OPERATION MANUAL
РУКОВОДСТВО ПОЛЬЗОВАТЕЛЯ. ПАСПОРТ

P.I.T.

PVC20H-0.5B

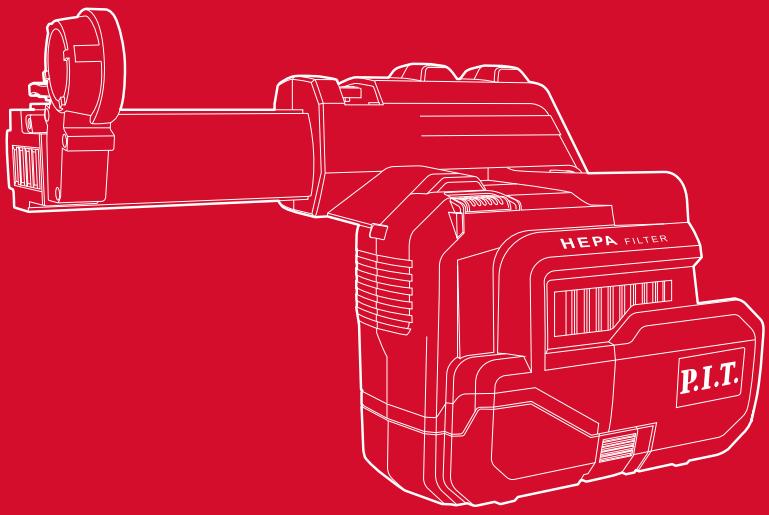

VACUUM CLEANER
СИСТЕМА ПЫЛЕУДАЛЕНИЯ

20V ONE POWER

Please read the instruction manual carefully before use!
Пожалуйста, внимательно прочтите инструкцию перед использованием!

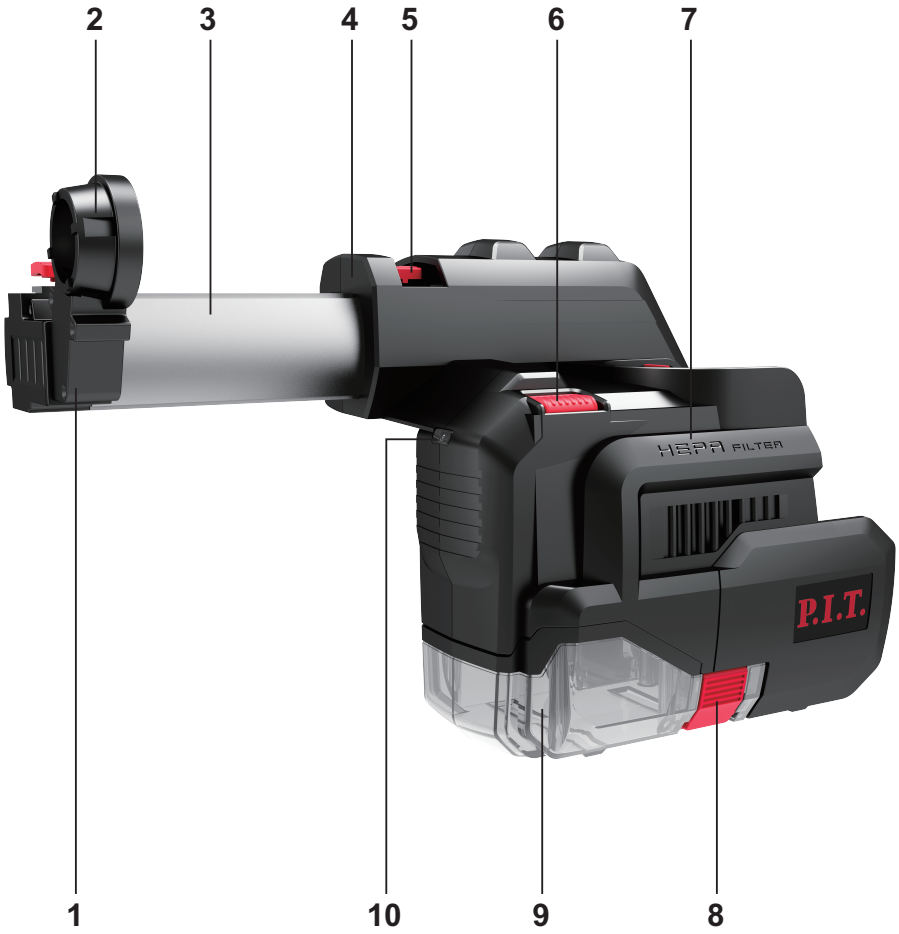
2
3
4
5
6
7
HEPA FILTER
P.I.T.
1
10
9
8

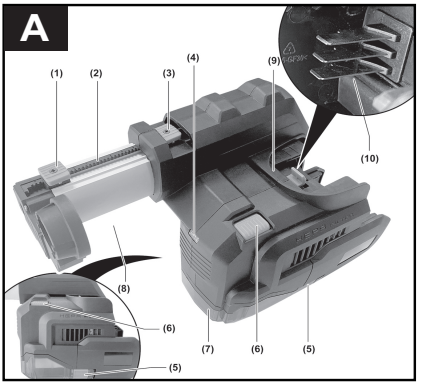
A
(1)
(2)
(3)
(4)
(9)
(10)
(8)
(6)
(5)
(7)
(6)
(5)

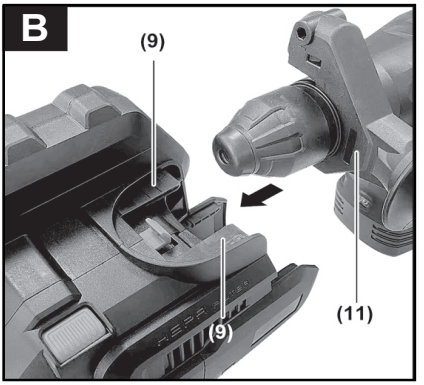
B
(9)
(9)
(11)

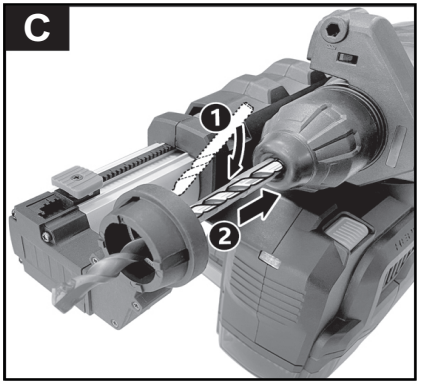
C
1
2

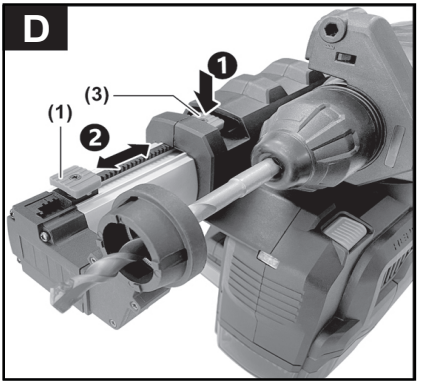
D
1
(3)
(1)
2

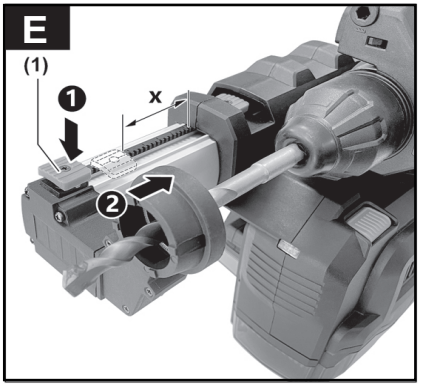
E
(1)
1
x
2

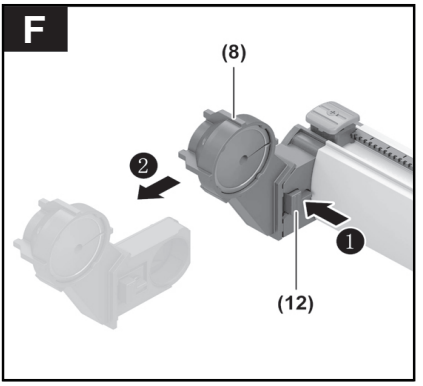
F
(8)
2
1
(12)

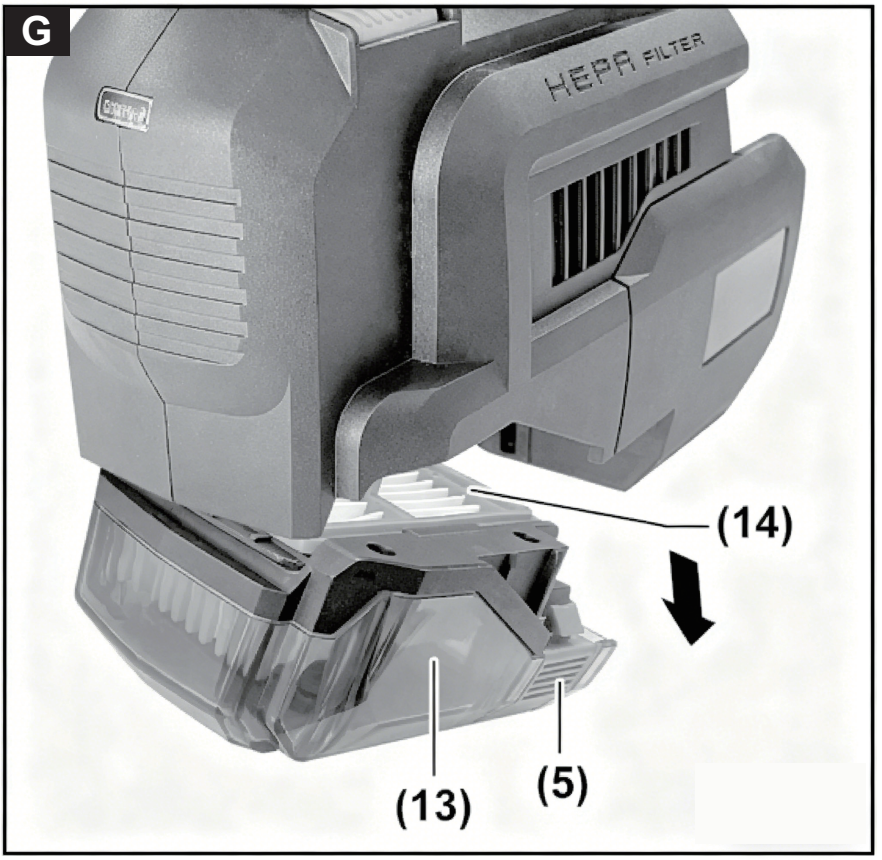
G
HEPA FILTER
(14)
(13)
(5)

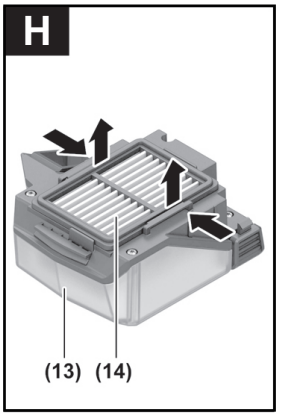
H
(13)
(14)

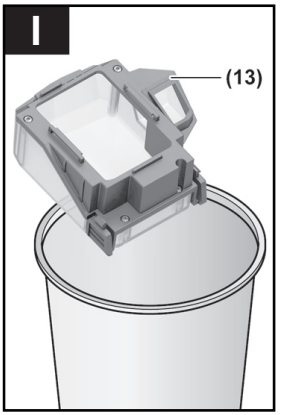
I
(13)

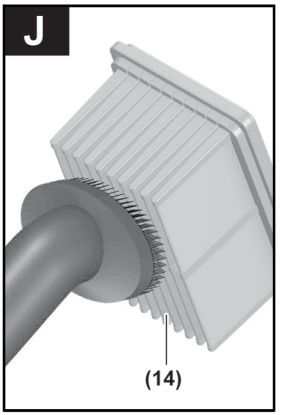
J
(14)

English

General safety instructions for power tools



WARNING Read all warnings and safety instructions. Failure to follow the safety instructions and instructions can result in electric shock, fire and serious injury.

Keep these instructions and directions for future reference.

As used in these instructions and guidelines, the term «power tool» refers to mains-operated power tools (with power cord) and cordless power tools (without power cord).

Workplace safety

- **Keep your work area clean and well lit.** Clutter or unlit areas of the workplace can lead to accidents.
- **Do not use power tools in explosive environments, such as in the presence of flammable liquids, gases or dust.** Power tools generate sparks which can ignite dust or fumes.
- **Keep children and other persons out of the way while the power tool is in operation.** Distraction can lead to loss of control.
- The equipment is designed to work in domestic conditions, commercial areas and public places, industrial areas with low power consumption, without exposure to harmful and dangerous production factors.
- The equipment is intended for operation without the constant presence of service personnel.

Electrical safety

- **The plug of the power tool must match the socket. Never modify the plug in any way.** Do not use power tool adapter plugs with protective earth. Unmodified plugs and suitable socket outlets reduce the risk of electric shock.
- **Avoid body contact with grounded surfaces such as pipes, heating elements, stoves and refrigerators.** Grounding your body increases the risk of electric shock.
- **Protect power tools from rain and moisture.** Water entering a power tool increases the risk of electric shock.
- **It is not allowed to use the cord for other purposes.** Never use the cord to transport or hang a power tool, or to remove the plug from a power outlet. Protect cord from heat, oil, sharp edges, or moving parts of power tools. A damaged or entangled cord increases the risk of electric shock.
- **When working with power tools outdoors, use suitable extension cables.** Use of an extension cable suitable for outdoor use reduces the risk of electric shock.
- **If it is unavoidable to use the power tool in a damp environment, connect the power tool through a residual current device.** The use of a residual current device reduces the risk of electrical shock.

People safety

- **Stay alert, watch what you are doing and use the power tool wisely.** Do not use a power tool when you are tired or under the influence of drugs, alcohol or medicines. One moment of inattention while operating a power tool can result in serious injury.
- **Use personal protective equipment. Always wear safety goggles.** The use of personal protective equipment such as a face shield, non-slip shoes, a hard hat or hearing protection, depending on the type of power tool operation, reduces the risk of injury.
- **Prevent the power tool from being switched on unintentionally.** Before connecting the power tool to the mains and/or battery, or lifting or carrying the power tool, make sure that it is turned off. Holding your finger on the switch while transporting the power tool and connecting the power tool to the mains while the power tool is on can cause an accident.
- **Remove the setting tool or wrenches before turning on the power tool.** A tool or wrench placed in a rotating part of a power tool can cause injury.
- **Do not assume an unnatural body position.** Always take a stable position and keep your balance. This gives you better control of the power tool in unexpected situations.
- **Wear suitable work clothes. Do not wear loose clothing or jewelry.** Keep hair and clothing away from moving parts. Loose clothes, jewelry or long hair can be caught in rotating parts.
- **If it is possible to install dust extraction and dust collection devices, check their connection and correct use.** The use of a dust extractor can reduce the danger posed by dust.

- **Good knowledge of power tools, gained as a result of their frequent use, should not lead to self-confidence and disregard for safe handling of power tools.** One careless action in a fraction of a second can result in serious injury.
- **ATTENTION!** In the event of an interruption in the operation of the power tool due to a complete or partial loss of power supply or damage to the power control circuit, set the switch to the off position, making sure that it is not blocked (if any). Disconnect the mains plug from the socket or remove the removable battery. This prevents an uncontrolled restart.
- Qualified personnel in accordance with this manual means persons who are familiar with the adjustment, installation, commissioning and maintenance of power tools.
- Only persons 18 years of age or older who have read the technical description, operating instructions and safety rules are allowed to work with power tools.
- The product is not intended for use by persons (including children) with reduced physical, sensory or mental capabilities, or lack of life experience or knowledge, unless they have been supervised or instructed in the use of a power tool by a person responsible for their safety.

Power tool use and care

- **Do not overload the power tool.** Use the appropriate special power tool for the job. With the right power tool, you work better and more reliably in the specified power range.
- **Do not operate a power tool with a faulty switch.** A power tool that cannot be turned on or off is dangerous and must be repaired.
- **Before setting up the power tool, changing accessories, or storing the power tool, unplug the power tool from the wall outlet and/or remove the battery if possible.** This precaution prevents the power tool from being switched on unintentionally.
- **Keep power tools out of the reach of children.** Do not allow anyone who is not familiar with or who has not read these instructions to use the power tool. Power tools are dangerous in the hands of inexperienced persons.
- **Take good care of power tools and accessories.** Check the function and running of the moving parts of the power tool for perfect function, for breakage or damage that would impair the function of the power tool. Damaged parts must be repaired before using the power tool. Poor maintenance of power tools is the cause of a large number of accidents.
- **Use power tools, accessories, work tools, etc. in accordance with these instructions.** Consider the working conditions and the work to be done. Use of power tools for unintended work can lead to dangerous situations.
- **Keep handles and gripping surfaces dry and clean and free from oil or grease.** Slippery handles and gripping surfaces prevent safe handling of the tool and prevent reliable control in unforeseen situations.

Safety instructions for cordless vacuum cleaner

- Please read and strictly follow the safety warnings in the instruction manual for the power tools used with the dust extraction attachment.
- Do not block the ventilation openings and keep them clean. Blocked and/or clogged vents can cause the device to overheat. Doing so may damage the device or cause a fire or electric shock.
- Always remove the batteries from the power tool before performing any operations (such as assembling, changing tools, cleaning, etc.). The risk of injury from accidental activation of a switch remains.
- Wear earmuffs. Exposure to noise can lead to hearing loss.
- Comply with valid national and international standards and product descriptions and specifications
- Please read all safety information and general instructions. Failure to comply with safety information and general instructions may result in electric shock, fire, and/or serious injury.
- Please retain all security information and general instructions for future reference.

Warning: Fire hazard! Do not work on any metal materials when installing vacuum attachments. Hot metal shavings may ignite the dust collection box.

Product description and specifications

Read all safety warnings and instructions. Failure to follow warnings and instructions may result in electric shock, fire and/or serious injury.

Intended use

This dust extraction device is designed to collect drilling dust generated during drilling operations in materials such as concrete, brick, stone, ceramics, and ceramic tiles. Never use this dust extraction device when drilling into wood, metal, or plastic.

The dust extraction attachment should only be used with the following rotary hammer.

Components depicted

The numbering of the presented components is done according to the image on the illustration page.

(1)Vacuum head
(2)Connector
(3)Telescopic aluminum tube
(4)Slide cover
(5)Retractable button
(6)Trigger
(7)Bottom cover of the fuselage
(8)Vacuum box lock button
(9)Dust box
(10)Light

Technical Data

Model	**PVC20H-0.5B**
Battery Voltage	DC 20V
Max Sealed Suction	≥2.5Kpa
No load speed	0-36000r/min
Capacity	270mL
Weight	1.3kg
Compatible rotary hammer models	PBH20H-26B

Contents of delivery

Vacuum Cleaner	1pc
Filter element	1pc
Instruction manual	1pc

Note

Technical errors and typographical errors may be made in the text and numerical designations of the instructions.

Since the product is constantly being improved, **P.I.T.** reserves the right to make changes to the specifications and product specifications specified here without prior notice.

Assembly

Fitting the Dust Extraction Attachment (Fig. B)

► Put the housing guide for the dust extraction attachment(9) on the housing guide for the rotary hammer (11) andslide the dust extraction attachment onto the rotary ham-mer. The dust extraction attachment must audibly en-gage.

► To disconnect the attachment, press and hold both re-lease buttons (6) and pull the dust extraction attachmentoff the rotary hammer.

Operation

Grip the power tool firmly with both hands and ensure your feet are firmly planted. Using both hands allows for a more stable guide.

LED Work Light: When the rotary hammer switch is lightly pressed or fully depressed, LED (4) illuminates, indicating that the work area is lit in low-light conditions.**(Fig.A)**

Installing/Removing the Drill Bit (Fig.C)

► Press button (3) to adjust the drilling depth and pull the guide rail (2) fully out.

► Release button (3) again.

► Pass the drill bit tip through the dust cover (8) from the rear, and then insert the drill bit into the drill chuck according to your power tool's instruction manual.

► Before removing the drill bit, press button (3) again and pull the guide rail (2) fully out.

Adjusting the Guide Length (Fig.D)

► To ensure that dust is cleanly removed and the depth limit is set correctly, the guide rail (2) must be adjusted so that the drill bit tip is flush with the front end of the dust cover (8).

► Insert the desired drill bit into the tool holder of the drill chuck.

► When adjusting the guide rail (2) to match the drill bit length, press button (3).

► Release button (3) again.

Note: When storing the vacuum attachment, press button (3) and pull the guide rail (2) fully out. **This reduces stress on the guide rail spring, thus extending its lifespan.**

Adjusting the drilling depth (Fig.E)

► The button (1) for depth stop adjustment can be used to set the desired drilling depth X. Press button (1) and slide the button on the guide rail (2) until the distance X shown in the figure matches your desired drilling depth.

► Release button (1) again.

Changing the dust cap (Fig.F)

You must change the dust cap (8) if its wall contact surfaceshows clear signs of wear and is causing dust to escapethrough the ex-

traction brush during extraction.

► Press the locking button (12) and pull the dust cap (8)out of the holder.

► Insert the new dust cap into the holder until the lockingbutton audibly engages.

Maintenance and cleaning

To ensure that dust is cleanly discharged and the depth limit is set correctly, the guide rail (2) must be adjusted so that the drill tip is flush with the front end of the dust cover (8).(**Fig.A)**

Empty the dust box (Fig.G-J)

Note: Wear a dust mask when maintaining and cleaning the dust collection box. Empty the dust box (13) regularly, and also after each use, to ensure the dust collection components continue to perform optimally. The viewing window (7) allows you to check the dust box's fullness.

► Hold the power tool with the dust attachment horizontally and turn it on for a few seconds.

► This will draw residual dust into the suction channel and into the dust box (13).

► Press the release buttons (5) on both sides and rotate the dust box (13) out of the suction attachment.

► If necessary, remove the HEPA filter (14) from the dust box and carefully tap it out or brush off the filter cover with a soft brush.

Note: Do not clean the HEPA filter with water or blow it with compressed air.

Shake the dustbin (13) out over the appropriate trash can. After cleaning, put the HEPA filter (14) back into the dustbin (13). Then rotate the dustbin into the vacuum attachment until the release button (5) makes a clear sound and clicks into place.

Service

► Have your power tool repaired only by qualified personnel using original spare parts. This ensures the safety of the power tool.

A list of authorized service centers can be found on the official website of **P.I.T.** link: https://pittools.ru/services/

Storage and transportation

Store the tool in closed rooms with natural ventilation in the package at air temperature from -10°C to +50°C and air humidity not more than 80%.

Products can be transported by any type of closed transport in the manufacturer's packaging or without it, while preserving the product from mechanical damage, precipitation. Remove the battery and replacement tool from the tool before transporting.

COMMON FAULTS AND SOLUTIONS		
Malfunction	Indication	Solution
Product cannot start	The battery is completely depleted	Charge the battery
	Switch, engine or other components are broken	Contact the after-sales service center for repair
	Machine freezes	Contact the after-sales service center for repair
	Unreliable connection to the machine	Reinsert it into the machine
The product can start, but it shuts down or operates at low power after running for a period of time.	Low battery	Check the battery level to determine if charging is necessary.
	Switch, engine or other components are broken	Contact the after-sales service center for repair
The product stopped working.	Switch, engine or other components are broken	Charge the battery pack
LED lights not working (backlight)	Low battery	Check the battery level to determine if charging is necessary.
	LED light or circuit malfunction	After-sales repair required

Dispose of waste



Damaged power tools, batteries, accessories and waste packaging materials must be recycled and reused in an environmentally friendly manner.

Do not throw power tools and accumulators / batteries into general household waste!

Product serial number interpretation

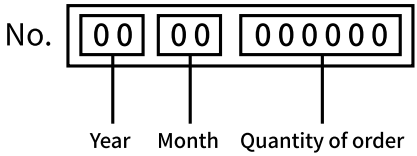

The date of manufacture of the product is encoded in the serial number printed on the body of the tool. The first 2 digits indicate the year of issue, the next 2 digits indicate the month.

TERMS OF WARRANTY SERVICE

1. This Warranty Certificate is the only document that confirms your right to free warranty service. Without presenting this certificate, no claims are accepted. In case of loss or damage, the warranty certificate is not restored.

2. The warranty period for the electric machine is 12 months from the date of sale, during the warranty period the service department eliminates manufacturing defects and replaces parts that have failed due to the fault of the manufacturer free of charge. In the warranty repair, an equivalent operable product is not provided. Replaceable parts become property of service providers.

P.I.T. is not liable for any damage that may be caused by operation of the electric machine.

3. Only clean tool accompanied with the following duly executed documents: this Warranty Certificate, Warranty Card, with all fields filled out, bearing the stamp of the trade organization and the signature of the buyer, shall be accepted for warranty repair.

4. Warranty repair is not performed in the following cases:

- in the absence of a Warranty Certificate and a Warranty Card or their incorrect execution;
- with failure of both a rotor and a stator of the electric engine, charring or melting of primary winding of the welding machine transformer, charging or starting-charging device, with internal parts melting, burn down of electronic circuit boards;
- if a Warranty Certificate or a Warranty Card does not correspond to this electric machine or to the form established by the supplier;
- upon expiration of the warranty period;
- at attempts of opening or repair of the electric machine outside the warranty workshop; making constructive changes and lubrication of the tool during the warranty period, as evidenced, for example, by the creases on the spline parts of the fasteners of non-rotational parts.
- when using electric tools for production or other purposes connected with making a profit, as well as in case of malfunctions related to instability of the power network parameters exceeding the norms established by GOST;
- in the events of improper operation (use the electric machine for other than intended purposes, attachments to the electric machine of attachments, accessories, etc. not provided by the manufacturer);
- with mechanical damage to the case, power cord and in case of damages caused by aggressive agents and high and low temperatures, ingress of foreign objects in the ventilation grids of the electric machine, as well as in case of damage resulting from improper storage (corrosion of metal parts);
- natural wear and tear on the parts of the electric machine, as a result of long-term operation (determined on the basis of the signs of full or partial depletion of the specified mean life, great contamination, presence of rust outside and inside the electric machine, waste lubricant in the gearbox);
- use of the tool the purposes for other than specified in the operating instructions.
- mechanical damages to the tool;
- in the event of damages due to non-observance of the operating conditions specified in the instruction (see chapter “Safety Precautions” of the Manual).
- damage to the product due to non-observance of the rules of storage and transportation.

Preventive maintenance of electric machines (cleaning, washing, lubrication, replacement of anthers, piston and sealing rings) during the warranty period is a paid service.

The service life of the product is determined by the manufacturer and is 2 years from the date of manufacture.

The owner is notified of any possible violations of the above terms of wa rranty service upon completion of diagnostics in the service center.

The owner of the tool entrusts the diagnostic

procedure to be conducted in the service center in his absence.

Do not operate the electric machine when there are signs of excessive heat, sparking, or noise in the gearbox. To determine the cause of the malfunction, the buyer should contact the warranty service center.

Malfunctions caused by late replacement of carbon brushes of the engine are eliminated at the expense of the buyer.

5. The warranty does not cover:

- replacement accessories (accessories and components), for example: batteries, discs, blades, drill bits, borers, chucks, chains, sprockets, collet clamps, guide rails, tension and fastening elements, trimming device heads, base of grinding and belt sander machines, hexagonal heads, etc.,
- fast wearing parts, for example: carbon brushes, drive belts, seals, protective covers, guiding rollers, guides, rubber seals, bearings, toothed belts and wheels, shanks, brake belts, starter ratchets and ropes, piston rings, etc. Their replacement during the warranty period is a paid service;
- power cords, in case of damage to the insulation, power cords are subject to mandatory replacement without the consent of the owner (paid service);
- tool case.

Русский

Общие указания по технике безопасности для электроинструментов



ПРЕДУПРЕЖДЕНИЕ Прочтите все указания и инструкции по технике безопасности. Несоблюдение указаний и инструкций по технике безопасности может стать причиной поражения электрическим током, пожара и тяжелых травм.

Сохраняйте эти инструкции и указания для будущего использования.

Использованное в настоящих инструкциях и указаниях понятие «электроинструмент» распространяется на электроинструмент с питанием от сети (с сетевым шнуром) и на аккумуляторный электроинструмент (без сетевого шнура).

Безопасность рабочего места

- **Содержите рабочее место в чистоте и хорошо освещенным.** Беспорядок или неосвещенные участки рабочего места могут привести к несчастным случаям.
- **Не используйте электроинструменты во взрывоопасных средах, например, в присутствии легковоспламеняющихся жидкостей, газов или пыли.** Электроинструменты создают искры, которые могут стать причиной воспламенения пыли или паров.
- **Во время работы электроинструмента не допускайте присутствия детей и других лиц.** Отвлечение внимания может привести к потере контроля.
- Оборудование предназначено для работы в бытовых условиях, коммерческих зонах и общественных местах, производственных зонах с малым электропотреблением, без воздействия вредных и опасных производственных факторов.
- Оборудование предназначено для эксплуатации без постоянного присутствия обслуживающего персонала.

Электробезопасность

- **Штепсельная вилка электроинструмента должна подходить к штепсельной розетке.** Ни в коем случае не вносите изменения в штепсельную вилку. Не применяйте переходные штекеры для электроинструментов с защитным заземлением. Неизмененные штепсельные вилки и подходящие штепсельные розетки снижают риск поражения электротоком.
- **Предотвращайте телесный контакт с заземленными поверхностями, как то: с трубами, элементами отопления, кухонными плитами и холодильниками.** При заземлении Вашего тела повышается риск поражения электротоком.
- **Защищайте электроинструмент от дождя и сырости.** Проникновение воды в электроинструмент повышает риск поражения электротоком.
- **Не разрешается использовать шнур не по назначению.** Никогда не используйте шнур для транспортировки или подвески электроинструмента, или для извлечения вилки из штепсельной розетки. Защищайте шнур от воздействия высоких температур, масла, острых кромок или подвижных частей электроинструмента. Поврежденный или спутанный шнур повышает риск поражения электротоком.
- **При работе с электроинструментом под открытым небом применяйте пригодные для этого кабели-удлинители.** Применение пригодного для работы под открытым небом кабеля-удлинителя снижает риск поражения электротоком.
- **Если невозможно избежать применения электроинструмента в сыром помещении, подключайте электроинструмент через устройство защитного отключения.** Применение устройства защитного отключения снижает риск электрического поражения.

Безопасность людей

- **Будьте внимательны, следите за тем, что делаете, и продуманно начинайте работу с электроинструментом.** Не пользуйтесь электроинструментом в усталом состоянии или под воздействием наркотиков, алкоголя или лекарственных средств. Один момент невнимательности при работе с электроинструментом может привести к серьезным травмам.
- **Применяйте средства индивидуальной защиты. Всегда носите защитные очки.** Использование средств индивидуальной защиты, как то: защитной маски, обуви на нескользящей подошве, защитного шлема или средств защиты органов слуха, в зависимости от вида работы с электроинструментом снижает риск получения травм.
- **Предотвращайте непреднамеренное включение электроинструмента.**

Перед тем как подключить электроинструмент к сети и/или к аккумулятору, поднять или переносить электроинструмент, убедитесь, что он выключен. Удержание пальца на выключателе при транспортировке электроинструмента и подключение к сети питания включенного электроинструмента чревато несчастными случаями.

- **Убирайте установочный инструмент или гаечные ключи до включения электроинструмента.** Инструмент или ключ, находящийся во вращающейся части электроинструмента, может привести к травмам.
- **Не принимайте неестественное положение корпуса тела.** Всегда занимайте устойчивое положение и сохраняйте равновесие. Благодаря этому Вы можете лучше контролировать электроинструмент в неожиданных ситуациях.
- **Носите подходящую рабочую одежду.** Не носите широкую одежду и украшения. Держите волосы и одежду вдали от подвижных деталей. Широкая одежда, украшения или длинные волосы могут быть затянуты вращающимися частями.
- **При наличии возможности установки пылеотсасывающих и пылесборных устройств проверяйте их присоединение и правильное использование.** Применение пылеотсоса может снизить опасность, создаваемую пылью.
- **Хорошее знание электроинструментов, полученное в результате частого их использования, не должно приводить к самоуверенности и игнорированию техники безопасности обращения с электроинструментами.** Одно небрежное действие за долю секунды может привести к серьезным травмам.
- **ВНИМАНИЕ!** В случае возникновения перебоя в работе электроинструмента вследствие полного или частичного прекращения энергоснабжения или повреждения цепи управления энергоснабжением установите выключатель в положение Выкл., убедившись, что он не заблокирован (при его наличии). Отключите сетевую вилку от розетки или отсоедините съёмный аккумулятор. Этим предотвращается неконтролируемый повторный запуск.
- Квалифицированный персонал в соответствии с настоящим руководством подразумевает лиц, которые знакомы с регулировкой, монтажом, вводом эксплуатацию обслуживанием электроинструмента.
- К работе с электроинструментом допускаются лица не моложе 18 лет, изучившие техническое описание, инструкцию по эксплуатации и правила безопасности.
- Изделие не предназначено для использования лицами (включая детей) с пониженными физическими, чувственными или умственными способностями или при отсутствии у них жизненного опыта или знаний, если они не находятся под контролем или не проинструктированы об использовании электроинструмента лицом, ответственным за их безопасность.

Применение электроинструмента и обращение с ним

- **Не перегружайте электроинструмент. Используйте для работы соответствующий специальный электроинструмент.** С подходящим электроинструментом Вы работаете лучше и надежнее в указанном диапазоне мощности.
- **Не работайте с электроинструментом при неисправном выключателе.** Электроинструмент, который не поддается включению или выключению, опасен и должен быть отремонтирован.
- **Перед тем как настраивать электроинструмент, заменять принадлежности или убирать электроинструмент на хранение, отключите штепсельную вилку от розетки сети и/или выньте, если это возможно, аккумулятор.** Эта мера предосторожности предотвращает непреднамеренное включение электроинструмента.
- **Храните электроинструменты в недоступном для детей месте.** Не разрешайте пользоваться электроинструментом лицам, которые не знакомы с ним или не читали настоящих инструкций. Электроинструменты опасны в руках неопытных лиц.
- **Тщательно ухаживайте за электроинструментом и принадлежностями.** Проверяйте безупречную функцию и ход движущихся частей электроинструмента, отсутствие поломок или повреждений, отрицательно влияющих на функцию электроинструмента.

Поврежденные части должны быть отремонтированы до использования электроинструмента. Плохое обслуживание электроинструментов является причиной большого числа несчастных случаев.

► **Держите режущий инструмент в заточенном и чистом состоянии.** Заботливо ухоженные режущие инструменты с острыми режущими кромками реже заклиниваются и их легче вести.

► **Применяйте электроинструмент, принадлежности, рабочие инструменты и т. п. в соответствии с настоящими инструкциями.** Учитывайте при этом рабочие условия и выполняемую работу. Использование электроинструментов для непредусмотренных работ может привести к опасным ситуациям.

► **Держите ручки и поверхности захвата сухими и чистыми, следите чтобы на них чтобы на них не было жидкой или консистентной смазки.** Скользкие ручки и поверхности захвата препятствуют безопасному обращению с инструментом и не дают надежно контролировать его в непредвиденных ситуациях.

Применение и обслуживание аккумуляторного инструмента

► Аккумулятор поставляется не полностью заряженным. Для обеспечения полной мощности аккумулятора зарядите его полностью перед первым применением.

► Используйте аккумуляторную батарею только в комбинации с Вашим инструментом **P.I.T.** Только так вы сможете предотвратить опасную перегрузку аккумулятора.

► Заряжайте аккумуляторы только в зарядных устройствах, рекомендуемых изготовителем. Зарядное устройство, предусмотренное для определенного вида аккумуляторов, может привести к пожарной опасности при использовании его с другими аккумуляторами.

► Применяйте в электроинструментах только предусмотренные для этого аккумуляторы. Использование других аккумуляторов может привести к травмам и пожарной опасности.

Важные правила техники безопасности для работы с аккумуляторным блоком.

ВНИМАНИЕ: Используйте только фирменные аккумуляторные батареи **P.I.T.**

Использование аккумуляторных батарей, не произведенных **P.I.T.**, или батарей, которые были подвергнуты модификациям, может привести к взрыву аккумулятора, пожару, травмам и повреждению имущества. Это также автоматически аннулирует гарантию P.I.T. на инструмент и зарядное устройство **P.I.T.**

► Перед использованием аккумуляторного блока прочитайте все инструкции и предупреждающие надписи на зарядном устройстве, аккумуляторном блоке и инструменте, работающем от аккумуляторного блока.

► Не разбирайте аккумуляторный блок.

► Не роняйте и не ударяйте аккумуляторный блок.

► Не используйте поврежденный аккумуляторный блок

► Если время работы аккумуляторного блока значительно сократилось, немедленно прекратите работу. В противном случае, может возникнуть перегрев блока, что приведет к ожогам и даже к взрыву.

► В случае попадания электролита в глаза промойте их обильным количеством чистой воды и немедленно обратитесь к врачу. Это может привести к потере зрения.

► Не замыкайте контакты аккумуляторного блока между собой:

(1) Не прикасайтесь к контактам какими-либо токопроводящими предметами.

(2) Не храните аккумуляторный блок в контейнере вместе с другими металлическими предметами, такими как гвозди, монеты и т. п.

(3) Не допускайте попадания на аккумуляторный блок воды или дождя. Замыкание контактов аккумуляторного блока между собой может привести к возникновению большого тока, перегреву, возможным ожогам и даже поломке блока.

► Не храните инструмент и аккумуляторный блок в местах, где температура может достигать или превышать 50 °C (122 °F).

► Не бросайте аккумуляторный блок в огонь, даже если он сильно поврежден или полностью вышел из строя. Аккумуляторный блок может взорваться под действием огня.При повреждении и ненадлежащем использовании аккумулятора может выделиться газ. Обеспечьте приток свежего воздуха и при возникно-

вении жалоб обратитесь к врачу. Газы могут вызвать раздражение дыхательных путей.

- ► Время от времени прочищайте вентиляционные прорези аккумулятора мягкой, сухой и чистой кисточкой.
- ► Заряжайте блок аккумуляторов не допуская его полной разрядки. Обязательно прекратите работу с инструментом и зарядите блок, если вы заметили снижение мощности инструмента.
- ► Никогда не подзаряжайте полностью заряженный блок аккумуляторов. Перезарядка сокращает срок службы аккумулятора.
- ► Заряжайте блок аккумуляторов при комнатной температуре. Перед зарядкой горячего блока аккумуляторов дайте ему остыть.
- ► Зарядите литий-ионный аккумуляторный блок, если вы не будете пользоваться инструментом длительное время (более шести месяцев).
- ► Не вскрывайте аккумулятор, При этом возникает опасность короткого замыкания.
- ► Защищайте аккумуляторную батарею от высоких температур, например, от длительного нагревания на солнце, от огня, воды и влаги. Существует опасность взрыва.
- ► Храните аккумулятор в диапазоне температур от 0 до 45°C. Не оставляйте аккумулятор летом в автомобиле.
- ► Входящие в комплект литий-ионные аккумуляторы должны эксплуатироваться в соответствии с требованиями законодательства об опасных товарах.

При коммерческой транспортировке, например, третьей стороной или экспедитором, необходимо нанести на упаковку специальные предупреждения и маркировку. В процессе подготовки устройства к отправке обязательно проконсультируйтесь со специалистом по опасным материалам. Также соблюдайте местные требования и нормы. Они могут быть строже.

Закройте или закрепите разомкнутые контакты и упакуйте аккумулятор так, чтобы он не перемещался по упаковке.

- ► Выполняйте требования местного законодательства относительно утилизации аккумуляторного блока.

Указания по технике безопасности для аккумуляторного пылесоса

- ► Пожалуйста, внимательно ознакомьтесь с инструкциями по технике безопасности, изложенными в руководстве пользователя для электроинструментов, используемых с насадкой для удаления пыли, и строго соблюдайте их.
- ► Не закрывайте вентиляционные отверстия и следите за тем, чтобы они были чистыми. Закрытые и/или забитые вентиляционные отверстия могут привести к перегреву устройства. Это может привести к повреждению устройства, а также стать причиной пожара или поражения электрическим током.
- ► Всегда извлекайте аккумуляторы из электроинструмента перед выполнением любых операций (таких как сборка, замена оснастки, очистка и т.д.). Существует риск получения травмы из-за случайного включения переключателя.
- ► Используйте средства защиты слуха. Воздействие шума может привести к потере слуха.
- ► Соблюдайте действующие национальные и международные стандарты, а также описание и технические характеристики изделия.
- ► Пожалуйста, прочитайте всю информацию по безопасности и общие инструкции. Несоблюдение требований безопасности и общих инструкций может привести к поражению электрическим током, пожару и/или серьезной травме.
- ► Сохраните всю информацию по безопасности и общие инструкции для дальнейшего использования.

Предупреждение: Опасность пожара! Не работайте с металлическими материалами при установленной вакуумной насадке. Горячая металлическая стружка может воспламенить пылесборник.

Описание продукта и услуг



Прочтите все предупреждения по безопасности и все инструкции.

Несоблюдение предупреждений и инструкций может привести к поражению электрическим током, пожару и/или серьезным травмам.

Назначение

Данное устройство пылеудаления предна-

значено для сбора пыли, образующейся при сверлении таких материалов, как бетон, кирпич, камень, керамика и керамическая плитка. Никогда не используйте это устройство пылеудаления при сверлении дерева, металла или пластика.

Насадка для пылеудаления должна использоваться только со следующими перфораторами.

Обозначение компонентов

Нумерация компонентов соответствует изображениям на странице с иллюстрациями.

1 Пылезащитный кожух
2 Соединитель
3 Телескопическая алюминиевая трубка
4 Сдвижная крышка
5 Кнопка фиксации
6 Выключатель
7 Нижняя крышка корпуса
8 Кнопка фиксации пылесборника
9 Пылесборник
10 Подсветка

Технические данные

Модель	PVC20H-0.5B
Напряжение аккумулятора	DC 20 В
Макс. сила всасывания	≥2.5 кПа
Скорость без нагрузки	0-36000 об/мин
Объем контейнера	270 мл
Вес	1.3 кг
Совместимые модели аккумуляторов	PBH20H-26B

Комплект поставки

Насадка для пылеудаления	1 шт
Фильтрующий элемент	1 шт
Руководство по эксплуатации	1 шт

Примечание

В тексте и цифровых обозначениях инструкции могут быть допущены технические ошибки и опечатки.

Так как изделие постоянно совершенствуется, **P.I.T.** оставляет за собой право на внесение изменений в указанные здесь технические характеристики и комплектацию изделия без предварительного уведомления.

Сборка

Установка системы пылеудаления (рис. B)

► Установите направляющую корпуса системы пылеудаления (9) на направляющую корпуса перфоратора (11) и наденьте систему пылеудаления на перфоратор. Система пылеудаления должна защелкнуться.

► Чтобы отсоединить систему пылеудаления, нажмите и удерживайте обе кнопки разблокировки (6) и снимите с перфоратора.

Эксплуатация

Крепко держите электроинструмент обеими руками и убедитесь, что ваши ноги надежно зафиксированы. Использование обеих рук обеспечивает более устойчивое положение. Светодиодная подсветка рабочей зоны: При легком или полном нажатии переключателя ударного механизма загорается светодиод (4), указывающий на то, что рабочая зона освещена в условиях низкой освещенности (рис. A).

Установка/снятие сверла (рис. C)

► Нажмите кнопку (3), чтобы отрегулировать глубину сверления, и полностью вытяните направляющую (2).

► Снова отпустите кнопку (3).

► Пропустите наконечник сверла через пылезащитный кожух (8) на инструменте, а затем вставьте сверло в патрон сверла в соответствии с инструкцией по эксплуатации вашего электроинструмента.

► Перед снятием сверла снова нажмите кнопку (3) и полностью вытяните направляющую (2).

Регулировка длины направляющей (рис. D)

► Для обеспечения чистого удаления пыли и правильной установки предела глубины необходимо отрегулировать направляющую (2) так, чтобы кончик сверла находился на одном уровне с передним концом пылезащитного кожуха (8).

► Вставьте нужное сверло в держатель инструмента сверлильного патрона.

► При регулировке направляющей рейки (2) в соответствии с длиной сверла нажмите кнопку (3).

► Снова отпустите кнопку (3).

Примечание: При хранении системы пылеудаления нажмите кнопку (3) и полностью вытяните направляющую рейку (2). Это снижает нагрузку на пружину направляющей, тем самым продлевая

срок ее службы.

Регулировка глубины сверления (рис. E)

► Кнопка (1) для регулировки ограничителя глубины используется для установки желаемой глубины сверления X. Нажмите кнопку (1) и перемещайте кнопку по направляющей (2) до тех пор, пока расстояние X, показанное на рисунке, не будет соответствовать желаемой глубине сверления.

► Снова отпустите кнопку (1).

Замена пылезащитного кожуха (Рис. F)

► Необходимо заменить пылезащитный кожух (8), если его контактные поверхности имеют явные признаки износа и приводят к выходу пыли через щетку во время откачки. Нажмите кнопку блокировки (12) и вытащите пылезащитный кожух (8) из держателя.

► Вставьте новый пылезащитный кожуха в держатель до тех пор, пока не сработает кнопка блокировки.

Техобслуживание и сервис

Для обеспечения чистого удаления пыли и правильной установки предельной глубины направляющая рейка (2) должна быть отрегулирована таким образом, чтобы наконечник сверла находился на одном уровне с передним концом пылезащитного кожуха (8). (Рис. A)

Опорожнение пылеотвода (Рис. G-J)

Примечание: При техническом обслуживании и очистке пылеотвода используйте пылезащитную маску. Регулярно опорожняйте пылеотвод (13), а также после каждого использования, чтобы обеспечить оптимальную работу компонентов пылеотвода. Смотровое окно (7) позволяет проверить заполненность пылесборника.

► Держите электроинструмент с пылесборником горизонтально и поверните его на несколько секунд.

► Это втянет остаточную пыль в всасывающий канал и в пылесборник (13).

► Нажмите кнопки фиксатора (5) с обеих сторон и поверните пылесборник (13), чтобы вытащить его из всасывающего канала.

► При необходимости снимите фильтр HEPA (14) с пылесборника и аккуратно вытряхните его или очистите крышку фильтра мягкой щеткой.

Примечание: Не промывайте фильтр HEPA водой или сжатым воздухом.

Вытряхните пылесборник (13) над соответствующим мусорным контейнером. После очистки установите фильтр HEPA (14) обратно в пылесборник (13). Затем поверните пылесборник в насадку пылесоса до тех пор, пока кнопка фиксации (5) не издаст отчетливый звук и не защелкнется на месте.

Неисправности

При недостаточной производительности всасывания проверьте:

– Контейнер для пыли полон?
Очистка контейнера для пыли .

– Фильтры забились пылью?
Очистка фильтра.

– Заряд аккумулятора слишком низкий?
Зарядка аккумулятора.

Регулярное опорожнение контейнера для пыли и очистка фильтра гарантируют оптимальную мощность всасывания.

Если после этого производительность всасывания не повысится, то пылесос следует сдать в сервисную мастерскую.

Сервис

► Ремонт вашего электроинструмента поручайте только квалифицированному персоналу и только с применением оригинальных запасных частей. Этим обеспечивается безопасность электроинструмента.

Список авторизованных сервисных центров можно посмотреть на официальном сайте **P.I.T.** по ссылке: https://pittools.Ru/servises/

Диагностика неисправностей		
Неисправность	Индикация	Решение
Изделие не запускается	Аккумулятор полностью разряжен	Зарядите аккумулятор
	Неисправен выключатель, двигатель или другие компоненты	Обратитесь в сервисный центр для ремонта
	Заклинивание механизма	Обратитесь в сервисный центр для ремонта
	Ненадежное подключение к устройству	Повторно установите устройство
Изделие запускается, но отключается после непродолжительной работы	Низкий заряд аккумулятора	Проверьте уровень заряда аккумулятора и при необходимости зарядите его
	Неисправен выключатель, двигатель или другие компоненты	Обратитесь в сервисный центр для ремонта
Изделие перестало работать	Неисправен выключатель, двигатель или другие компоненты	Зарядите аккумуляторный блок
Не работает LED-подсветка	Низкий заряд аккумулятора	Проверьте уровень заряда аккумулятора и при необходимости зарядите его
	Неисправность LED-подсветки или электрической цепи	Требуется ремонт в сервисном центре

Утилизация



Отслужившие свой срок электроинструменты, принадлежности и упаковку следует сдавать на экологически чистую переработку отходов.
Утилизируйте электроинструмент отдельно от бытового мусора!

Расшифровка даты изготовления изделия

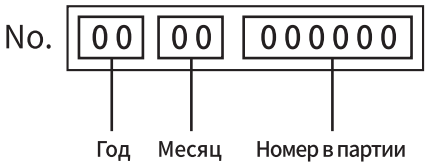

Дата изготовления изделия зашифрована в серийном номере, напечатанном на корпусе инструмента. Первые 2 цифры обозначают год выпуска, следующие 2 цифры – месяц.

Хранение и транспортировка

- ► Установленный срок хранения машины составляет 2 года.
- ► Во время установленного срока хранитемашину при температуре окружающейсреды от 0°С до плюс 40°С и относительной влажности воздуха не более80%.
- ► Транспортировку машины осуществляйте только в фирменной упаковке.
- ► Перед упаковкой снимите рабочий инструмент, сверните и зафиксируйте шнур.

УСЛОВИЯ ГАРАНТИЙНОГО ОБСЛУЖИВАНИЯ

1.Настоящее гарантийное свидетельство является единственным документом, подтверждающим ваше право на бесплатное гарантийное обслуживание. Без предъявления данного свидетельства претензии не принимаются. В случае утери или порчи гарантийное свидетельство не восстанавливается.

2. Гарантийный срок указан в гарантийном сертификате. В течение гарантийного срока сервисная служба бесплатно устраняет производственные дефекты и производит замену деталей, вышедших из строя по вине изготовителя. На период гарантийного ремонта эквивалентный исправный инструмент не предоставляется. Заменяемые детали переходят в собственность служб сервиса.

Компания P.I.T. не несет ответственности за вред, который может быть причинен при работе с электроинструментом.

3.В гарантийный ремонт инструмент принимается в чистом виде, при обязательном наличии надлежащим образом оформленных документов: настоящего гарантийного свидетельства, гарантийного талона, с полностью заполненными полями, штампом торговой организации и подписью покупателя.

4.Гарантийный ремонт не производится в следующих случаях:

- при отсутствии гарантийного свидетельства и гарантийного талона или неправильном их оформлении;
- степень износа диаметра коллектора ротора двигателя превышает 0,4 мм (за исключением инструментов с бесщеточным двигателем);
- при совместном выходе из строя якоря и статора электродвигателя, при обугливании или оплавлении первичной обмотки трансформатора сварочного аппарата, зарядного или пуско-зарядного устройства, при оплавлении внутренних деталей, прожиге электронных плат и других случаях;
- если гарантийное свидетельство или талон не принадлежат данному электроинструменту или не соответствует установленному поставщиком образцу;
- по истечении срока гарантии;
- при попытках самостоятельного вскрытия или ремонта электроинструмента вне гарантийной мастерской;
- внесения конструктивных изменений и смазки инструмента в гарантийный период, о чем свидетельствуют, например, заломы на шлицевых частях крепежа корпусных деталей;
- при использовании электроинструмента в производственных или иных целях, связанных с получением прибыли, а также при возникновении неисправностей связанных с нестабильностью параметров электросети, превышающих нормы, установленные ГОСТ;
- при неправильной эксплуатации, использованию электроинструмента не по назначению, указанному в инструкции по эксплуатации, установки на электроинструмент не предназначенных заводом-изготовителем насадок, дополнительных приспособлений и т.п.;
- при механических повреждениях корпуса, сетевого шнура и при повреждениях,

вызванных воздействиями агрессивных средств и высоких и низких температур, попадании инородных предметов в вентиляционные решетки электроинструмента, а также при повреждениях, наступивших в результате неправильного хранения (коррозия металлических частей);
- при естественном износе деталей электроинструмента, в результате длительной эксплуатации (определяется по признакам полной или частичной выработки ресурса, сильного загрязнения, ржавчины снаружи и внутри электроинструмента, отработанной смазки в редукторе);
- при возникновении повреждений в связи с несоблюдением предусмотренных инструкцией условий эксплуатации (см. главу «Указание по технике безопасности» в инструкции).
- при повреждении изделия вследствие несоблюдения правил хранения и транспортировки;
- при сильном внутреннем загрязнении инструмента;
- при работе с перегрузкой бензоинструмента, изменении цвета чашки и муфты сцепления в результате перегрева;
- при обрыве шнура стартера при условии исправности остальных деталей пускового устройства;
- на все виды работ, выполняемые при периодическом техническом обслуживании (регулировки, чистке, замене расходных материалов и др.);
- на неисправности, возникшие в результате нарушения требований и правил эксплуатации, установленным паспортом изделия. Например, перегрев изделия, несоблюдение требований к составу и качеству топливной смеси, повлекших выход из строя поршневой группы (безусловным признаком этого является залегание поршневого кольца и/или наличие царапин и потертостей на внутренней поверхности цилиндра и поверхности поршня, разрушение или оплавление опорных подшипников шатуна и поршневого пальца);
- на внешние и внутренние загрязнения, царапины, трещины, повреждения, возникшие в процессе эксплуатации или транспортировки.
- при работе электроинструментом с перегрузкой и заклиниванием оснастки, о чем свидетельствуют задиры, изменение цвета от температуры упорных и прижимных шайб, зажимного патрона, выхода из строя редуктора.

Профилактическое обслуживание электроинструмента (чистка, промывка, смазка, замена пыльников, поршневых и уплотнительных колец) в гарантийный период является платной услугой.

Срок службы изделия составляет 3 года.

Срок хранения – 2 года. Не рекомендуется к эксплуатации по истечении 2 лет хранения с даты изготовления, которая указана в серийном номере на этикетке инструмента, без предварительной проверки (определение даты выпуска смотрите ранее в Руководстве пользователя).

О возможных нарушениях, изложенных выше условий гарантийного обслуживания, владельцу сообщается после проведения диагностики в сервисном центре. Владелец инструмента доверяет проведение диагностики в сервисном центре в свое отсутствие.

Запрещается эксплуатация электроинструмента при проявлении признаков повышенного нагрева, искрения, а также шума в редукторной части. Для выяснения причин неисправности покупателю следует обратиться в гарантийную мастерскую.

Неисправности, вызванные несвоевременной заменой угольных щеток двигателя, устраняются за счет покупателя.

5.Гарантия не распространяется на:
- сменные принадлежности (аксессуары и оснастка), например: аккумуляторы, диски, ножи, сверла, буры, патроны, цепи, звездочки, цанговые зажимы, шины, элементы натяжения и крепления, головки триммеров, подошвы шлифовальных и ленточных машин, фильтры, головки шестигранные сменные насадки и т.п.
- быстроизнашивающиеся детали, например: угольные щетки, приводные ремни, сальники, защитные кожухи, направляющие ролики, направляющие, резиновые уплотнения, подшипники, зубчатые ремни и колеса, стволы, ленты тормоза, храповики и тросы стартеров, поршневые кольца и т.п.

Замена их в течение гарантийного срока является платной услугой.

- шнуры питания, в случае повреждения изоляции. В данном случае потребитель должен быть уведомлен и ремонт (услуга платная) должен быть выполнен после согласия потребителя. Если потребитель не согласен на замену, то в любом ремонте этого инструмента будет отказано. Факт

отказа должен быть зафиксирован в гарантийном талоне или квитанции сервисного центра и подписан владельцем.

P.I.T. WARRANTY CERTIFICATE

Place of seal

Product Name_____

Product Serial Number □□□□□□□□□□□

Battery Serial Number □□□□□□□□□□□□□□

Charger Serial Number □□□□□□□□□□□□□□

Sale Date _____

Trade Organization Name _____

Dear customer!

Thank you for purchasing the P.I.T tool, and we hope that you will be satisfied with your choice. In the process of manufacturing the P.I.T tools pass multilevel quality control, if nevertheless your product will need maintenance, please contact the authorized P.I.T service centers.

Attention!

When buying, ask a seller to check the completeness and operability of the tool, to fill out the Warranty Certificate, the Warranty Card (the boxes shall be filled out by a seller) and to affix the seal of the trade organization in the Guarantee Certificate and the Warranty Card.

Warranty

By this Warranty Certificate, P.I.T. company guarantees the absence of defects of the production nature.

In the event any of the above defects are detected during the warranty period, the specialized P.I.T. service centers shall repair the product and replace the defective spare parts free of charge.

The warranty period for P.I.T. electric machines is 12 months from the date of sale.

“The warranty maintenance terms acknowledged and accepted. The operability and completeness of the product are checked in my presence. No claims on quality and appearance.”

Buyer’s Signature_____ Surname (legibly) _____

Phone _____

ГАРАНТИЙНОЕ СВИДЕТЕЛЬСТВО НА ИНСТРУМЕНТ P.I.T.

Наименование изделия_____

Серийный номер изделия □□□□□□□□□□□

Серийный номер аккумулятора □□□□□□□□□□□

Серийный номер зарядного устройства □□□□□□□□□□□

М.П.

Дата продажи «_____» _____

Наименование торговой организации_____

Уважаемый покупатель!

Благодарим Вас за покупку инструмента P.I.T. и надеемся, что Вы останетесь довольны своим выбором.
При необходимости обслуживания Вашего изделия обращайтесь в авторизированные сервисные центры P.I.T. Все сервисные центры представлены на сайте www.pittools.ru

Внимание!
При покупке требуйте у продавца проверки работоспособности инструмента и его комплектности, а также заполнения гарантийного свидетельства, гарантийного талона (графы «Заполняются продавцом») и простановки печати торговой организации в гарантийном свидетельстве и гарантийных талонах.

Гарантия
На основании данного гарантийного свидетельства компания P.I.T. гарантирует отсутствие дефектов производственного характера.
Если в течение гарантийного срока в Вашем изделии обнаружатся указанные дефекты, то специализированные сервисные центры P.I.T. бесплатно отремонтируют изделие и заменят дефектные запасные части.
Гарантийный срок на электроинструменты P.I.T. составляет 12 месяцев со дня продажи.

«С условиями гарантийного обслуживания ознакомлен(а). Работоспособность и комплектность изделия проверены в моем присутствии. Претензий к качеству и внешнему виду не имею».

Подпись покупателя_____Фамилия(разборчиво)_____
Телефон_____

P.I.T. WARRANTY CARD

Name_____
Serial Number_____
Sale Date _____20__
Date of Receipt from Repair ____20__

P.I.T. **№ 1**

Name_____
Serial Number_____
Sale Date _____20__ Place of Seal
(Filled out by a Seller)
WARRANTY REPAIR CARD
Date of Acceptance for Repair _____20___
Application for Repair _____
Customer _____
Phone (Address)_____
Cause of Application_____
Date of Receipt from Repair _____20__
The Tool is checked in my presence_____
(The Order shall be performed in a Service Center) (Signature)

Name_____
Serial Number_____
Sale Date _____20__
Date of Receipt from Repair ____20__

P.I.T. **№ 2**

Name_____
Serial Number_____
Sale Date _____20__ Place of Seal
(Filled out by a Seller)
WARRANTY REPAIR CARD
Date of Acceptance for Repair _____20___
Application for Repair _____
Customer _____
Phone (Address)_____
Cause of Application_____
Date of Receipt from Repair _____20__
The Tool is checked in my presence_____
(The Order shall be performed in a Service Center) (Signature)

Name_____
Serial Number_____
Sale Date _____20__
Date of Receipt from Repair ____20__

P.I.T. **№ 3**

Name_____
Serial Number_____
Sale Date _____20__ Place of Seal
(Filled out by a Seller)
WARRANTY REPAIR CARD
Date of Acceptance for Repair _____20___
Application for Repair _____
Customer _____
Phone (Address)_____
Cause of Application_____
Date of Receipt from Repair _____20__
The Tool is checked in my presence_____
(The Order shall be performed in a Service Center) (Signature)

ГАРАНТИЙНЫЙ ТАЛОН P.I.T.

P.I.T. Талон № 1

Наименование_____
Серийный номер_____
Дата продажи 《_____》 _____20__
(Заполняется продавцом)
КАРТА ГАРАНТИЙНОГО РЕМОНА
Дата приема ремонт _____20___
Заявка на ремонт _____
Заказчик _____
Телефон (адрес)_____
Причина обращения_____
Дата получения от ремонта _____20__
Инструмент проверен в моем присутствии_____
(Заказ заполняется в Сервисном Центре) (Подпись)

Место печати или штампа

Наименование_____
Серийный номер_____
Дата продажи ____20__
Дата получения от ремонта ___20__

P.I.T. Талон № 2

Наименование_____
Серийный номер_____
Дата продажи 《_____》 _____20__
(Заполняется продавцом)
КАРТА ГАРАНТИЙНОГО РЕМОНА
Дата приема ремонт _____20___
Заявка на ремонт _____
Заказчик _____
Телефон (адрес)_____
Причина обращения_____
Дата получения от ремонта _____20__
Инструмент проверен в моем присутствии_____
(Заказ заполняется в Сервисном Центре) (Подпись)

Место печати или штампа

Наименование_____
Серийный номер_____
Дата продажи ____20__
Дата получения от ремонта ___20__

P.I.T. Талон № 3

Наименование_____
Серийный номер_____
Дата продажи 《_____》 _____20__
(Заполняется продавцом)
КАРТА ГАРАНТИЙНОГО РЕМОНА
Дата приема ремонт _____20___
Заявка на ремонт _____
Заказчик _____
Телефон (адрес)_____
Причина обращения_____
Дата получения от ремонта _____20__
Инструмент проверен в моем присутствии_____
(Заказ заполняется в Сервисном Центре) (Подпись)

Место печати или штампа

Наименование_____
Серийный номер_____
Дата продажи ____20__
Дата получения от ремонта ___20__

20260424-A

P.I.T.

Media account

pit_global PIT Global YouTube PIT Global

bod@pit-tools.com www.pit-tools.com

Made in China / Сделано в КНР