OPERATION MANUAL
ИНСТРУКЦИЯ ПОЛЬЗОВАТЕЛЯ

P.I.T.

PSW900-W2



SEWAGE PUMP
ДРЕНАЖНЫЙ НАСОС

900W Powerful Efficient

Please read the instruction manual carefully before use!
Пожалуйста, внимательно прочтите инструкцию перед использованием!

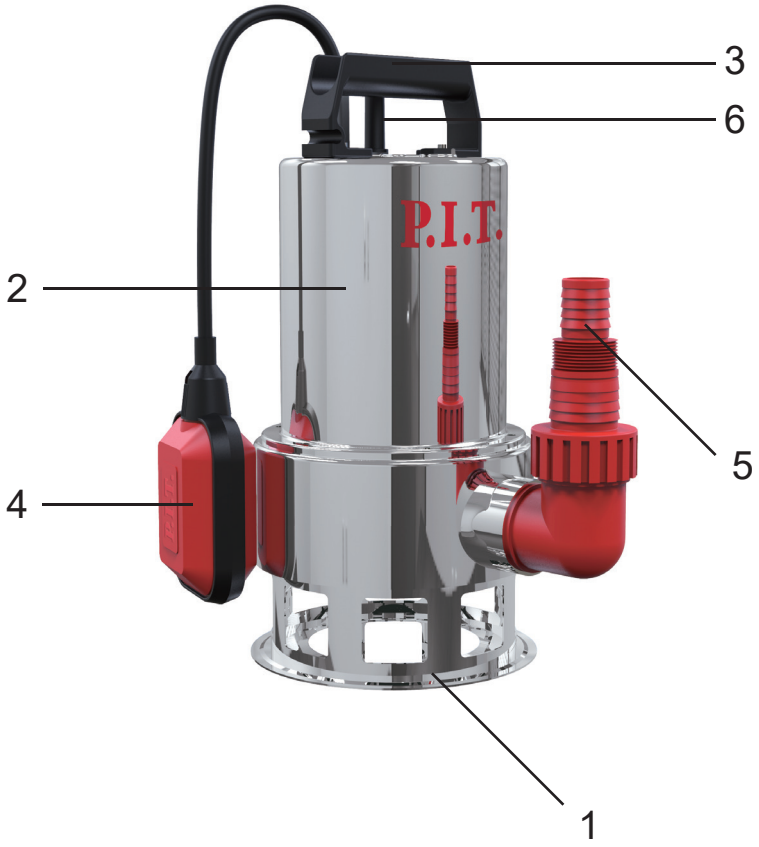
3
6
P.I.T.
2
5
4
1

English

Safety instructions

General power tool safety warnings

WARNING Read all safety warnings and all instructions.

Failure to follow the warnings and instructions may result in electric shock, fire and/or serious injury.

Retain these instructions and directions for future use.

ATTENTION!

- **Do not use the product without protective grounding!**
- **Installation of a residual current device (RCD) with a rated leakage current of 30 mA is mandatory!**
- **The installation of the product and the electrical outlet for connecting it to the mains must be carried out by qualified electricians.**
- **To avoid accidents, it is strictly forbidden to carry out any repair / maintenance work on the equipment without disconnecting it from the electrical network.**
- **The product is intended for pumping ONLY fresh water. DO NOT use the pump for pumping salt water, solvents, corrosive, flammable or explosive liquids, liquid food, faeces.**
- **Do not allow the pump to run dry (without water intake) and / or with a blocked supply channel.**
- **Do not block the water intake holes of the product.**
- **To avoid product damage, DO NOT turn ON or USE the product at temperatures below 1 ° C, and do not leave it working overnight if frost is possible.**
- **The pump is cooled by the surrounding water. Therefore, do not operate the product outside of water and do not use in bodies of water or tanks with water temperatures above 35 ° C.**
- **Do not repair or disassemble the product yourself.**

Electrical safety

ATTENTION! If the safety instructions are not followed, there is a risk of electric shock.

- **The product is intended for use in FULL immersion. Observe the condition of the insulation of the network cable, do not damage the insulation.**

  When connecting the product to the mains power supply, use only grounded electrical outlets to avoid electric shock.
- **Unsuitable electrical cables and cables can be hazardous.** Outdoors, use only approved and appropriately marked extension cords with sufficient wire cross-section.
- **Do not use the mains power cable to transport or fix the instrument.**
- **When disconnecting the appliance from the mains supply, do not pull on the plug, not on the cable.**
- **Be careful not to pinch the power cord or rub it against sharp edges.**
- **Install the device in a stand-up and overfill-proof position.**
- **The mains voltage must correspond to the voltage specified in the technical specifications.**
- **DO NOT use the pump in water bodies (ponds, pools), where people are or may be, and it is also forbidden for people to be in a water body with the pump running.**
- **Electrical connections must only be made by a qualified electrician.**

Safety of people

- **For safety reasons, persons under the age of 16 or those who have not read this manual must not be allowed to work with the device.**
- **The pump is not intended for use by persons with reduced physical or mental capabilities or lack of experience and knowledge of the user, unless he is supervised and instructed in the use of the device by a person responsible for safety.**
- **It is forbidden to operate and service the pump while in a state of extreme fatigue, alcoholic, drug intoxication or under the influence of strong medications.**
- **Children and pets should not be near the pump when it is running.** Children should be supervised to ensure that they do not play with the device.

Safety instructions for working with the pump

- **Any use of the pump in violation of the rules of its operation is considered as use for other purposes.** Damage resulting from use for other purposes is the sole responsibility of the user.
- **The pump is not intended for profes-**

sional or industrial use. Long-term continuous use is not allowed.

- ► **Unauthorized modifications to the pump design, as well as the use of parts that have not passed the tests and are not approved for use by the manufacturer, are prohibited.**
- ► **It is forbidden to pump explosive, flammable, corrosive or health hazardous substances, as well as water containing mechanical impurities in the form of sand, stones, etc.**
- ► **The pump is not suitable for pumping chlorine-containing water in swimming pools.**
- ► **Not recommended for pumping drinking water.**
- ► **At the installation site of the pump, there should be enough space for free movement of the float switch.**
- ► **To avoid freezing, the water must be completely drained from the pump and from the suction and pressure lines.**
- ► **Do not exceed the maximum immersion depth for the pump - increased load (increased water column pressure) if it is impossible to pump water through the pump (due to the pressure, more maximum) can lead to overheating and damage to the impeller.**

Description of product and services

Read all safety instructions and instructions.
Failure to follow the safety instructions and instructions can result in electric shock, fire and / or serious injury.
Please observe the illustrations at the beginning of the operating instructions.

Intended use

The pump is designed for pumping clean and dirty water. It can be used for pumping water from reservoirs, organizing water intake from a depth (wells) and supplying it to a height, to protect basements and other premises from flooding; for drainage of reservoirs, reservoirs, pits and use in aeration and drainage systems, taking into account the technical characteristics of the model.
The product is not intended for continuous operation (continuous pumping mode).

Product features

The numbering of the product features refers to the diagram of the power tool on the graphics page.

1. Water inlet
2. Pump housing
3. Handle
4. Float switch
5. Water inlet pipe
6. Network cable

Technical data

Model	PSW900-W2
Rated voltage	220 V~/50 Hz
Rated power	900 W
Performance	15 m³/h
Lift	9 m
Outlet diameter	Ø25 mm
The depth of immersion	7 m
The permissible particle size	20 mm
The diameter of the output fitting	1",1½", G 1",G 1½"
Weight	5.25 Kg

Contents of delivery

Sewage Pump	1 pc
Float switch	1 pc
The fitting is a day off	1 pc
Instruction manual	1 pc

Note

In text and numbers, may technical errors and mistakes were made Since the product is constantly being improved, P.I.T. reserves the right to make changes to the specifications and equipment of the product specified here without prior notice.

Preparation for work

- ► **With irregular operation of the pump, a reinforced/sleeve of the corresponding diameter can be used as a pressure pipeline. The hose is put on the fitting of the pressure pipe and attached with a clamp (not included).**
- ► **With regular and prolonged operation of the pump at the installation site, the pressure pipeline is recommended to be made from the pipe. The pump is installed on the support at the bottom of the tank. The pipe of the pressure line is connected to the fitting of the pressure pipe or with the threaded part of the pressure pipe in which the fitting is attached.**
- ► **Please note that the productivity of the pump depends on the diameter of the hose, the smaller the diameter of the connected hose, the lower the perfor-**

mance of the pump.

- ► **If necessary, attach the cable or cable to the handle(3);**
- ► **Check that all connections are secure.**
- ► **Lower the pump into the water while holding it by the rope. Secure the cable.**

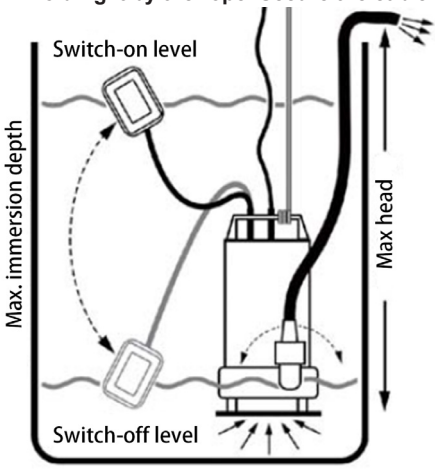

- ► Water should not leak out anywhere. The tightness of the connections directly affects the pump performance.

The maximum head - is the maximum height of water rise from the pump at its maximum allowable submersion.

Maximum capacity - is the maximum possible amount of water pumped by the pump per unit of time.

When applying the water supply channel, take into account that:

- ► The performance of the pump directly depends on the pressure (height of water lifting). It is not recommended to use the pump for maximum pressure - in this case, the water supply will be minimal.
- ► Gydraulic resistance of 10 meters of the horizontal section of the highway is approximately 1 meter of pressure.

An increase in the number of adapters, kinks and a decrease in the diameter of the nozzles reduces the head and productivity.

Exploitation

The submersible drainage pump is designed to operate under water at a depth of 5 meters at temperatures from +1°C to +35°C in a place with a low level of pollution.

ATTENTION! Every 15 minutes of continuous operation of the pump, it is necessary to take a break for 10-15 minutes.

- ► Make sure that the network parameters correspond to the parameters indicated on the pumping equipment and in this operating manual.
- ► Make sure that the pumping equipment will be connected to the mains through a residual current device with a rated operating current ≤ 30 mA.

Adjust the length of the float switch wire by attaching the wire to the hole in the pump body. This allows you to adjust the immersion depth and the automatic cut-off depth.

If the water level falls below the level of the float switch, the pump will shut off. This protects the pump from running dry.

The float switch can be forcibly locked in order to pump liquid to the level of the water intake holes.

Fasten the float switch vertically in the slots on the pump housing.

Make sure that the intake holes are always covered with water. Otherwise, if the water runs out and the pump runs dry, the pump parts will wear out quickly and the pump may fail.

- ► Place the pump on a firm, clean (no draft) base or, if depth permits, hang it from the carry handle using a rope or cable (sold separately). Do not suspend the pump by the power cable. The free space around the pump should be at least 50x50 cm. When the pump is first immersed in water, tilt it, so you remove air from the water intake part. Otherwise, the initial start-up of the pump will be difficult due to the air lock.
- ► Connect the plug of the mains cable to the mains. Check the process of pumping water.

ATTENTION! If the water level is too low, when the pump is turned off, any dirt inside the pump will dry out quickly. This can result in the pump not starting when the water level rises. To ensure efficient pump operation, regularly clean the bottom of the shaft to remove any debris.

Auto mode

In automatic mode, a float switch controls the operation of the pump.

In order for the pump to start working in automatic mode, lower it into water, connect the mains cable plug to the mains. The pump will run until the float switch reaches the minimum depth required to shut off. It is recommended to install the pump on a solid base to maintain an upright position. After diving, make sure that the float switch is not obstructed.

ATTENTION! The pump must be lowered to a depth using a cable tied to the handle. Never immerse the pump in water using the mains cable.

Manual mode

For manual operation, the motor can be started by lifting the float switch by hand. Lower the float switch to turn off the pump.

ATTENTION! During manual operation, do not leave the pump unattended; working without water will damage it.

End of work

After use, run clean water through the pump for 2-3 minutes in order to get rid of sediment and particles that may accumulate in the pump or outlet hose.

Disconnect the mains cable from the mains, remove the pump from the water and move it to a dry ventilated area.

Note! The pump has no automatic shutdown system in the absence of water flow through it. Therefore, always open the tap first, then turn on the product. The pump is not allowed with a blocked pipeline of water supply and “dry” (without water intake). To turn off the pump at the end of the work, remove the fork from the electric outlet.

ATTENTION! With a too low water level, when the pump turned off, any pollution inside the pump quickly dry out. This can lead to the fact that the pump will not turn on with an increase in water level. To ensure efficient operation of the pump, regularly clean the lower part of the shaft from clogging.

Note! To prevent water drain from the pipeline, when turning off the pump, we recommend installing the check valve (it is not included in the delivery kit).

Before long -term storage, as well as when cleaning in the winter, disconnect the hoses from the product and completely drain the water from the hoses and the product.

ATTENTION! With a stained (littered) day, the pump is fixed suspended at a distance from the bottom, ensuring the safe operation of the pump. A thick bottom mass can lead to its clogging and failure.

Storage and maintenance

Be sure to flush the pump with clean water after each use.

Storage

With prolonged inactivity of the fecal pump, as well as in winter, storage must be carried out in a dry, heated room. First, it is necessary to drain the remaining water from it and pipes, rinse with clean water and dry.

The pump does not require preservation. It should be stored at temperatures between + 1 ° C and + 35 ° C, away from heating devices and avoiding direct sunlight.

Transportation

Products can be transported by any type of closed transport in the manufacturer’s packaging or without it, while preserving the product from mechanical damage, atmospheric precipitation.

Service

Have your power tool repaired only by qualified personnel and only with original replacement parts.

This ensures the safety of the power tool.

The list of authorized service centers can be found on the official website of P.I.T. by the link: https://pittools.ru/servises/

Dispose of waste



Damaged power tools, batteries, accessories and waste packaging materials must be recycled and reused in an environmentally friendly manner.

Do not throw power tools and accumulators / batteries into general household waste!

Product serial number interpretation serial number

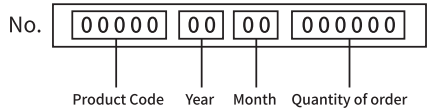

The date of manufacture of the product is encoded in the serial number printed on the body of the tool. The first 2 digits indicate the year of issue, the next 2 digits indicate the month.

TERMS OF WARRANTY SERVICE

To customers (users) of warranty service:

1. This warranty certificate is the only document that confirms your right to free warranty service. If this proof is not presented, no claims will be accepted. Warranty certificates cannot be recovered if lost or damaged.

2. It is required to provide a valid and legal document for purchasing the product. The document must have the name or seal of the sales company; at the same time, state the full model name of the purchased P.I.T. product, the serial number on the nameplate of the fuselage, and the date of purchase, and the required warranty. The whole machine and its accessories.

The warranty period:

1. The warranty period of the product is 12 months from the date of sale. During the warranty period, the service department will eliminate manufacturing defects free of charge and replace the parts that fail due to the manufacturer's fault. In warranty repair, an equivalent operable product is not provided. Replaceable parts become the property of the service provider.

2. The wear degree on the diameter of the motor rotor commutator is less than 0.4 mm (except for brushless motor tools), and the internal damage caused by the quality of the tool belongs to the warranty.

The following situations occur during the warranty period, which is not covered by the warranty:

1. In the absence of any valid legal documents (invoices) such as warranty certificates and warranty cards to prove the date of purchase.

2. Damage caused by natural wear and overload. (For example, motor rotor and stator failure caused by overload, scorching or melting of the primary winding of the welding machine transformer, charging or starting the charging device, melting of internal parts, burning of electronic circuit boards, etc.)

3. The casing and power cord are mechanically damaged, as well as damage caused by corrosive media and high and low temperature, foreign objects entering the ventilation network of the motor, and damage caused by improper storage (corrosion of metal parts);

4. Damage caused by improper carrying, transportation and storage by users.

5. Products that are opened, repaired, replaced or modified by users themselves.

6. Any damage caused by indiscriminate use, beyond the scope of use of the tool, and not in accordance with the instructions for use and maintenance. (see chapter "Safety Precautions" in the manual);

7. The damage caused by the following situations is not guaranteed due to improper use and non-quality problems:

(1) When the power tool is running at high speed, use the braking device to forcibly stop the rotation.

(2) Excessive pressure is applied to the tool during the use of the tool.

(3) Use the tool outside the scope of its purpose and capabilities.

(4) Damage caused by the tool working in a dusty environment for a long time without timely maintenance of the tool.

(5) Change the rotation direction of the work head before the tool stops completely.

(6) Shock the battery or charger and replace the plug of the charger without permission, causing damage to the battery or charger.

(7) Damage caused by two-stroke gasoline tools not being fueled in the correct proportions.

The warranty does not include:

1. Replacement of accessories (accessories and components) such as batteries, discs, blades, drills, drills, chucks, chains, sprockets, collet clamps, guide rails, tension and fastening elements, dresser heads, grinders And belt sander base machine, hexagonal head, etc.;

2. Wearing parts, such as: carbon brushes, transmission belts, seals, protective covers, guide rollers, guide rails, rubber seals, bearings, toothed belts and wheels, shanks, brake belts, starter ratchets and ropes, piston rings Wait.

The above accessories are replaced with paid services during the warranty period;

Русский

Указания по технике безопасности

Общие указания по технике безопасности для электроинструментов



ПРЕДУПРЕЖДЕНИЕ
Прочтите все указания и инструкции по технике безопасности.

Несоблюдение указаний и инструкций по технике безопасности может стать причиной поражения электрическим током, пожара и тяжелых травм.

Сохраняйте эти инструкции и указания для будущего использования.

ВНИМАНИЕ!

- **Не допускайте эксплуатации изделия без защитного заземления!**
- **Установка устройства защитного отключения (УЗО) номинальным током утечки 30 мА обязательна!**
- **Монтаж изделия и электрической розетки для его подключения электросети должны выполнять квалифицированные специалисты по электромонтажным работам.**
- **Во избежание несчастных случаев, категорически запрещается производить какие-либо ремонтные/обслуживающие работы на оборудовании без отключения его от электрической сети.**
- **Изделие предназначено для перекачивания ТОЛЬКО пресной воды. НЕ ИСПОЛЬЗУЙТЕ насос для перекачивания соленой воды, растворителей, агрессивных, легковоспламеняющихся и взрывчатых жидкостей, жидких пищевых продуктов, фекалий.**
- **Не допускайте работу насоса «всухую» (без забора воды) и/или с перекрытым подающим каналом.**
- **Не закрывайте водозаборные отверстия изделия.**
- **Во избежание выхода изделия из строя НЕ ВКЛЮЧАЙТЕ и НЕ ИСПОЛЬЗУЙТЕ изделие при температурах ниже 1°С, а также не оставляйте его работающим на ночь при возможности заморозков.**
- **Насос охлаждается окружающей водой. Поэтому не допускайте работы изделия вне воды и не используйте в водоемах или резервуарах с температурой воды выше 35°С.**
- **Не ремонтируйте и не разбирайте изделие самостоятельно.**

Электробезопасность

ВНИМАНИЕ! При несоблюдении указаний по технике безопасности существует опасность поражения электрическим током.

- **Изделие предназначено для эксплуатации при ПОЛНОМ погружении. Следите за состоянием изоляции сетевого кабеля, не допускайте повреждения изоляции.**
- **При подключении изделия в сеть электропитания используйте только розетки с заземлением – это поможет избежать удара электрическим током.**
- **Неподходящие электрические удл и нителимогутпре дставлять опасность.** Вне помещений следует использовать только допущенные для использования и соответственно маркированные электрические удлинители с достаточным поперечным сечением провода.
- **Не используйте сетевой кабель питания для транспортировки или фиксации прибора.**
- **При отсоединении прибора от сети п итаниянеобхо димотянуть за штепсельную вилку, а не за кабель.**
- **Следите за тем, чтобы сетевой кабель не защемлялся и не терся об острые края.**
- **Устанавливайте устройство в стойком и защищённом от опрокидывания положении.**
- **Напряжение в сети должно соответствовать напряжению, указанному в технических характеристиках.**
- **ЗАПРЕЩАЕТСЯ эксплуатация насоса в водоемах (прудах, бассейнах), в которых находятся или могут находиться люди, а также запрещается людям находиться в водоеме с работающим насосом.**
- **Электрические соединения должны выполняться только квалифицированным электриком.**

Безопасность людей

- **В целях безопасности лица моложе 16 лет, а также лица, не ознакомившиеся с данным руководством, не должны допускаться до работы с устройством.**
- **Насос не предназначен для использования лицами с ограниченными физическими или умственными спо-**

собностями или при отсутствии у пользователя опыта и знаний, если он не находится под контролем и не проинструктирован об использовании устройства лицом, ответственным за безопасность.

- **Запрещается эксплуатировать и обслуживать насос, находясь в состоянии сильной усталости, алкогольного, наркотического опьянения или под воздействием сильнодействующих медицинских препаратов.**
- **Дети и домашние животные не должны находиться вблизи насоса во время его работы.** Следите за тем, чтобы дети не играли с устройством.

Указания по технике безопасности при работе с насосом

- **Любое использование насоса с нарушением правил его эксплуатации считается использованием не по назначению.**За ущерб, возникший в результате использования не по назначению, ответственность несёт только пользователь.
- **Насос не предназначен для профессионального или промышленного использования.** Не допускается длительное непрерывное использование.
- **Запрещается самовольное внесение изменений в в конструкцию насоса, а также использование деталей, не прошедших испытания и не разрешённых к применению изготовителем.**
- **Запрещается перекачивание взрывоопасных, горючих, агрессивных или опасных для здоровья веществ, а также воды, содержащей механические примеси в виде песка, камней, и т. п.**
- **Насос не предназначен для перекачивания хлорсодержащей воды в плавательных бассейнах.**
- **Не рекомендуется для перекачивания питьевой воды.**
- **На месте установки насоса должно быть достаточно места для свободного перемещения поплавкового выключателя.**
- **Во избежании замерзания необходимо полностью слить воду из насоса,а также всасывающей и напорной магистралей.**
- **Не превышайте максимальной для насоса глубины погружения – повышенная нагрузка (увеличенное давление водяного столба) при невозможности прокачки воды через насос (ввиду напора, больше максимального) может привести к перегреву и повреждению крыльчатки.**

Описание продукта и услуг



Прочтите все указания и инструкции по технике безопасности. Несоблюдение указаний по технике безопасности и инструкций может привести к поражению электрическим током, пожару и/или тяжелым травмам.

Пожалуйста, соблюдайте иллюстрации в начале руководства по эксплуатации.

Применение по назначению

Насос предназначен для перекачивания чистой и загрязненной воды. Может применяться для перекачивания воды из водоемов, организации забора воды с глубины (колодцы) и подачи на высоту, для защиты от затопления подвальных и иных помещений; для осушения водоемов, резервуаров, котлованов и использования в системах аэрации и дренажа с учетом технических характеристик модели.

Изделие не предназначено для продолжительной работы (режим длительной перекачки).

Устройство насоса

Общий вид инструмента представлен на странице с иллюстрациями.

1. Водозаборное отверстие
2. Корпус насоса
3. Рукоятка
4. Поплавковый выключатель
5. Патрубок подачи воды
6. Сетевой кабель

Технические данные

Модель	**PSW900-W2**
Номинальные напряжение/частота	220 В / 50 Гц
Номинальная мощность	900 Вт
Производительность	15 м^3 / ч
Напор	9 м
Диаметр выхода	Ø25 мм
Глубина погружения	7 м
Допустимый размер частиц	20 мм
Диаметр выходного штуцера	1",1½", G 1",G 1½"

Модель	PSW900-W2
Вес	5.25 кг

Комплект поставки

Дренажный Насос	1шт.
Поплавковый выключатель	1шт.
Штуцер выходной	1шт.
Инструкция пользователя	1шт.

Примечание

В тексте и цифровых обозначениях могут быть допущены технические ошибки и опечатки.Так как изделие постоянно совершенствуется, P.I.T. оставляет за собой право на внесение изменений в указанные здесь технические характеристики и комплектацию изделия без предварительного уведомления.

Подготовка к работе

- **При нерегулярной эксплуатации насоса в качестве напорного трубопровода можно использовать армированный шланг/рукав соответствующего диаметра. Шланг надевается на штуцер напорного патрубка и крепится хомутом (в комплект не входит).**
- **При регулярной и продолжительной эксплуатации насоса на месте установки, напорный трубопровод рекомендуется выполнить из трубы. Насос устанавливается на опору на дне резервуара. Трубопровод напорной магистрали соединяется со штуцером напорного патрубка или с резьбовой частью напорного патрубка, в которой крепится штуцер.**
- **Обратите внимание, что производительность насоса, зависит от диаметра шланга, чем меньше диаметр подключенного шланга, тем меньше производительность насоса.**
- **При необходимости, закрепите трос или кабель на рукоятке;**
- **Проверьте надежность крепления всех соединений.**
- **Опустите насос в воду удерживая его за трос. Закрепите трос.**

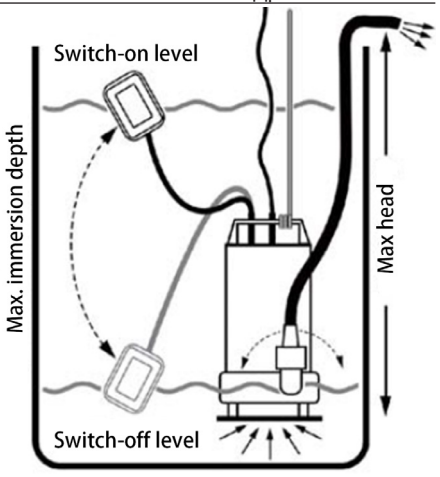

Вода нигде не должна сочиться наружу. Герметичность соединений напрямую влияет на производительность работы насоса.

Максимальный напор - это максимальная высота подъема воды от насоса при максимально допустимом его погружении.

Максимальная производительность - это максимально возможное количество воды, перекачиваемое насосом в единицу времени.

При устройстве канала подачи воды примите во внимание, что:

- производительность насоса напрямую зависит от напора (высоты подъема воды). Не рекомендуется использовать насос при максимальном напоре – в этом случае подача воды будет минимальна.
- гидравлическое сопротивление 10 метров горизонтального участка магистрали равняется приблизительно 1 метру напора.
- Увеличение количества переходников, перегибов и уменьшение диаметра патрубков снижает напор и производительность.

Эксплуатация

Насос погружной дренажный предназначен для работы под водой на глубине до 5 метров при температуре от +1°C до +35°C в месте с низким уровнем загрязнения.

ВНИМАНИЕ! Через каждые 15 минут непрерывной работы насоса необходимо делать перерыв на 10-15 минут.

- ► Убедитесь, что параметры сети соответствуют параметрам, указанным на насосном оборудовании и в настоящем руководстве по эксплуатации.
- ► Убедитесь, что насосное оборудование будет подключаться к электросети через устройство защитного отключения с номинальным током срабатывания ≤ 30 мА.

Отрегулируйте длину провода поплавкового выключателя, закрепив его провод в отверстие на корпусе насоса. Тем самым вы регулируете глубину погружения и глубину автоматического срабатывания отключения.

Если уровень воды опустится ниже уровня поплавкового выключателя, насос отключится. Тем самым обеспечивается защита насоса от работы без воды.

Поплавковый выключатель можно принудительно зафиксировать для того, чтобы откачивать жидкость до уровня отверстий водозаборной части.

Закрепите поплавковый выключатель в вертикальном положении в специальные прорези на корпусе насоса.

Следите за тем, чтобы заборные отверстия всегда оставались покрытыми водой. В противном случае, если вода закончится, и насос будет работать всухую, детали насоса быстро изнашиваются и насос может выйти из строя.

- ► Установите насос на твердое чистое (безосадка) основание или, если позволяет глубина, подвесьте его за ручку для переноски, используя веревку или трос (приобретаются отдельно). Запрещено подвешивать насос за провод питания. Свободное пространство вокруг насоса должно быть не менее чем 50x50 см. При первом погружении насоса в воду, наклоните его, таким образом, вы удалите из водозаборной части воздух. Иначе первоначальный запуск насоса будет затруднен из-за воздушной пробки.
- ► Подключите штекер сетевого кабеля к электросети.Контролируйте процесс перекачки воды.

ВНИМАНИЕ! При слишком низком уровне воды, когда насос выключился, любые загрязнения внутри насоса быстро засыхают. Это может привести к тому, что насос не включится при повышении уровня воды. Для обеспечения эффективной работы насоса регулярно очищайте нижнюю часть вала от засорений.

Автоматический режим

В автоматическом режиме поплавковый выключатель контролирует работу насоса. Для того, чтобы насос начал работать в автоматическом режиме, опустите его в воду, подключите штекер сетевого кабеля к сети. Насос будет работать до тех пор, пока поплавковый выключатель не достигнет минимально требуемой для отключения глубины. Рекомендуется устанавливать насос на прочной основе для сохранения вертикального положения. После погружения убедитесь в отсутствии препятствий для перемещения поплавкого выключателя.

ВНИМАНИЕ! Насос нужно опускать на глубину при помощи привязанного к ручке троса. Никогда не опускайте насос в воду с помощью сетевого кабеля.

Ручной режим

Для эксплуатации в ручном режиме, двигатель можно включить, подняв поплавковый выключатель рукой. Для выключения насоса опустите поплавковый выключатель.

ВНИМАНИЕ! При ручном режиме эксплуатации не оставляйте насос без присмотра, работа без воды приводит к выходу его из строя.

Окончание работы

После использования прогоните в течение 2-3 минут через насос чистую воду для того, чтобы избавиться от осадков и частиц, которые могут накопиться в насосе или выпускном шланге.

Отключите сетевой кабель от электросети, извлеките насос из воды и переместите в сухое проветриваемое помещение.

Примечание! Насос не имеет системы автоматического отключения при отсутствии расхода воды через него. Поэтому ВСЕГДА сначала открывайте кран, потом включайте изделие. Не допускается работа насоса с перекрытым трубопроводом подачи воды и «всухую» (без забора воды). Для выключения насоса по окончании работы выньте вилку из электрической розетки.

ВНИМАНИЕ! При слишком низком уровне воды, когда насос выключился, любые загрязнения внутри насоса быстро засыхают. Это может привести к тому, что насос не включится при повышении уровня воды. Для обеспечения эффективной работы насоса регулярно очищайте нижнюю часть вала от засорений.

Примечание! Для предотвращения слива воды из трубопровода при выключении насоса рекомендуем установить обратный клапан (в комплект поставки не входит).
Перед длительным хранением, а также при уборке на зимнее время, отсоедините от изделия шланги и полностью слейте воду из шлангов и изделия.
ВНИМАНИЕ! При заиленном (замусоренном) дне, насос закрепляется подвешенным на расстоянии от дна, обеспечивающем безопасную работу насоса. Густая донная масса может привести к его засорению и выходу из строя.

Хранение и техническое обслуживание

После каждого использования обязательно промывайте насос чистой водой.

Хранение

При длительном бездействии фекального насоса, а также в зимний период, хранение необходимо осуществлять в сухом отапливаемом помещении. Предварительно необходимо слить из него и труб остатки воды, промыть чистой водой и высушить.
Насос не требует консервации. Его следует хранить при температуре от +1°С до +35°С, вдали от нагревательных приборов и избегая попадания прямых солнечных лучей.

Транспортировка

Транспортировать продукцию можно любым видом закрытого транспорта в упаковке производителя или без нее, с сохранением изделия от механических повреждений, атмосферных осадков.

Сервис

Ремонт вашего электроинструмента поручайте только квалифицированному персоналу и только с применением оригинальных запасных частей.
Этим обеспечивается безопасность электроинструмента.
Список авторизованных сервисных центров можно посмотреть на официальном сайте P.I.T. по ссылке: https://pittools.ru/servises/

Утилизация



При утилизации пришедшего в негодность насоса примите все меры, чтобы не нанести вреда окружающей среде.
Не стоит самостоятельно пытаться утилизировать насос. Настоятельно рекомендуется обратиться в специальную службу.

Расшифровка даты изготовления изделия

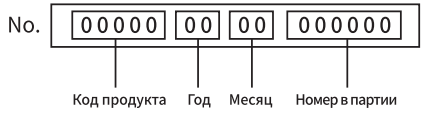

Дата изготовления изделия зашифрована в серийном номере, напечатанном на корпусе инструмента. Первые 2 цифры обозначают год выпуска, следующие 2 цифры – месяц.

УСЛОВИЯ ГАРАНТИЙНОГО ОБСЛУЖИВАНИЯ

1.Настоящее гарантийное свидетельство является единственным документом, подтверждающим ваше право на бесплатное гарантийное обслуживание. Без предъявления данного свидетельства претензии не принимаются. В случае утери или порчи гарантийное свидетельство не восстанавливается.
2. Гарантийный срок указан в гарантийном сертификате. В течение гарантийного срока сервисная служба бесплатно устраняет производственные дефекты и производит замену деталей, вышедших из строя по вине изготовителя. На период гарантийного ремонта эквивалентный исправный инструмент не предоставляется. Заменяемые детали переходят в собственность служб сервиса.
Компания P.I.T. не несет ответственности за вред, который может быть причинен при работе с электроинструментом.
3.В гарантийный ремонт инструмент принимается в чистом виде, при обязательном наличии надлежащим образом оформленных документов: настоящего гарантийного свидетельства, гарантийного талона, с полностью заполненными полями, штампом торговой организации и подписью покупателя.
4.Гарантийный ремонт не производится в следующих случаях:
- при отсутствии гарантийного свидетельства и гарантийного талона или неправильном их оформлении;
- степень износа диаметра коллектора ротора двигателя превышает 0,4 мм (за исключением инструментов с бесщеточным двигателем);
- при совместном выходе из строя якоря и статора электродвигателя, при обугливании или оплавлении первичной обмотки транс-

форматора сварочного аппарата, зарядного или пуско-зарядного устройства, при оплавлении внутренних деталей, прожиге электронных плат и других случаях;
- если гарантийное свидетельство или талон не принадлежат данному электроинструменту или не соответствует установленному поставщиком образцу;
- по истечении срока гарантии;
- при попытках самостоятельного вскрытия или ремонта электроинструмента вне гарантийной мастерской;
- внесения конструктивных изменений и смазки инструмента в гарантийный период, о чем свидетельствуют, например, заломы на шлицевых частях крепежа корпусных деталей;
- при использовании электроинструмента в производственных или иных целях, связанных с получением прибыли, а также при возникновении неисправностей связанных с нестабильностью параметров электросети, превышающих нормы, установленные ГОСТ;
- при неправильной эксплуатации, использованию электроинструмента не по назначению, указанному в инструкции по эксплуатации, установки на электроинструмент не предназначенных заводом-изготовителем насадок, дополнительных приспособлений и т.п.;
- при механических повреждениях корпуса, сетевого шнура и при повреждениях, вызванных воздействиями агрессивных средств и высоких и низких температур, попадании инородных предметов в вентиляционные решетки электроинструмента, а также при повреждениях, наступивших в результате неправильного хранения (коррозия металлических частей);
- при естественном износе деталей электроинструмента, в результате длительной эксплуатации (определяется по признакам полной или частичной выработки ресурса, сильного загрязнения, ржавчины снаружи и внутри электроинструмента, отработанной смазки в редукторе);
- при возникновении повреждений в связи с несоблюдением предусмотренных инструкцией условий эксплуатации (см. главу «Указание по технике безопасности» в инструкции).
- при повреждении изделия вследствие несоблюдения правил хранения и транспортировки;
- при сильном внутреннем загрязнении инструмента;
- при работе с перегрузкой бензоинструмента, изменении цвета чашки и муфты сцепления в результате перегрева;
- при обрыве шнура стартера при условии исправности остальных деталей пускового устройства;
- на все виды работ, выполняемые при периодическом техническом обслуживании (регулировки, чистке, замене расходных материалов и др.);
- на неисправности, возникшие в результате нарушения требований и правил эксплуатации, установленным паспортом изделия. Например, перегрев изделия, несоблюдение требований к составу и качеству топливной смеси, повлекших выход из строя поршневой группы (безусловным признаком этого является залегание поршневого кольца и/или наличие царапин и потертостей на внутренней поверхности цилиндра и поверхности поршня, разрушение или оплавление опорных подшипников шатуна и поршневого пальца);
- на внешние и внутренние загрязнения, царапины, трещины, повреждения, возникшие в процессе эксплуатации или транспортировки.
- при работе электроинструментом с перегрузкой и заклиниванием оснастки, о чем свидетельствуют задиры, изменение цвета от температуры упорных и прижимных шайб, зажимного патрона, выхода из строя редуктора.

Профилактическое обслуживание электроинструмента (чистка, промывка, смазка, замена пыльников, поршневых и уплотнительных колец) в гарантийный период является платной услугой.

Срок службы изделия составляет 3 года.

Срок хранения – 2 года. Не рекомендуется к эксплуатации по истечении 2 лет хранения с даты изготовления, которая указана в серийном номере на этикетке инструмента, без предварительной проверки (определение даты выпуска смотрите ранее в Руководстве пользователя).

О возможных нарушениях, изложенных выше условий гарантийного обслуживания, владельцу сообщается после проведения диагностики в сервисном центре. Владелец инструмента доверяет проведение диагностики в сервисном центре в свое отсутствие.

Запрещается эксплуатация электроинструмента при проявлении признаков повы-

шенного нагрева, искрения, а также шума в редукторной части. Для выяснения причин неисправности покупателю следует обратиться в гарантийную мастерскую.

Неисправности, вызванные несвоевременной заменой угольных щеток двигателя, устраняются за счет покупателя.

5.Гарантия не распространяется на:

- сменные принадлежности (аксессуары и оснастка), например: аккумуляторы, диски, ножи, сверла, буры, патроны, цепи, звездочки, цанговые зажимы, шины, элементы натяжения и крепления, головки триммеров, подошвы шлифовальных и ленточных машин, фильтры, головки шестигранные сменные насадки и т.п.
- быстроизнашивающиеся детали, например: угольные щетки, приводные ремни, сальники, защитные кожухи, направляющие ролики, направляющие, резиновые уплотнения, подшипники, зубчатые ремни и колеса, стволы, ленты тормоза, храповики и тросы стартеров, поршневые кольца и т.п.

Замена их в течение гарантийного срока является платной услугой.

- шнуры питания, в случае повреждения изоляции. В данном случае потребитель должен быть уведомлен и ремонт (услуга платная) должен быть выполнен после согласия потребителя. Если потребитель не согласен на замену, то в любом ремонте этого инструмента будет отказано. Факт отказа должен быть зафиксирован в гарантийном талоне или квитанции сервисного центра и подписан владельцем.

P.I.T. WARRANTY CERTIFICATE

Place of seal

Product Name_____

Product Serial Number □□□□□□□□□□□

Charger Serial Number □□□□□□□□□□□□□□

Sale Date _____

Trade Organization Name _____

Dear customer!

Thank you for purchasing the P.I.T tool, and we hope that you will be satisfied with your choice. In the process of manufacturing the P.I.T tools pass multilevel quality control, if nevertheless your product will need maintenance, please contact the authorized P.I.T service centers.

Attention!

When buying, ask a seller to check the completeness and operability of the tool, to fill out the Warranty Certificate, the Warranty Card (the boxes shall be filled out by a seller) and to affix the seal of the trade organization in the Guarantee Certificate and the Warranty Card.

Warranty

By this Warranty Certificate, P.I.T. company guarantees the absence of defects of the production nature.

In the event any of the above defects are detected during the warranty period, the specialized P.I.T. service centers shall repair the product and replace the defective spare parts free of charge.

The warranty period for P.I.T. electric machines is 12 months from the date of sale.

“The warranty maintenance terms acknowledged and accepted. The operability and completeness of the product are checked in my presence. No claims on quality and appearance.”

Buyer’s Signature_____ Surname (legibly) _____

Phone _____

ГАРАНТИЙНОЕ СВИДЕТЕЛЬСТВО НА ИНСТРУМЕНТ P.I.T.

Наименование изделия_____

Серийный номер изделия □□□□□□□□□□□

Серийный номер зарядного устройства □□□□□□□□□□□

М.П.

Дата продажи «_____» _____

Наименование торговой организации_____

Уважаемый покупатель!

Благодарим Вас за покупку инструмента P.I.T. и надеемся, что Вы останетесь довольны своим выбором.
При необходимости обслуживания Вашего изделия обращайтесь в авторизированные сервисные центры P.I.T. Все сервисные центры представлены на сайте www.pittools.ru

Внимание!
При покупке требуйте у продавца проверки работоспособности инструмента и его комплектности, а также заполнения гарантийного свидетельства, гарантийного талона (графы «Заполняются продавцом») и простановки печати торговой организации в гарантийном свидетельстве и гарантийных талонах.

Гарантия
На основании данного гарантийного свидетельства компания P.I.T. гарантирует отсутствие дефектов производственного характера.
Если в течение гарантийного срока в Вашем изделии обнаружатся указанные дефекты, то специализированные сервисные центры P.I.T. бесплатно отремонтируют изделие и заменят дефектные запасные части.
Гарантийный срок на электроинструменты P.I.T. составляет 12 месяцев со дня продажи.

«С условиями гарантийного обслуживания ознакомлен(а). Работоспособность и комплектность изделия проверены в моем присутствии. Претензий к качеству и внешнему виду не имею».

Подпись покупателя_____Фамилия(разборчиво)_____

Телефон_____

P.I.T. WARRANTY CARD

Name_____
Serial Number_____
Sale Date _____20__
Date of Receipt from Repair ____20__

P.I.T. **№ 1**

Name_____
Serial Number_____
Sale Date _____20__ Place of Seal
(Filled out by a Seller)
WARRANTY REPAIR CARD
Date of Acceptance for Repair _____20___
Application for Repair _____
Customer _____
Phone (Address)_____
Cause of Application_____
Date of Receipt from Repair _____20__
The Tool is checked in my presence_____
(The Order shall be performed in a Service Center) (Signature)

Name_____
Serial Number_____
Sale Date _____20__
Date of Receipt from Repair ____20__

P.I.T. **№ 2**

Name_____
Serial Number_____
Sale Date _____20__ Place of Seal
(Filled out by a Seller)
WARRANTY REPAIR CARD
Date of Acceptance for Repair _____20___
Application for Repair _____
Customer _____
Phone (Address)_____
Cause of Application_____
Date of Receipt from Repair _____20__
The Tool is checked in my presence_____
(The Order shall be performed in a Service Center) (Signature)

Name_____
Serial Number_____
Sale Date _____20__
Date of Receipt from Repair ____20__

P.I.T. **№ 3**

Name_____
Serial Number_____
Sale Date _____20__ Place of Seal
(Filled out by a Seller)
WARRANTY REPAIR CARD
Date of Acceptance for Repair _____20___
Application for Repair _____
Customer _____
Phone (Address)_____
Cause of Application_____
Date of Receipt from Repair _____20__
The Tool is checked in my presence_____
(The Order shall be performed in a Service Center) (Signature)

ГАРАНТИЙНЫЙ ТАЛОН P.I.T.

P.I.T. Талон № 1

Наименование_____
Серийный номер_____
Дата продажи 《_____》 _____20__
(Заполняется продавцом)
КАРТА ГАРАНТИЙНОГО РЕМОНА
Дата приема ремонт _____20___
Заявка на ремонт _____
Заказчик _____
Телефон (адрес)_____
Причина обращения_____
Дата получения от ремонта _____20__
Инструмент проверен в моем присутствии_____
(Заказ заполняется в Сервисном Центре) (Подпись)

Место печати или штампа

Наименование_____
Серийный номер_____
Дата продажи _____20__
Дата получения от ремонта ___20__

P.I.T. Талон № 2

Наименование_____
Серийный номер_____
Дата продажи 《_____》 _____20__
(Заполняется продавцом)
КАРТА ГАРАНТИЙНОГО РЕМОНА
Дата приема ремонт _____20___
Заявка на ремонт _____
Заказчик _____
Телефон (адрес)_____
Причина обращения_____
Дата получения от ремонта _____20__
Инструмент проверен в моем присутствии_____
(Заказ заполняется в Сервисном Центре) (Подпись)

Место печати или штампа

Наименование_____
Серийный номер_____
Дата продажи _____20__
Дата получения от ремонта ___20__

P.I.T. Талон № 3

Наименование_____
Серийный номер_____
Дата продажи 《_____》 _____20__
(Заполняется продавцом)
КАРТА ГАРАНТИЙНОГО РЕМОНА
Дата приема ремонт _____20___
Заявка на ремонт _____
Заказчик _____
Телефон (адрес)_____
Причина обращения_____
Дата получения от ремонта _____20__
Инструмент проверен в моем присутствии_____
(Заказ заполняется в Сервисном Центре) (Подпись)

Место печати или штампа

Наименование_____
Серийный номер_____
Дата продажи _____20__
Дата получения от ремонта ___20__

P.I.T.

Media account

pit_global PIT Global YouTube PIT Global

bod@pit-tools.com www.pit-tools.com

Сделано в КНР / Made in China