OPERATION MANUAL
ИНСТРУКЦИЯ ПОЛЬЗОВАТЕЛЯ

P.I.T.

PSR18-D3

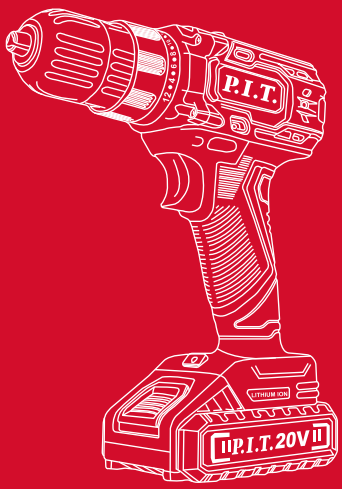

CORDLESS DRILL

ДРЕЛЬ АККУМУЛЯТОРНАЯ

20V

Please read the instruction manual carefully before use!
Пожалуйста, внимательно прочтите инструкцию перед использованием!




1
2
3
4
5
6
7
8
9
10
P.I.T.
LITHIUM ION
P.I.T. 20V

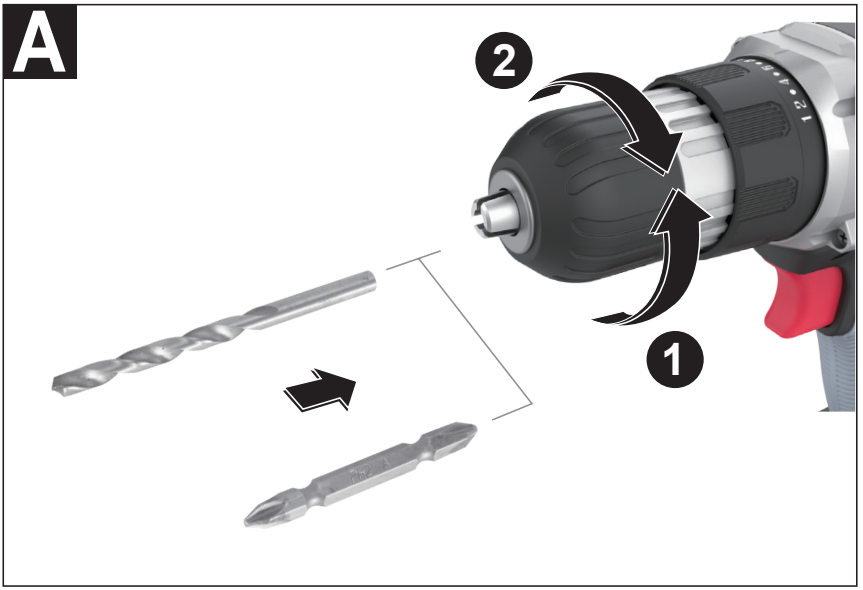
A
2
1

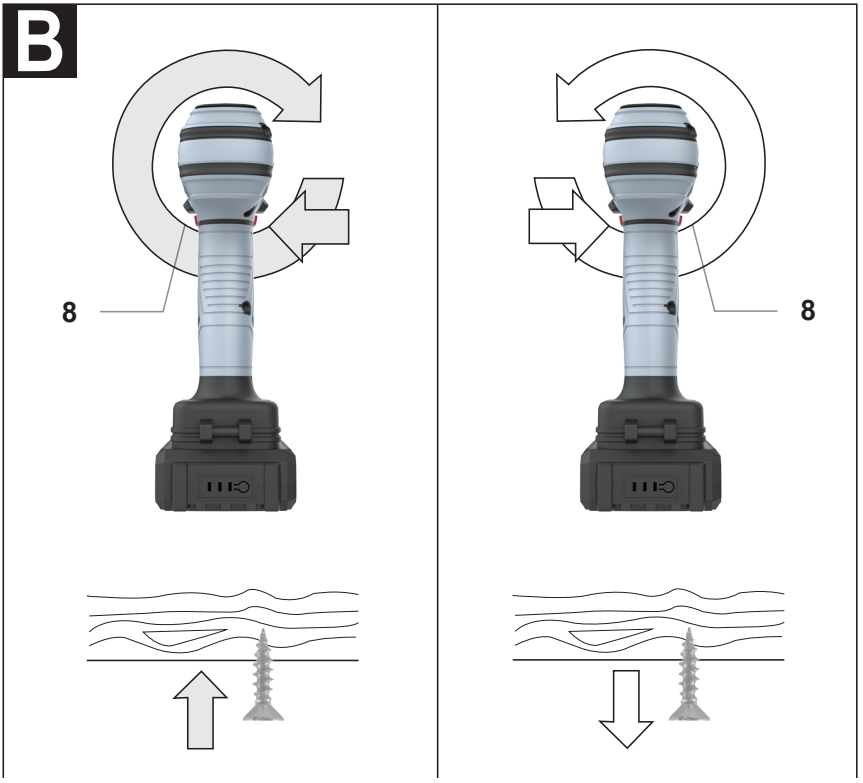
B
8
8

English

Safety notes

General power tool safety warnings



WARNING Read all safety warnings and all instructions.
Failure to follow the warnings and instructions may result in electric shock, fire and/or serious injury.

Save all warnings and instructions for future reference. The term “power tool” in the warnings refers to your mainsoperated (corded) power tool or battery-operated (cordless) power tool.

Work area safety

- **Keep work area clean and well lit**. Cluttered or dark areas invite accidents.
- **Do not operate power tools in explosive atmospheres, such as in the presence of flammable liquids, gases or dust.** Power tools create sparks which may ignite the dust or fumes.
- **Keep children and bystanders away while operating a power tool.** Distractions can cause you to lose control.

Electrical safety

- **Power tool plugs must match the outlet. Never modify the plug in any way. Do not use any adapter plugs with earthed (grounded) power tools.** Unmodified plugs and matching outlets will reduce risk of electric shock.
- **Avoid body contact with earthed or grounded surfaces, such as pipes, radiators, ranges and refrigerators.** There is an increased risk of electric shock if your body is earthed or grounded.
- **Do not expose power tools to rain or wet conditions.** Water entering a power tool will increase the risk of electric shock.
- **Do not abuse the cord. Never use the cord for carrying, pulling or unplugging the power tool. Keep cord away from heat, oil, sharp edges and moving parts.** Damaged or entangled cords increase the risk of electric shock.
- **When operating a power tool outdoors, use an extension cord suitable for outdoor use.** Use of a cord suitable for outdoor use reduces the risk of electric shock.
- **If operating a power tool in a damp location is unavoidable, use a residual current device (RCD) protected supply.** Use of an RCD reduces the risk of electric shock.

Personal safety

- **Stay alert, watch what you are doing and use common sense when operating a power tool. Do not use a power tool while you are tired or under the influence of drugs, alcohol or medication.** A moment of inattention while operating power tools may result in serious personal injury.
- **Use personal protective equipment. Always wear eye protection.** Protective equipment such as dust mask, nonskid safety shoes, hard hat, or hearing protection used for appropriate conditions will reduce personal injuries.
- **Prevent unintentional starting. Ensure the switch is in the off-position before connecting to power source and/or battery pack, picking up or carrying the tool.** Carrying power tools with your finger on the switch or energising power tools that have the switch on invites accidents.
- **Remove any adjusting key or wrench before turning the power tool on.** A wrench or a key left attached to a rotating part of the power tool may result in personal injury.
- **Do not overreach. Keep proper footing and balance at all times.** This enables better control of the power tool in unexpected situations.
- **Dress properly. Do not wear loose clothing or jewellery. Keep your hair, clothing and gloves away from moving parts.** Loose clothes, jewellery or long hair can be caught in moving parts.
- **If devices are provided for the connection of dust extraction and collection facilities, ensure these are connected and properly used.** Use of dust collection can reduce dust-related hazards.
- ► Qualified personnel in accordance with this manual means persons who are familiar with the adjustment, installation, commissioning and maintenance of power tools.
- Only persons over 18 years of age who have read the technical description, operating instructions and safety rules are allowed to work with power tools.
- The product is not intended for use by persons (including children) with reduced physical, sensory or mental capabilities, or lack of life experience or knowledge, unless they have been supervised or instruct-

ed in the use of power tools by a person responsible for their safety.

Power tool use and care

- **Do not force the power tool. Use the correct power tool for your application.** The correct power tool will do the job better and safer at the rate for which it was designed.
- **Do not use the power tool if the switch does not turn it on and off.** Any power tool that cannot be controlled with the switch is dangerous and must be repaired.
- **Disconnect the plug from the power source and/or the battery pack from the power tool before making any adjustments, changing accessories, or storing power tools.** Such preventive safety measures reduce the risk of starting the power tool accidentally.
- **Store idle power tools out of the reach of children and do not allow persons unfamiliar with the power tool or these instructions to operate the power tool.** Power tools are dangerous in the hands of untrained users.
- **Maintain power tools. Check for misalignment or binding of moving parts, breakage of parts and any other condition that may affect the power tool's operation. If damaged, have the power tool repaired before use.** Many accidents are caused by poorly maintained power tools.
- **Keep cutting tools sharp and clean.** Properly maintained cutting tools with sharp cutting edges are less likely to bind and are easier to control.
- **Use the power tool, accessories and tool bits etc. in accordance with these instructions, taking into account the working conditions and the work to be performed.** Use of the power tool for operations different from those intended could result in a hazardous situation.
- **Keep handles and gripping surfaces dry and clean and free from oil or grease.**Slippery handles and gripping surfaces prevent safe handling of the tool and prevent reliable control in unforeseen situations.

Battery tool use and care

- The battery is not fully charged at the time of delivery. To ensure full battery performance, fully charge the battery before first use.
- Only use the battery in combination with your P.I.T. This is the only way to prevent dangerous battery overload.
- Charge batteries only with chargers recommended by the manufacturer. A charger designed for certain types of batteries may present a fire hazard when used with other batteries.
- Use only the specified batteries in power tools. Use of other batteries may result in personal injury and fire hazard.

Important safety instructions for working with the battery pack.

WARNING: Use only original P.I.T.

Use of batteries not manufactured by P.I.T. or batteries that have been modified may result in battery explosion, fire, personal injury or property damage. This will also automatically void the P.I.T. for tool and charger device P.I.T.

- Before using the battery pack, read all instructions and warning labels on the charger, battery pack, and tools powered by the battery pack.
- Do not disassemble the battery pack.
- Do not drop or hit the battery pack.
- Do not use a damaged battery pack
- If the operating time of the battery pack is significantly shortened, stop using it immediately. Otherwise, the unit may overheat, resulting in burns and even an explosion.
- If electrolyte gets into your eyes, rinse them with plenty of clean water and seek medical attention immediately. This can lead to vision loss.
- Do not short the contacts of the battery pack with each other:
- (1) Do not touch the contacts with any conductive objects.
- (2) Do not store the battery pack in a container with other metal objects such as nails, coins, etc.
- (3) Do not expose the battery pack to water or rain. Shorting the contacts of the battery pack together can cause high current, overheating, possible burns, and even breakage of the pack.
- Do not store the tool and battery pack where the temperature can reach or exceed 50 °C (122 °F).
- Do not throw the battery pack into a fire, even if it is severely damaged or completely out of order. The battery pack may explode if exposed to fire.
- Gas may be released if the battery is dam-

aged or misused. Provide fresh air and if you have any complaints, consult a doctor. Gases can cause respiratory irritation.
- ► Clean the battery ventilation slots from time to time with a soft, dry and clean brush.
- ► Charge the battery pack without completely discharging it. Be sure to stop using the tool and charge the unit if you notice a decrease in tool power.
- ► Never recharge a fully charged battery pack. Overcharging shortens battery life.
- ► Charge the battery pack at room temperature. Allow a hot battery pack to cool before charging.
- ► Charge the lithium-ion battery pack if you will not use the tool for a long time (more than six months).
- ► Do not open the battery, otherwise there is a danger of a short circuit.
- ► Protect the battery from high temperatures, such as prolonged exposure to the sun, fire, water and moisture. There is a risk of explosion.
- ► Store the battery between 0 and 45°C. Do not leave the battery in the car in summer.
- ► The supplied lithium-ion batteries must be used in accordance with the requirements of the dangerous goods legislation.
- ► For commercial shipments, such as by a third party or freight forwarder, special warnings and labels must be applied to the packaging. Be sure to consult with a Hazardous Materials Specialist when preparing your device for shipping. Also observe local requirements and regulations. They may be stricter.
- ► Cover or secure open contacts and pack the battery so that it does not move around in the package.
- ► Follow local regulations regarding the disposal of the battery pack.

Safety warnings for drills and screwdrivers

- ► Hold the power tool by the insulated handles when carrying out work where the tool or screw may touch hidden electrical wiring. Contact with live wiring can charge metal parts of the power tool and result in electric shock.
- ► Use the auxiliary handles supplied with the power tool. Loss of control can result in bodily injury.
- ► Use suitable metal detectors to find hidden electrical, gas and water systems or contact your local utility company for help. Contact with electrical wiring can cause fire and electric shock. Damage to the gas pipeline can lead to an explosion. Damage to the water supply leads to material damage.
- ► Switch off the power tool immediately if the tool becomes jammed. Be prepared for high reaction moments that lead to kickback. The equipment sticks: when the power tool is overloaded or when the workpiece is warped.
- ► Hold the power tool firmly in your hands. When tightening and loosening screws/ screws, high reverse torques can occur for a short time.
- ► Clamp the workpiece. A workpiece placed in a jig or vise is held more securely than in your hand.
- ► Wait until the power tool has come to a complete stop before releasing it from your hands. The work tool may jam and this may result in loss of control of the power tool.
- ► The attachments and the tool itself become very hot during operation. Wear protective gloves when handling them, especially during heat generating operations such as hammer drilling and metal drilling.
- ► Precautions when using long drills:
- ► Never work faster than the maximum speed of the drill. At higher speeds, the drill is more likely to bend if it spins freely without contacting the workpiece, resulting in personal injury.
- ► Always start drilling at low speed and with the tip of the drill pressed against the surface of the workpiece.
- ► Apply pressure only in a straight line with the nozzle, and never apply excessive pressure. The attachment may bend, causing it to break or lose control of the tool, resulting in bodily injury.

Other safety and operating instructions

- ► Dust from materials such as lead paint, certain types of wood, minerals and metal can be harmful to your health and cause allergic reactions, respiratory problems and/or cancer. Have asbestos-containing material handled only by specialists.
- ► Ventilate your workspace well.
- ► It is recommended to use a respiratory mask with a class P2 filter.
- ► Observe the regulations valid in your coun-

try for the materials to be processed.
- ► Avoid dust accumulation in the workplace. Dust can be easily ignited.
- ► Insert the tip of the bit into the head of the screw only when it is switched off. Rotating working tools can slip off.
- ► Change speed only when the power tool is stopped.
- ► Move the speed selector/turn the mode selector always to the stop. Otherwise, the power tool may be damaged.
- ► To save energy, switch on the power tool only when you intend to use it.

Product description and specifications

Read all safety warnings and all instructions. Failure to follow the warnings and instructions may result in electric shock, fire and/or serious injury.

Intended use

The main function of the tool is to drill holes in wood, chipboard, metal, glass, ceramic tiles, plastics and other materials (with the installation of the necessary drills for each type of work).
Additional is the function of wrapping various fasteners (when using the appropriate nozzles, bits).

Product features

The numbering of the product features refers to the illustration of the machine on the graphics page.
(1) Chuck jaws
(2) Keyless chuck
(3) Torque presetting ring
(4) Gear speeds
(5) Battery pack
(6) Battery unlocking button
(7) Worklight
(8) Rotational direction switch
(9) On/Off switch
(10) Handle (insulated gripping surface)

Technical data

Model	PSR18-D3
Voltage	DC 20 V
Number of torque settings	20+1
Chuck Max Capacity	0.8-10 mm (3/8")
Speed	0-350/1350 r/min
Max.torque	30 N·m (266 in-lbf)
Weight	2.2 kg

Contents of delivery

Cordless drill	1 pc
Battery	2 pcs
Charger	1 pc
Screwdriver bits	1 set
Adapter	1 pc
Drill for wood	1 pc
Drill for metal	1 pc
Instruction manual	1 pc

Note

In text and numbers, may technical errors and mistakes be made chat rooms. As the product is constantly being improved, P.I.T. reserves the right to make changes to the specifications and equipment of the product specifi ed here without prior notice.

Assembly

Battery Charging

Note: The battery supplied is partially charged. To ensure full capacity of the battery, completely charge the battery in the battery charger before using your power tool for the first time.
The lithium ion battery can be charged at any time without reducing its service life. Interrupting the charging procedure does not damage the battery.
The lithium-ion battery is protected against deep discharge by the “Electronic Cell Protection (ECP)” system. The protective circuit switches off the power tool when the battery is discharged - the working tool stops.

- ► **Do not continue to press the On/Off switch after the machine has been automatically switched off.** The battery can be damaged.

Removing the battery

The battery is equipped with two locking levels that should prevent the battery from falling out when pushing the battery unlocking button unintentionally. As long as the battery is inserted in the power tool, it is held in position by means of a spring.

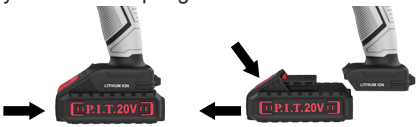

To remove the battery, press the unlocking button and pull out the battery toward the front. **Do not exert any force.**

Accumulator charging

Accumulator charging
- Plug the charger into a socket, the LED on the charger will turn green.
- Plug the charger into the battery charging socket, after disconnecting the battery from

the power tool.
- The LED will turn red to indicate that the charging process has begun.
- When the battery is fully charged, the LED will turn green.

Changing the tool (see figure A)

► Remove the battery from the power tool before carrying out maintenance work, changing tools, etc., and during transport and storage. There is a risk of injury if switched on unintentionally.

Open the keyless chuck by turning in rotation direction ❶ , until the tool can be inserted. Insert the tool.
Firmly tighten the collar of the keyless chuck 2 by hand in rotation direction ❷ . This automatically locks the drill chuck.

Removal of dust and chips

Dust from some materials, such as paints containing lead, certain types of wood, minerals and metals, can be harmful to health. Contact with dust and inhalation of dust may cause allergic reactions and/or respiratory illnesses to the operator or bystanders.
Certain types of dust, such as oak and beech, are considered carcinogenic, especially when combined with wood treatment additives (chromate, wood preservative). Material containing asbestos may only be handled by specialists.
Ventilate your workspace well.
It is recommended to use a respiratory mask with a class P2 filter.
Observe the regulations valid in your country for the materials to be processed.

Working with the tool

Starting operation

Inserting the battery

Note: Use of batteries not suitable for the machine can lead to malfunctions of or cause damage to the power tool.
Set the rotational direction switch to the center position in order to avoid unintentional starting. Insert the charged battery into the handle so that it can be felt to engage and faces flush against the handle.

Setting the direction of rotation (see figure B)

The direction of rotation switch can be used to change the direction of rotation of the power tool. However, this is not possible when the switch is pressed in.

Clockwise rotation: For drilling and screwdriving, move the switch for the direction of rotation to the left as far as it will go.

Left direction of rotation: To loosen and remove screws/screws and unscrew nuts, press the direction of rotation switch to the right as far as it will go.

Setting the operating mode



drilling

Set the torque adjustment ring to the «Drilling» symbol.



Twisting

Set the torque adjustment ring to the desired torque.

Turn on/off

To turn on the power tool on-
press and hold the switch
pressed.
The LED lights up when light or half-
nom pressing the switch and allows
illuminate the work area with insufficient
general lighting.
To turn off the power tool from-
release the switch.

Speed setting

The number of revolutions of the included electrical
tool can be smoothly adjusted,
for this, by changing the pressing force on you
-
switch .
With a slight pressure on the electric switch
trotool works with a low number
revolutions. With increasing pressure
the number of revolutions increases.

Torque setting



1st gear

The torque setting ring can be used to set one of 20 torque settings.



2nd gear

The higher the number, the greater the torque and the larger the size of the fastener that can be
wrap up.

Mechanical gear selection

- ► **Operate the gear selector only when the power tool is stopped.**
- ► **The gear selector can be used with the power tool completely stopped. This cannot be done at full load or at maximum speed.**
- ► **Shift the gear selector always to the stop.**Otherwise, the power tool may be damaged.

Low RPM range for working with drills with large diameters or for screwdriving.

High RPM range for small diameter drills.

Deep discharge protection

The lithium-ion battery is protected from deep discharge by the system. The protective circuit switches off the power tool when the battery is discharged.

Maintenance and service

Maintenance and cleaning

► Remove the battery from the power tool before carrying out maintenance work, changing tools, etc., and during transport and storage. There is a risk of injury if switched on unintentionally.

► Keep the power tool and ventilation slots clean to ensure quality and safe operation.

Transportation

Lithium-ion batteries are subject to requirements for the transport of dangerous goods. Rechargeable batteries can be transported by the user by road without the need for additional regulations. During transport and storage, disconnect the lithium-ion battery from the device to prevent accidental start-up and prolong battery life.

When transported with the involvement of third parties (eg by air or freight forwarder), special requirements for packaging and labeling must be observed. In this case, the preparation of the cargo for shipment requires the participation of an expert in dangerous goods.

service

► Have your power tool repaired only by qualified personnel using original spare parts. This ensures the safety of the power tool.

Список авторизованных сервисных центров можно посмотреть на официальном сайте P.I.T. по ссылке: https://pittools.ru/servises/

Storage and transportation

Store the tool in closed rooms with natural ventilation in the package at air temperature from 0°C to +50°C and air humidity not more than 80%.

Products can be transported by any type of closed transport in the manufacturer's packaging or without it, while preserving the product from mechanical damage, precipitation. Before transport, disconnect the battery and remove the accessories from the power tool.

Dispose of waste

Damaged power tools, batteries, accessories and waste packaging materials must be recycled and reused in an environmentally friendly manner.

Do not throw power tools and accumulators / batteries into general household waste!

Product serial number interpretation serial number

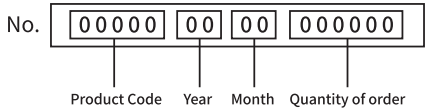

The date of manufacture of the product is encoded in the serial number printed on the body of the tool. The first 2 digits indicate the year of issue, the next 2 digits indicate the month.

TERMS OF WARRANTY SERVICE

To customers (users) of warranty service:

1. This warranty certificate is the only document that confirms your right to free warranty service. If this proof is not presented, no claims will be accepted. Warranty certificates cannot be recovered if lost or damaged.

2. It is required to provide a valid and legal document for purchasing the product. The document must have the name or seal of the sales company; at the same time, state the full model name of the purchased P.I.T. product, the serial number on the nameplate of the fuselage, and the date of purchase, and the required warranty. The whole machine and its accessories.

The warranty period:

1. The warranty period of the product is 12 months from the date of sale. During the warranty period, the service department will eliminate manufacturing defects free of charge and replace the parts that fail due to the manufacturer's fault. In warranty repair, an equivalent operable product is not provided. Replaceable parts become the property of the service provider.

2. The wear degree on the diameter of the motor rotor commutator is less than 0.4 mm (except for brushless motor tools), and the internal damage caused by the quality of the tool belongs to the warranty.

The following situations occur during the warranty period, which is not covered by the warranty:

1. In the absence of any valid legal documents (invoices) such as warranty certificates and warranty cards to prove the date of purchase.

2. Damage caused by natural wear and overload. (For example, motor rotor and stator failure caused by overload, scorching or melting

of the primary winding of the welding machine transformer, charging or starting the charging device, melting of internal parts, burning of electronic circuit boards, etc.)
3. The casing and power cord are mechanically damaged, as well as damage caused by corrosive media and high and low temperature, foreign objects entering the ventilation network of the motor, and damage caused by improper storage (corrosion of metal parts);
4. Damage caused by improper carrying, transportation and storage by users.
5. Products that are opened, repaired, replaced or modified by users themselves.
6. Any damage caused by indiscriminate use, beyond the scope of use of the tool, and not in accordance with the instructions for use and maintenance. (see chapter “Safety Precautions” in the manual);
7. The damage caused by the following situations is not guaranteed due to improper use and non-quality problems:
(1) When the power tool is running at high speed, use the braking device to forcibly stop the rotation.
(2) Excessive pressure is applied to the tool during the use of the tool.
(3) Use the tool outside the scope of its purpose and capabilities.
(4) Damage caused by the tool working in a dusty environment for a long time without timely maintenance of the tool.
(5) Change the rotation direction of the work head before the tool stops completely.
(6) Shock the battery or charger and replace the plug of the charger without permission, causing damage to the battery or charger.
(7) Damage caused by two-stroke gasoline tools not being fueled in the correct proportions.
The warranty does not include:
1. Replacement of accessories (accessories and components) such as batteries, discs, blades, drills, drills, chucks, chains, sprockets, collet clamps, guide rails, tension and fastening elements, dresser heads, grinders And belt sander base machine, hexagonal head, etc.;
2. Wearing parts, such as: carbon brushes, transmission belts, seals, protective covers, guide rollers, guide rails, rubber seals, bearings, toothed belts and wheels, shanks, brake belts, starter ratchets and ropes, piston rings Wait.
The above accessories are replaced with paid services during the warranty period;

Русский

Общие указания по технике безопасности для электроинструментов



ПРЕДУПРЕЖДЕНИЕ Прочтите все указания и инструкции по технике.безопасности. Несоблюдение указаний и инструкций по технике безопасности может стать причиной поражения электрическим током, пожара и тяжелых травм.

Сохраняйте эти инструкции и указания для будущего использования.

Использованное в настоящих инструкциях и указаниях понятие «электроинструмент» распространяется на электроинструмент с питанием от сети (с сетевым шнуром) и на аккумуляторный электроинструмент (без сетевого шнура).

Безопасность рабочего места

- **Содержите рабочее место в чистоте и хорошо освещенным.** Беспорядок или неосвещенные участки рабочего места могут привести к несчастным случаям.
- **Не работайте с этим электроинструментом во взрывоопасном помещении, в котором находятся горючие жидкости, воспламеняющиеся газы или пыль.**Электроинструменты искрят, что может привести к воспламенению пыли или паров.
- **Во время работы с электроинструментом не допускайте близко к вашему рабочему месту детей и посторонних лиц.** Отвлекшись, вы можете потерять контроль над электроинструментом.

Электробезопасность

- **Штепсельная вилка электроинструмента должна подходить к штепсельной розетке.Ни в коем случае не изменяйте штепсельную вилку. Не применяйте переходные штекеры для электроинструментов с защитным заземлением.** Неизмененные штепсельные вилки и подходящие штепсельные розетки снижают риск поражения электротоком.
- **Предотвращайте телесный контакт с заземленными поверхностями, как то: с трубами, элементами отопления, кухонными плитами и холодильниками.** При заземлении вашего тела повышается риск поражения электротоком.
- **Защищайте электроинструмент от дождя и сырости.** Проникновение воды в электроинструмент повышает риск поражения электротоком.
- **Не разрешается использовать шнур не по назначению, например, для транспортировки или подвески электроинструмента, или для вытягивания вилки из штепсельной розетки. Защищайте шнур от воздействия высоких температур, масла, острых кромок или подвижных частей электроинструмента.** Поврежденный или спутанный шнур повышает риск поражения электротоком.
- **При работе с электроинструментом под открытым небом применяйте пригодные для этого кабели-удлинители.** Применение пригодного для работы под открытым небом кабеля-удлинителя снижает риск поражения электротоком.
- **Если невозможно избежать применения электроинструмента в сыром помещении, подключайте электроинструмент через устройство защитного отключения.** Применение устройства защитного отключения снижает риск электрического поражения.

Безопасность людей

- **Будьте внимательными, следите за тем, что вы делаете, и продуманно начинайте работу с электроинструментом. Не пользуйтесь электроинструментом в усталом состоянии или если вы находитесь в состоянии наркотического или алкогольного опьянения или под воздействием лекарств.** Один момент невнимательности при работе с электроинструментом может привести к серьезным травмам.
- **Применяйте средства индивидуальной защиты и всегда защитные очки.** Использование средств индивидуальной защиты, как то: защитной маски, обуви на нескользящей подошве, защитного шлема или средств защиты органов слуха,в зависимости от вида работы с электроинструментом снижает риск получения травм.
- **Предотвращайте непреднамеренное включение электроинструмента. Перед подключением электроинструмента к электропитанию и/или к аккумулятору убедитесь в выключенном состоянии электроинструмента.** Уде ржание пальца на выключателе при транспортировке электроинструмента и

подключение к сети питания включенного электроинструмента чревато несчастными случаями.

- **Убирайте установочный инструмент или гаечные ключи до включения электроинструмента.** Инструмент или ключ, находящийся во вращающейся части электроинструмента, может привести к травмам.
- **Не принимайте неестественное положение корпуса тела. Всегда занимайте устойчивое положение и сохраняйте равновесие.** Благодаря этому Вы можете лучше контролировать электроинструмент в неожиданных ситуациях.
- **Носите подходящую рабочую одежду. Не носите широкую одежду и украшения. Держите волосы, одежду и рукавицы вдали от движущихся частей.**Широкая одежда, украшения или длинные волосы могут быть затянуты вращающимися частями.
- **При наличии возможности установки пылеотсасывающих и пылесборных устройств проверяйте их присоединение и правильное использование.** Применение пылеотсоса может снизить опасность, создаваемую пылью.
- **ВНИМАНИЕ! В случае возникновения перебоя в работе электроинструмента вследствие полного или частичного прекращения энергоснабжения или повреждения цепи управления энергоснабжением установите выключатель в положение Выкл., убедившись, что он не заблокирован (при его наличии). Отключите сетевую вилку от розетки или отсоедините съёмный аккумулятор.** Этим предотвращается неконтролируемый повторный запуск.
- Квалифицированный персонал в соответствии с настоящим руководством подразумевает лиц, которые знакомы с регулировкой, монтажом, вводом эксплуатацию обслуживанием электроинструмента.
- К работе с электроинструментом допускаются лица не моложе 18 лет, изучившие техническое описание, инструкцию по эксплуатации и правила безопасности.
- Изделие не предназначено для использования лицами (включая детей) с пониженными физическими, чувственными или умственными способностями или при отсутствии у них жизненного опыта или знаний, если они не находятся под контролем или не проинструктированы об использовании электроинструмента лицом,ответственным за их безопасность.

Применение электроинструмента и обращение с ним

- **Не перегружайте электроинструмент. Используйте для Вашей работы предназначенный для этого электроинструмент.** С подходящим электроинструментом Вы работаете лучше и надежнее в указанном диапазоне мощности.
- **Не работайте с электроинструментом при неисправном выключателе.** Электроинструмент, который не поддается включению или выключению, опасен и должен быть отремонтирован.
- **До начала наладки электроинструмента перед заменой принадлежностей и прекращением работы отключайте штепсельную вилку от розетки сети и/или выньте аккумулятор.** Эта мера предосторожности предотвращает непреднамеренное вклю- чение электроинструмента.
- **Храните электроинструменты в недоступном для детей месте. Не разрешайте пользоваться электроинструментом лицам, которые не знакомы с ним или не читали настоящих инструкций.** Электроинструменты опасны в руках неопытных лиц.
- **Тщательно ухаживайте за электроинструментом. Проверяйте безупречную функцию и ход движущихся частей электроинструмента, отсутствие поломок или повреждений, отрицательно влияющих на функцию электроинструмента. Поврежденные части должны быть отремонтированы до использования электроинструмента.** Плохое обслуживание электроинструментов является причиной большого числа несчастных случаев.
- **Держите режущий инструмент в заточенном и чистом состоянии.** Заботливо ухоженные режущие инструменты с острыми режущими кромками реже заклиниваются и их легче вести.
- **Применяйте электроинструмент, принадлежности, рабочие инструменты и т. п. в соответствии с настоящими**

инструкциями. Учитывайте при этом рабочие условия и выполняемую работу.Использование электроинструментов для непредусмотренных работ может привести к опасным ситуациям.

► **Держите ручки и поверхности захвата сухими и чистыми, следите чтобы на них чтобы на них не было жидкой или консистентной смазки.** Скользкие ручки и поверхности захвата препятствуют безопасному обращению с инструментом и не дают надежно контролировать его в непредвиденных ситуациях.

Применение и обслуживание аккумуляторного инструмента

► Аккумулятор поставляется не полностью заряженным. Для обеспечения полной мощности аккумулятора зарядите его полностью перед первым применением.

► Используйте аккумуляторную батарею только в комбинации с Вашим инструментом P.I.T. Только так вы сможете предотвратить опасную перегрузку аккумулятора.

► Заряжайте аккумуляторы только в зарядных устройствах, рекомендуемых изготовителем. Зарядное устройство, предусмотренное для определенного вида аккумуляторов, может привести к пожарной опасности при использовании его с другими аккумуляторами.

► Применяйте в электроинструментах только предусмотренные для этого аккумуляторы. Использование других аккумуляторов может привести к травмам и пожарной опасности.

Важные правила техники безопасности для работы с аккумуляторным блоком.

ВНИМАНИЕ: Используйте только фирменные аккумуляторные батареи P.I.T.

Использование аккумуляторных батарей, не произведенных P.I.T., или батарей, которые были подвергнуты модификациям, может привести к взрыву аккумулятора, пожару, травмам и повреждению имущества. Это также автоматически аннулирует гарантию P.I.T. на инструмент и зарядное устройство P.I.T.

► Перед использованием аккумуляторного блока прочитайте все инструкции и предупреждающие надписи на зарядном устройстве, аккумуляторном блоке и инструменте, работающем от аккумуляторного блока.

► Не разбирайте аккумуляторный блок.

► Не роняйте и не ударяйте аккумуляторный блок.

► Не используйте поврежденный аккумуляторный блок

► Если время работы аккумуляторного блока значительно сократилось, немедленно прекратите работу. В противном случае, может возникнуть перегрев блока, что приведет к ожогам и даже к взрыву.

► В случае попадания электролита в глаза промойте их обильным количеством чистой воды и немедленно обратитесь к врачу. Это может привести к потере зрения.

► Не замыкайте контакты аккумуляторного блока между собой:

(1) Не прикасайтесь к контактам какими-либо токопроводящими предметами.

(2) Не храните аккумуляторный блок в контейнере вместе с другими металлическими предметами, такими как гвозди, монеты и т. п.

(3) Не допускайте попадания на аккумуляторный блок воды или дождя. Замыкание контактов аккумуляторного блока между собой может привести к возникновению большого тока, перегреву, возможным ожогам и даже поломке блока.

► Не храните инструмент и аккумуляторный блок в местах, где температура может достигать или превышать 50 °C (122 °F).

► Не бросайте аккумуляторный блок в огонь, даже если он сильно поврежден или полностью вышел из строя. Аккумуляторный блок может взорваться под действием огня.

►При повреждении и ненадлежащем использовании аккумулятора может выделиться газ. Обеспечьте приток свежего воздуха и при возникновении жалоб обратитесь к врачу. Газы могут вызвать раздражение дыхательных путей.

► Время от времени прочищайте вентиляционные прорези аккумулятора мягкой, сухой и чистой кисточкой.

► Заряжайте блок аккумуляторов не допуская его полной разрядки. Обязательно прекратите работу с инструментом и зарядите блок, если вы заметили снижение мощности инструмента.

► Никогда не подзаряжайте полностью

заряженный блок аккумуляторов. Перезарядка сокращает срок службы аккумулятора.
- ► Заряжайте блок аккумуляторов при комнатной температуре. Перед зарядкой горячего блока аккумуляторов дайте ему остыть.
- ► Зарядите литий-ионный аккумуляторный блок, если вы не будете пользоваться инструментом длительное время (более шести месяцев).
- ► Не вскрывайте аккумулятор, При этом возникает опасность короткого замыкания.
- ► Защищайте аккумуляторную батарею от высоких температур, например, от длительного нагревания на солнце, от огня, воды и влаги. Существует опасность взрыва.
- ► Храните аккумулятор в диапазоне температур от 0 до 45°C. Не оставляйте аккумулятор летом в автомобиле.
- ► Входящие в комплект литий-ионные аккумуляторы должны эксплуатироваться в соответствии с требованиями законодательства об опасных товарах.

При коммерческой транспортировке, например, третьей стороной или экспедитором, необходимо нанести на упаковку специальные предупреждения и маркировку. В процессе подготовки устройства к отправке обязательно проконсультируйтесь со специалистом по опасным материалам. Также соблюдайте местные требования и нормы. Они могут быть строже.

Закройте или закрепите разомкнутые контакты и упакуйте аккумулятор так, чтобы он не перемещался по упаковке.

- ► Выполняйте требования местного законодательства относительно утилизации аккумуляторного блока.

Указания по технике безопасности для электродрелей и шуруповертов

- ► При выполнении работ, при которых рабочий инструмент или шуруп может задеть скрытую электропроводку, держите электроинструмент за изолированные ручки. Контакт с находящейся под напряжением проводкой может заряжать металлические части электроинструмента и приводить к удару электрическим током.
- ► Используйте прилагающиеся к электроинструменту дополнительные рукоятки. Потеря контроля может иметь своим следствием телесные повреждения.
- ► Применяйте соответствующие металлоискатели для нахождения скрытых систем электро, газо и водоснабжения или обращайтесь за справкой в местное предприятие коммунального снабжения. Контакт с электропроводкой может привести к пожару и поражению электротоком. Повреждение газопровода может привести к взрыву. Повреждение водопровода ведет к нанесению материального ущерба.
- ► При заклинивании оснастки немедленно выключайте электроинструмент. Будьте готовы к высоким реакционным моментам, которые ведут к обратному удару. Оснастку заедает: при перегрузке электроинструмента или при перекашивании обрабатываемой детали.
- ► Держите крепко электроинструмент в руках. При завинчивании и отвинчивании винтов/шурупов могут кратковременно возникать высокие обратные моменты.
- ► Закрепляйте заготовку. Заготовка, установленная в зажимное приспособление или в тиски, удерживается более надежно, чем в Вашей руке.
- ► Выждите полной остановки электроинструмента и только после этого выпускайте его из рук. Рабочий инструмент может заесть, и это может привести к потере контроля над электроинструментом.
- ► Насадки и сам инструмент в процессе работы сильно нагреваются. При их захвате надевайте защитные перчатки, особенно во время выполнения теплообразующих операций, таких как сверление с ударом и сверление металлов.
- ► Меры предосторожности при использовании длинных свёрл:
- ► Никогда не работайте на скорости, превышающей максимальную скорость вращения сверла. На более высоких скоростях сверло, скорее всего, согнётся, если будет свободно вращаться, не соприкасаясь с заготовкой, что приведёт к получению телесной травмы.
- ► Всегда начинайте сверление на низкой скорости, и прижав кончик сверла к поверхности заготовки.
- ► Оказывайте давление только на прямой линии с насадкой, и никогда не оказывайте чрезмерного давления. Насадка

может согнуться, что станет причиной её поломки или потери контроля над инструментом, что приведёт к получению телесной травмы.

Другие указания по технике безопасности и по работе

► **Пыль таких материалов, как, напр, свинцовосодержащие лакокрасочные покрытия, некоторые виды древесины,минералов и металла, может нанести вред Вашему здоровью и вызвать аллергические реакции, заболевания дыхательных путей и/или рак.** Поручайте обработку содержащего асбест материала только специалистам.
– Хорошо проветривайте рабочее место.
– Рекомендуется пользоваться респират-орной маской с фильтром класса P2.

Соблюдайте действующие в Вашей стране предписания для обрабатываемых материалов.

► **Избегайте скопления пыли на рабочем месте.** Пыль может легко воспламеняться.
► **Вставляйте острие биты в головку винта только в выключенном состоянии. Вращающиеся рабочие инструменты могут соскользнуть.**
► **Переключайте скорость только при остановленном электроинструменте.**
► **Перемещайте переключатель скоростей/поворачивайте переключатель режимов работы всегда до упора. Иначе возможно повреждение электроинструмента**

В целях экономии электроэнергии включайте электроинструмент только тогда, когда Вы собираетесь работать с ним.

Описание продукта и услуг



Прочтите все указания и инструкции потехнике безопасности. Несоблюдение указаний по технике безопасности и инструкций м ожет привести к поражению электрическим током, пожару и/или тяжелым травмам.

Пожалуйста, соблюдайте иллюстрации в начале руководства по эксплуатации.

Применение по назначению

Основной функцией инструмента является сверление отверстий в дереве, древесно-стружечных плитах, металле, стекле, керамической плитке, пластмассах и других материалах (при установке необходимых сверл для каждого вида работ).

Дополнительной является функция заворачивания различных крепежных материалов (при использовании соответствующих насадок, бит).

Изображенные составные части

Нумерация представленных компонентов выполнена по изображению на странице с иллюстрациями.

(1) Кулачки патрона
(2) Бесключевой патрон
(3) Кольцо предварительной настройки крутящего момента
(4) Переключатель скоростей
(5) Аккумулятор
(6) Кнопка разблокировки аккумулятора
(7) Рабочий свет
(8) Переключатель направления вращения
(9) Переключатель включения / выключения
(10) Ручка
(изолированная поверхность захвата)

Технические характеристики

Модель	**PSR18-D3**
Номинальное напряжение	DC 20В
Количество установок крутящего момента	20+1
Максимальный размер патрона	0.8-10 мм (3/8")
Скорость	0-350/1350 об / мин
Максимальный крутящий момент	30 Н·м (266 in-lbf)
Вес	2,2 кг

Комплект поставки

Аккумуляторная ударная дрель	1 шт
Аккумулятор	2 шт
Зарядное устройство	1 шт
Набор бит	1 комплект
Переходник	1 шт
Сверло по дереву	1 шт
Сверло по металлу	1 шт
Руководство по эксплуатации	1 шт

Примечание

В тексте и цифровых обозначениях могут быть допущены технические ошибки и опечатки.Так как изделие постоянно совершенствуется, P.I.T. оставляет за собой право на внесение изменений в указанные здесь технические характеристики и комплектацию изделия без предварительного уведомления.

Сборка

► **До начала работ по техобслуживанию, смене инструмента и т. д, а также при транспортировке и хранении извлекайте аккумулятор из электроинструмента.** При непреднамеренном включении возникает опасность травмирования.

Зарядка аккумулятора

► **Пользуйтесь только зарядными устройствами, указанными в технических параметрах.** Только эти зарядные устройства пригодны для литиево-ионного аккумулятора Вашего электроинструмента.

Указание: аккумуляторная батарея поставляется в частично заряженном состоянии. Для обеспечения полной мощности аккумулятора зарядите его полностью перед первым применением.

Литий-ионный аккумулятор может быть заряжен в любое время без сокращения срока службы. Прекращение процесса зарядки не наносит вреда аккумулятору.

Литиево-ионная аккумуляторная батарея защищена от глубокой разрядки системой “electronic cell protection (ECP)“. Защитная схема выключает электроинструмент при разряженном аккумуляторе – рабочий инструмент останавливается.

► **После автоматического выключения электроинструмента не нажимайте больше на выключатель.** Аккумулятор может быть поврежден.

Учитывайте указания по утилизации.

Извлечение аккумулятора

Аккумулятор оснащен двумя ступенями фиксирования, призванными предотвращать выпадение аккумулятора при непреднамеренном нажатии на кнопку разбло- кировки.Пока аккумулятор находится в электроинструменте, пружина держит его в соответствующем положе-



Чтобы извлечь аккумуляторную батарею , нажмите на кнопку разблокировки и извлеките аккумулятор из электроинструмента.

Зарядка аккумулятора

- Подключите зарядное устройство в розетку, светодиод на зарядном устройстве начнет светиться зеленым.
- Штекер зарядного устройства установите в гнездо зарядки аккумулятора, предварительно отсоединив аккумулятор от электроинструмента.
- Светодиод начнет светиться красным цветом, сигнализируя о том, что начался процесс зарядки.
- По окончании зарядки аккумулятора светодиод загорится зеленым цветом.

Замена рабочего инструмента (см. рис. A)

► **До начала работ по техобслуживанию, смене инструмента и т. д., а также при транспортировке и хранении извлекайте аккумулятор из электроинструмента.** При непреднамеренном включении возникает опасность травмирования.

в направлении вращения ❶ настолько,чтобы можно было вставить рабочий инструмент. Вставьте инструмент.

Удерживая основание патрона одной рукой, другой вращайте переднюю часть патрона в направлении ❷ до фиксации рабочего инструмента кулачками патрона

Удаление пыли и стружки

Пыль некоторых материалов, как напр, красок с содержанием свинца, некоторых сортов древесины, минералов и металлов, может быть вредной для здоровья.

Прикосновение к пыли и попадание пыли в дыхательные пути может вызвать аллергические реакции и/или заболевания дыхательных путей оператора или находящегося вблизи персонала.

Определенные виды пыли, напр, дуба и бука, считаются канцерогенными, особенно совместно с присадками для обработки древесины (хромат, средство для защиты древесины). Материал с содержанием асбеста разрешается обрабатывать только специалистам.

– Хорошо проветривайте рабочее место.
– Рекомендуется пользоваться респираторной маской с фильтром класса P2.

Соблюдайте действующие в Вашей стране предписания для обрабатываемых материалов.

► **Избегайте скопления пыли на рабочем месте.** Пыль может легко воспламеняться.

Работа с инструментом

Включение электроинструмента

Установка аккумулятора

Указание: Применение аккумуляторов, не

предназначенных для данного электроинструмента, может привести к сбоям в работе или повреждению электроинструмента.
Установите переключатель направления вращения посередине, чтобы предотвратить непреднамеренное включение. Установите заряженную аккумуляторную батарею в рукоятку так, чтобы она вошла в зацепление и прилегала к рукоятке заподлицо.

Настройка направления вращения (см. рис. B)

Выключателем направления вращения можно изменять направление вращения электроинструмента. При вжатом выключателе это, однако, невозможно.

Правое вращение: Для сверления и завинчивания шурупов передвиньте переключатель направления вращения до упора влево.

Левое направление вращения: Для ослабления и выворачивания винтов/шурупов и отвинчивания гаек нажмите переключатель направления вращения вправо до упора.

Установка режима работы

Сверление

Установите кольцо регулировки крутящего момента на символ «Сверление».

Закручивание

Установите кольцо регулировки крутящего момента на необходимый крутящий момент.

Включение/выключение

Для включения электроинструмента нажмите на выключатель и удерживайте его нажатым.
Светодиод загорается при легком или полном нажатии на выключатель и позволяет освещать рабочую зону при недостаточном общем освещении.
Для выключения электроинструмента отпустите выключатель .

Установка числа оборотов

Число оборотов включенного электроинструмента можно плавно регулировать, изменяя для этого усилие нажатия на выключатель .
При слабом нажатии на выключатель электроинструмент работает с низким числом оборотов. С увеличением силы нажатия число оборотов увеличивается.

Установка крутящего момента

1-я передача

С помощью установочного кольца крутящего момента можно установить одну из 20 ступеней крутящего момента.

2-я передача

Чем выше цифра, тем больше крутящий момент и тем больший размер крепежа, который можно
завернуть.

Механический выбор передачи

- ► **Приводите в действие переключатель передач только при остановленном электроинструменте.**
- ► **Переключателем передач можно пользоваться при полностью остановленном электроинструменте. Этого нельзя делать при полной нагрузке или на максимальных оборотах.**
- ► **Переключайте переключатель передач всегда до упора.** В противном случае электроинструмент может быть поврежден.

Диапазон низкого числа оборотов для работы со сверлами с большими диаметрами или для завинчивания винтов/шурупов.
Диапазон высокого числа оборотов для работы со сверлами небольшого диаметра.

Защита от глубокой разрядки

Литиево-ионная аккумуляторная батарея защищена от глубокой разрядки системой. Защитная схема выключает электроинструмент при разряженном аккумуляторе.

Техобслуживание и сервис

Техобслуживание и очистка

- ► До начала работ по техобслуживанию, смене инструмента и т. д, а также при транспортировке и хранении извлекайте аккумулятор из электроинструмента. При непреднамеренном включении возникает опасность травмирования.
- ► Для обеспечения качественной и безопасной работы содержите электроинструмент и вентиляционные прорези в чистоте.

Транспортировка

На литий-ионные аккумуляторные батареи распространяются требования в отношении транспортировки опасных грузов. Аккумуляторныебатареи могут перевозиться самим пользователем автомобильным транспортом без необходимости соблюдения дополнительных норм.При транспортировке и хранении отключайте литий-ионный аккумулятор от устройства для предотвращения случайного запуска и продления срока службы аккумулятора.

При перевозке с привлечением третьих лиц(напр.: самолетом или транспортным экспеди-тором) необходимо соблюдать особые требования к упаковке и маркировке. В этом случае приподготовке груза к отправке необходимо участие эксперта по опасным грузам.

Сервис

► Ремонт вашего электроинструмента поручайте только квалифицированному персоналу и только с применением оригинальных запасных частей. Этим обеспечивается безопасность электроинструмента.

Список авторизованных сервисных центров можно посмотреть на официальном сайте P.I.T. по ссылке: https://pittools.ru/servises/

Хранение и транспортировка

Храните инструмент в закрытых помещениях с естественной вентиляцией в упаковке при температуре воздуха от 0°С до +50°С и влажности воздуха не более 80%.

Транспортировать продукцию можно любым видом закрытого транспорта в упаковке производителя или без нее, с сохранением изделия от механических повреждений, атмосферных осадков. Перед транспортировкой отсоедините аккумулятор и извлеките оснастку из электроинструмента.

Утилизация

Отслужившие свой срок электроинструменты, принадлежности и упаковку следует сдавать на экологически чистую переработку отходов.

Утилизируйте электроинструмент отдельно от бытового мусора!

Расшифровка Даты Изготовления Изделия

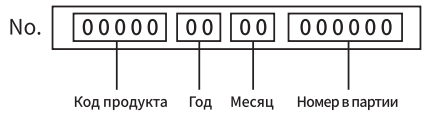

Дата изготовления изделия зашифрована в серийном номере, напечатанном на корпусе инструмента. Первые 2 цифры обозначают год выпуска, следующие 2 цифры – месяц.

УСЛОВИЯ ГАРАНТИЙНОГО ОБСЛУЖИВАНИЯ

1.Настоящее гарантийное свидетельство является единственным документом, подтверждающим ваше право на бесплатное гарантийное обслуживание. Без предъявления данного свидетельства претензии не принимаются. В случае утери или порчи гарантийное свидетельство не восстанавливается.

2. Гарантийный срок указан в гарантийном сертификате. В течение гарантийного срока сервисная служба бесплатно устраняет производственные дефекты и производит замену деталей, вышедших из строя по вине изготовителя. На период гарантийного ремонта эквивалентный исправный инструмент не предоставляется. Заменяемые детали переходят в собственность служб сервиса.

Компания P.I.T. не несет ответственности за вред, который может быть причинен при работе с электроинструментом.

3.В гарантийный ремонт инструмент принимается в чистом виде, при обязательном наличии надлежащим образом оформленных документов: настоящего гарантийного свидетельства, гарантийного талона, с полностью заполненными полями, штампом торговой организации и подписью покупателя.

4.Гарантийный ремонт не производится в следующих случаях:

- при отсутствии гарантийного свидетельства и гарантийного талона или неправильном их оформлении;
- степень износа диаметра коллектора ротора двигателя превышает 0,4 мм (за исключением инструментов с бесщеточным двигателем);
- при совместном выходе из строя якоря и статора электродвигателя, при обугливании или оплавлении первичной обмотки трансформатора сварочного аппарата, зарядного или пуско-зарядного устройства, при оплавлении внутренних деталей, прожиге электронных плат и других случаях;
- если гарантийное свидетельство или талон не принадлежат данному электроинструменту или не соответствует установленному поставщиком образцу;
- по истечении срока гарантии;
- при попытках самостоятельного вскрытия или ремонта электроинструмента вне гарантийной мастерской;
- внесения конструктивных изменений и смазки инструмента в гарантийный период, о чем свидетельствуют, например, заломы на шлицевых частях крепежа корпусных деталей;
- при использовании электроинструмента

в производственных или иных целях, связанных с получением прибыли, а также при возникновении неисправностей связанных с нестабильностью параметров электросети, превышающих нормы, установленные гост;
- при неправильной эксплуатации, использованию электроинструмента не по назначению, указанному в инструкции по эксплуатации, установки на электроинструмент не предназначенных заводом-изготовителем насадок, дополнительных приспособлений и т.п.;
- при механических повреждениях корпуса, сетевого шнура и при повреждениях, вызванных воздействиями агрессивных средств и высоких и низких температур, попадании инородных предметов в вентиляционные решетки электроинструмента, а также при повреждениях, наступивших в результате неправильного хранения (коррозия металлических частей);
- при естественном износе деталей электроинструмента, в результате длительной эксплуатации (определяется по признакам полной или частичной выработки ресурса, сильного загрязнения, ржавчины снаружи и внутри электроинструмента, отработанной смазки в редукторе);
- при возникновении повреждений в связи с несоблюдением предусмотренных инструкцией условий эксплуатации (см. главу «Указание по технике безопасности» в инструкции).
- при повреждении изделия вследствие несоблюдения правил хранения и транспортировки;
- при сильном внутреннем загрязнении инструмента;
- при работе с перегрузкой бензоинструмента, изменении цвета чашки и муфты сцепления в результате перегрева;
- при обрыве шнура стартера при условии исправности остальных деталей пускового устройства;
- на все виды работ, выполняемые при периодическом техническом обслуживании (регулировки, чистке, замене расходных материалов и др.);
- на неисправности, возникшие в результате нарушения требований и правил эксплуатации, установленным паспортом изделия. Например, перегрев изделия, несоблюдение требований к составу и качеству топливной смеси, повлекших выход из строя поршневой группы (безусловным признаком этого является залегание поршневого кольца и/или наличие царапин и потертостей на внутренней поверхности цилиндра и поверхности поршня, разрушение или оплавление опорных подшипников шатуна и поршневого пальца);
- на внешние и внутренние загрязнения, царапины, трещины, повреждения, возникшие в процессе эксплуатации или транспортировки.
- при работе электроинструментом с перегрузкой и заклиниванием оснастки, о чем свидетельствуют задиры, изменение цвета от температуры упорных и прижимных шайб, зажимного патрона, выхода из строя редуктора.

Профилактическое обслуживание электроинструмента (чистка, промывка, смазка, замена пыльников, поршневых и уплотнительных колец) в гарантийный период является платной услугой.

Срок службы изделия составляет 3 года.

Срок хранения – 2 года. Не рекомендуется к эксплуатации по истечении 2 лет хранения с даты изготовления, которая указана в серийном номере на этикетке инструмента, без предварительной проверки (определение даты выпуска смотрите ранее в Руководстве пользователя).

О возможных нарушениях, изложенных выше условий гарантийного обслуживания, владельцу сообщается после проведения диагностики в сервисном центре. Владелец инструмента доверяет проведение диагностики в сервисном центре в свое отсутствие.

Запрещается эксплуатация электроинструмента при проявлении признаков повышенного нагрева, искрения, а также шума в редукторной части. Для выяснения причин неисправности покупателю следует обратиться в гарантийную мастерскую.

Неисправности, вызванные несвоевременной заменой угольных щеток двигателя, устраняются за счет покупателя.

5.Гарантия не распространяется на:
- сменные принадлежности (аксессуары и оснастка), например: аккумуляторы, диски, ножи, сверла, буры, патроны, цепи, звездочки, цанговые зажимы, шины, элементы натяжения и крепления, головки триммеров, подошвы шлифовальных и ленточных машин, фильтры, головки шестигранные сменные насадки и т.п.
- быстроизнашивающиеся детали, например: угольные щетки, приводные ремни,

сальники, защитные кожухи, направляющие ролики, направляющие, резиновые уплотнения, подшипники, зубчатые ремни и колеса, стволы, ленты тормоза, храповики и тросы стартеров, поршневые кольца и т.п.

Замена их в течение гарантийного срока является платной услугой.

- шнуры питания, в случае повреждения изоляции. В данном случае потребитель должен быть уведомлен и ремонт (услуга платная) должен быть выполнен после согласия потребителя. Если потребитель не согласен на замену, то в любом ремонте этого инструмента будет отказано. Факт отказа должен быть зафиксирован в гарантийном талоне или квитанции сервисного центра и подписан владельцем.

P.I.T. WARRANTY CERTIFICATE

Place of seal

Product Name_____

Product Serial Number □□□□□□□□□□□

Battery Serial Number □□□□□□□□□□□□□

Charger Serial Number □□□□□□□□□□□□□

Sale Date _____

Trade Organization Name _____

Dear customer!

Thank you for purchasing the P.I.T. tool, and we hope that you will be satisfied with your choice. In the process of manufacturing the P.I.T. tools pass multilevel quality control, if nevertheless your product will need maintenance, please contact the authorized P.I.T. service centers.

Attention!

When buying, ask a seller to check the completeness and operability of the tool, to fill out the Warranty Certificate, the Warranty Card (the boxes shall be filled out by a seller) and to affix the seal of the trade organization in the Guarantee Certificate and the Warranty Card.

Warranty

By this Warranty Certificate, P.I.T. company guarantees the absence of defects of the production nature.

In the event any of the above defects are detected during the warranty period, the specialized P.I.T. service centers shall repair the product and replace the defective spare parts free of charge.

The warranty period for P.I.T. electric machines is 12 months from the date of sale.

“The warranty maintenance terms acknowledged and accepted. The operability and completeness of the product are checked in my presence. No claims on quality and appearance.”

Buyer’s Signature_____ Surname (legibly) _____

Phone _____

ГАРАНТИЙНОЕ СВИДЕТЕЛЬСТВО НА ИНСТРУМЕНТ P.I.T.

Наименование изделия_____

Серийный номер изделия □□□□□□□□□□□

Серийный номер аккумулятора □□□□□□□□□□□

Серийный номер зарядного устройства □□□□□□□□□□□

М.П.

Дата продажи «_____» _____

Наименование торговой организации_____

Уважаемый покупатель!

Благодарим Вас за покупку инструмента P.I.T. и надеемся, что Вы останетесь довольны своим выбором.
При необходимости обслуживания Вашего изделия обращайтесь в авторизированные сервисные центры P.I.T. Все сервисные центры представлены на сайте www.pittools.ru

Внимание!
При покупке требуйте у продавца проверки работоспособности инструмента и его комплектности, а также заполнения гарантийного свидетельства, гарантийного талона (графы «Заполняются продавцом») и простановки печати торговой организации в гарантийном свидетельстве и гарантийных талонах.

Гарантия
На основании данного гарантийного свидетельства компания P.I.T. гарантирует отсутствие дефектов производственного характера.
Если в течение гарантийного срока в Вашем изделии обнаружатся указанные дефекты, то специализированные сервисные центры P.I.T. бесплатно отремонтируют изделие и заменят дефектные запасные части.
Гарантийный срок на электроинструменты P.I.T. составляет 12 месяцев со дня продажи.

«С условиями гарантийного обслуживания ознакомлен(а). Работоспособность и комплектность изделия проверены в моем присутствии. Претензий к качеству и внешнему виду не имею».

Подпись покупателя_____Фамилия(разборчиво)_____
Телефон_____

P.I.T. WARRANTY CARD

Name_____
Serial Number_____
Sale Date _____20__
Date of Receipt from Repair ____20__

P.I.T. **№ 1**

Name_____
Serial Number_____
Sale Date _____20__ Place of Seal
(Filled out by a Seller)
WARRANTY REPAIR CARD
Date of Acceptance for Repair _____20___
Application for Repair _____
Customer _____
Phone (Address)_____
Cause of Application_____
Date of Receipt from Repair _____20__
The Tool is checked in my presence_____
(The Order shall be performed in a Service Center) (Signature)

Name_____
Serial Number_____
Sale Date _____20__
Date of Receipt from Repair ____20__

P.I.T. **№ 2**

Name_____
Serial Number_____
Sale Date _____20__ Place of Seal
(Filled out by a Seller)
WARRANTY REPAIR CARD
Date of Acceptance for Repair _____20___
Application for Repair _____
Customer _____
Phone (Address)_____
Cause of Application_____
Date of Receipt from Repair _____20__
The Tool is checked in my presence_____
(The Order shall be performed in a Service Center) (Signature)

Name_____
Serial Number_____
Sale Date _____20__
Date of Receipt from Repair ____20__

P.I.T. **№ 3**

Name_____
Serial Number_____
Sale Date _____20__ Place of Seal
(Filled out by a Seller)
WARRANTY REPAIR CARD
Date of Acceptance for Repair _____20___
Application for Repair _____
Customer _____
Phone (Address)_____
Cause of Application_____
Date of Receipt from Repair _____20__
The Tool is checked in my presence_____
(The Order shall be performed in a Service Center) (Signature)

ГАРАНТИЙНЫЙ ТАЛОН P.I.T.

P.I.T. Талон № 1

Наименование_____
Серийный номер_____
Дата продажи 《_____》 _____20__
(Заполняется продавцом)
КАРТА ГАРАНТИЙНОГО РЕМОНА
Дата приема ремонт _____20___
Заявка на ремонт _____
Заказчик _____
Телефон (адрес)_____
Причина обращения_____
Дата получения от ремонта _____20__
Инструмент проверен в моем присутствии_____
(Заказ заполняется в Сервисном Центре) (Подпись)

Место печати или штампа

Наименование_____
Серийный номер_____
Дата продажи ____20__
Дата получения от ремонта ___20__

P.I.T. Талон № 2

Наименование_____
Серийный номер_____
Дата продажи 《_____》 _____20__
(Заполняется продавцом)
КАРТА ГАРАНТИЙНОГО РЕМОНА
Дата приема ремонт _____20___
Заявка на ремонт _____
Заказчик _____
Телефон (адрес)_____
Причина обращения_____
Дата получения от ремонта _____20__
Инструмент проверен в моем присутствии_____
(Заказ заполняется в Сервисном Центре) (Подпись)

Место печати или штампа

Наименование_____
Серийный номер_____
Дата продажи ____20__
Дата получения от ремонта ___20__

P.I.T. Талон № 3

Наименование_____
Серийный номер_____
Дата продажи 《_____》 _____20__
(Заполняется продавцом)
КАРТА ГАРАНТИЙНОГО РЕМОНА
Дата приема ремонт _____20___
Заявка на ремонт _____
Заказчик _____
Телефон (адрес)_____
Причина обращения_____
Дата получения от ремонта _____20__
Инструмент проверен в моем присутствии_____
(Заказ заполняется в Сервисном Центре) (Подпись)

Место печати или штампа

Наименование_____
Серийный номер_____
Дата продажи ____20__
Дата получения от ремонта ___20__

P.I.T.

Media account

pit_global PIT Global YouTube PIT Global

bod@pit-tools.com www.pit-tools.com