OPERATION MANUAL
РУКОВОДСТВО ПОЛЬЗОВАТЕЛЯ. ПАСПОРТ

P.I.T.

POG900-P1

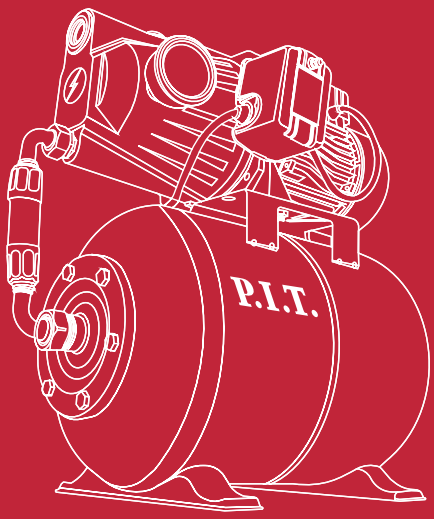

SELF-PRIMING PUMP
ПОВЕРХНОСТНЫЙ НАСОС

Please read the instruction manual carefully before use !
Пожалуйста, внимательно прочтите инструкцию перед использованием!

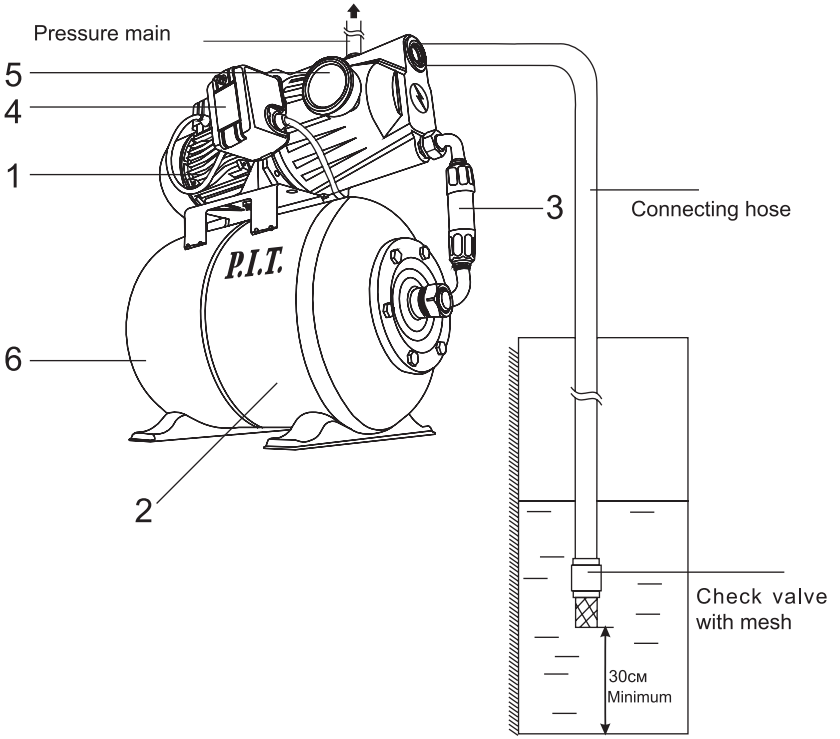
Pressure main
5
4
1
3
Connecting hose
P.I.T.
6
2
Check valve
with mesh
30см
Minimum

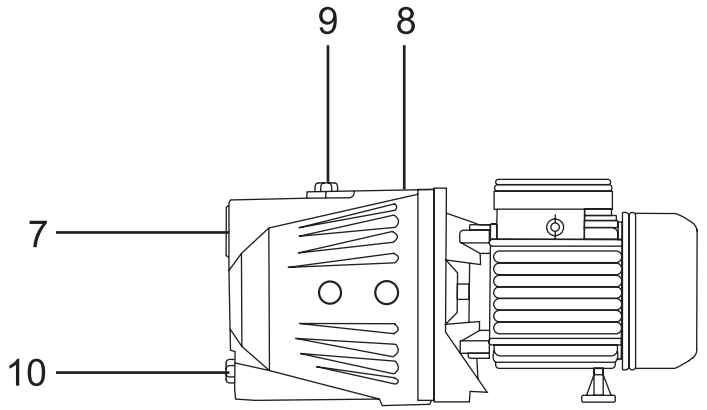
9
8
7
10

English

Safety instructions

General power tool safety warnings

WARNING Read all safety warnings and all instructions.

Failure to follow the warnings and instructions may result in electric shock, fire and/or serious injury.

Retain these instructions and directions for future use.

The term “power tool” as used in these instructions and instructions applies to both mains operated power tools (with mains lead) and cordless power tools (without mains lead).

Keep these instructions and directions for future reference.

ATTENTION!

- ► Do not operate the product without protective earth!
- ► Installation of a residual current device (RCD) with a rated leakage current of 30 mA is mandatory!
- ► The installation of the product and the electrical outlet for connecting it to the mains must be carried out by qualified electricians.
- ► In order to avoid accidents, it is strictly forbidden to carry out any repair / maintenance work on the equipment without disconnecting it from the mains.

WARNING

- ► Operation of the pumping station «dry» (without water) is not allowed.
- ► Do not allow air to enter the suction line.
- ► The temperature of the pumped liquid must be between +1°C and +35°C.

IMPORTANT

- ► Electrical installation to connect the product must be carried out by qualified electrical and plumbing professionals.
- ► Voltage fluctuation in the electrical network should not exceed ±10%.
- ► Do not repair or disassemble the product yourself.

Electrical safety

- ► **ATTENTION!** If the safety instructions are not followed, there is a risk of electric shock.
- ► Before using the appliance, check the power cord and plug for damage.
- ► All electrical connections must be located in a place protected from flooding.
- ► Unsuitable electrical extension cords can be hazardous.
- ► Outdoors, only approved and labeled electrical extension cords with a sufficient wire cross section should be used.
- ► Do not use the mains cable to transport or fix the instrument.
- ► When disconnecting the appliance from the mains, pull on the plug, not on the cable.
- ► Make sure that the power cable does not get pinched or rubbed against sharp edges.
- ► Install the device in a stable and overfill protected position.
- ► The mains voltage must correspond to the voltage specified in the technical specifications.
- ► Protect the device from rain and moisture. Water entering the appliance increases the risk of electric shock.
- ► Do not aim the water jet directly at the pump or other electrical components. Danger to life - possible electric shock.
- ► The pump station cannot be used as a submersible pump.
- ► When using the pumping station near swimming pools, garden ponds or fountains, keep a minimum distance of 2 m and secure the device against slipping into the water.
- ► If there are people in the pool or garden pond, the pump must not be used.
- ► Electrical connections must only be made by a qualified electrician.

People safety

- ► For safety reasons, persons under the age of 16, as well as persons who have not read this manual, should not be allowed to operate the device.
- ► The pumping station is not intended for use by persons with reduced physical or mental abilities.
- ► Or if the user lacks experience and knowledge, if he is not supervised and instructed in the use of the device by a person responsible for safety.
- ► It is forbidden to operate and maintain the pumping station while in a state of severe fatigue, alcohol, drug intoxication or under the influence of strong medications.
- ► Children and pets should not be near the pumping station during its operation. Please make sure that children do not play with the device.

Safety instructions for working with the pumping station

- ► Any use of the pumping station in violation of the rules for its operation is considered improper use.
- ► For damage resulting from improper use, the user is solely responsible.
- ► The pump station is not intended for professional or industrial use. Long-term continuous use is not allowed.
- ► It is forbidden to make unauthorized changes to the design of the pumping station, as well as the use of parts that have not been tested and are not approved for use by the manufacturer.
- ► It is forbidden to pump explosive, combustible, aggressive or hazardous substances, as well as water containing mechanical impurities in the form of sand, stones, etc.
- ► The pumping station is not suitable for pumping chlorinated water in swimming pools.
- ► Not recommended for pumping potable water.
- ► When starting the pumping station for the first time, it is necessary to ensure that it is completely filled with water. The operation of the pumping station without water is not allowed.
- ► Air must not enter the suction line.
- ► In order to avoid freezing, it is necessary to completely drain the water from the pumping station, as well as the suction and pressure lines.

Product description and specifications



Read all the safety and general instructions.
Failure to observe the safety and general instructions may result in electric shock, fire and/or serious injury.
Please observe the illustrations at the beginning of this operating manual.

Intended use

The pumping station is designed to provide a constant pressure of clean water when installing water supply systems, watering lawns and irrigating garden plots, as well as pumping water from tanks or reservoirs.
The design of the pumping station (full automation, rare switching on, pressurized water supply) allows the pumping station to be used as an economical, maintenance-free source of constant water pressure.
Large intake depth, water supply height and high performance ensure the versatility of this pumping station for any country house.

Pump device

The general view of the tool is presented on the page with illustrations.
1.pump
2.Hydraulic accumulator
3.connecting hose
4.pressure switch
5.manometer
6.pneumatic valve
7.Inlet
8.Outlet
9.Filler hole
10.Drain hole

Technical data

Model	POG900-P1
SKU	1 056 020 01 0 10
Rated voltage	220~230V/50Hz
Rated power	900 W
Maximum Flow Rate	3 m^3/h
Maximum Lifting Height	50 m
Outlet diameter	Ø25 mm
Suction depth	8 m
The weight	17 Kg



Warning!The product is primarily used at 220-230V/50Hz.

Contents of delivery

Self-priming Pump	1 pc
User manual	1 pc

Note

Technical errors and typographical errors may be made in the text and digital designations.
As the product is constantly being improved, P.I.T. reserves the right to make changes to the specifications and equipment of the product specified here without prior notice.

Preparation for work

The station consists of a pump (1), a hydraulic accumulator (2), a connecting hose (3) and an automation unit, consisting of a pressure switch (4) and a pressure gauge (5). The accumulator has a food-grade rubber membrane in the inner cavity and a pneumatic valve (6) for adjusting the air pressure.
The pump has inlet (7) and outlet (8) openings, as well as filler (9) and drain (10) openings.
The principle of the station is that the water

supply network is always under pressure. If you turn on a tap or other device, the pressure in the system will begin to drop. When the pressure drops below 0.15 MPa (1.5 atm.), The pressure switch will automatically turn on the pump, and it compensates for the water flow. When you close the tap, the pump will run for a while.

Water will fill the accumulator, and when the pressure in the system rises to the initial state of 0.3 MPa (3 atm.), The pump will automatically turn off using a pressure switch.

Preparation for work

Before first use or after long periods of storage, check the air pressure in the tank:

- ► Check the pressure at the nipple. The pressure should be 1.5 ± 5% atmosphere.
- ► In case of insufficient pressure, increase it, in case of increased pressure, bleed.

NOTE! If the pressure does not match the specified value, the tank membrane may fail. This malfunction is not covered by the warranty.

Install the station on a flat horizontal surface and fix it through the holes in the supports. Install (if not installed) high pressure hose. Assemble the inlet and outlet channels.

Connect the suction pipe to the inlet, immerse the pipe in water to a depth of at least 2 m (the distance to the bottom must be at least 0.5 m).

Station installation and commissioning

Before connecting, be sure to check the compliance of the electrical and pressure data of the product with the parameters of your electrical and water supply network.

It is desirable that the installation and commissioning of the station be carried out by a specialized installation organization. The station should be secured to a rigid base.

To reduce noise and vibration during the operation of the station, its fastening to the base should be carried out through rubber washers and gaskets.

Suction line connection

ATTENTION! A prerequisite for the operation of the station is the presence of a 1 ”check valve at the inlet of the suction line (not included in the set).

Connect a suction pipe with a 1 ”check valve at the end to the station inlet (7). Connect a standpipe to the station outlet (8). The suction line is made from an incompressible hose or pipe.

All threaded connections must be sealed with sealing tape. Through leaky places air is sucked in, as a result of which water suction is reduced or stopped.

The suction line must have an inside diameter of at least 1” (25mm). It must be resistant to creases and vacuum.

The suction line must be so short. as far as possible, since as the length of the line increases, the supply power decreases.

The suction line must constantly rise towards the pump in order to avoid air pockets.

An adequate water supply must be ensured and the end of the suction line must always be in water.

Pressure pipe connection wires

ATTENTION! The pressure pipe must be installed in such a way that it does not exert any mechanical influence or stress on the pump.

All threaded connections must be sealed with sealing tape to prevent water leakage.

All parts of the pressure pipeline must withstand the pressure, their installation is carried out by qualified specialists.

DANGER! In the presence of fragile parts and improper installation, the pressure pipe may burst during operation. Escaping fluid under pressure can injure you!

To reduce vibrations and noise, the pump must be connected to the pipeline network using flexible connecting hoses.

When installing a pressure water supply please note that:

- ► The performance of the pump directly depends on the pressure (height of the water). It is not recommended to use the pump at maximum pressure - in this case, the water supply will be minimal.
- ► The hydraulic resistance of 10 meters of horizontal section of the line is equal to approximately 1 meter of elevation.

Electrical connection

ATTENTION! The electrical connection should only be carried out after all hydraulic connections have been completed. The electrical connection must be carried out by a qualified technician. The station should be installed in such a way that easy access to the electrical outlet is provided. The socket should only be used for powering the station, be grounded and connected to a high sensitivity (30 mA) differential circuit breaker. The installation location of the socket must be protected from splashing water.

ATTENTION! It is forbidden to operate the station with a damaged electric cable. In case

of damage to the electrical cable, you must contact the service center to replace it.

Commissioning

At the initial start-up, it is necessary to pre-fill the pump and the suction line with water through the filler hole (9). To do this, unscrew the plug and fill with water until water begins to flow out of the filler hole without air bubbles, then screw the filler plug. Before starting the station, it is necessary to check the air pressure in the accumulator using a car pressure gauge by connecting it to the pneumatic valve (6), it should be 0.15 MPa (1.5 atm). If necessary, pump air into the accumulator using a car pump, otherwise the diaphragm may rupture.

After opening all water intake taps to remove air from the pressure line, connect the station to the power grid. The station pump will start to deliver water.

Close the locks of the pressure pipe when there is no air left in the water flowing out of the pumping station.

The pump will build up the required pressure and, once the shut-off pressure is reached, it will shut off automatically.

The pump turns on and off automatically - as the water supply is consumed and when the tank is filled.

NOTE! The cut-in and cut-out pressures are preset at the factory and cannot be changed under operating conditions.

Self-adjustment of pressure can lead to failure of the product. If cases of self-adjustment are detected, the product is removed from the warranty. If necessary, additional adjustment should be carried out by specialists of the service center.

Your pumping station has a thermal switch that prevents the motor from overheating and failing.

NOTE! Periodic shutdown and re-start of the station (with constant water consumption) in the absence of visible faults (extraneous noise, drop in supply pressure, etc.) are signs of a thermal switch trip. This indicates unfavorable operating conditions: high temperature of the ambient air or inlet water; being in direct sunlight; prolonged significant water flow, causing the constant operation of the pumping station.

At the end of use, turn off the station by moving the switch to the “0” position. Remove the plug from the socket.

Before long-term storage of the station, completely empty the tank and pump from water by draining the water through the drain hole (10).

ATTENTION! Before disconnecting hoses, ALWAYS relieve pressure by opening the nearest tap.

Maintenance and service

Maintenance and cleaning

- ► All maintenance work must be carried out with the cable disconnected from the mains.
- ► With proper installation and observance of operating conditions, the pumping station practically does not require maintenance.
- ► Periodically (at least once a month) visually check the condition of the seals of the pumping unit. If you find a water leak at the junctions of the housing, contact the service center.
- ► Regularly check the air pressure in the expansion tank of the accumulator.

To avoid an accident, it is recommended from time to time to check the maximum pressure and energy consumption, as well as the air pressure in the accumulator (to do this, turn off the pump and drain the water from the pressure line). A decrease in the maximum head indicates wear, and an increase in energy consumption indicates the presence of mechanical friction in the pump.

In case of detection of these or other changes in the operation of the pumping station, contact the service center.

Service

- ► Have your device repaired only by qualified personnel and only with original spare parts. This ensures safety devices.

A list of authorized service centers can be found on the official website of P.I.T. via the link https://pittools.ru/services/

Storage and transportation

Storage:

- – Drain the water from the suction and discharge pipes
- – Unscrew the drain plug and let the water flow out of the pump
- – Re-tighten the drain plug and store the pump and accessories in a place protected from frost, at a temperature of 0 to +35°c and relative humidity not more than 80%.

Transportation

You can transport products any kind of closed transport in manufacturer’s packaging or without it, with preservation of the product from mechanical damage, precipitation.

Possible problems and malfunc-

tions

Station does not start:

– No mains voltage. Check the cable, plug, connectors, fuse.
– Motor overheating due to high fluid temperature. Eliminate the cause of overheating and let the engine cool down.
– Motor overheating due to blocked ventilation openings. Eliminate the cause of overheating and let the engine cool down.
– The residual current device has tripped. Contact a qualified electrician if the protective device repeatedly trips.

Shutdowns.

– Faulty motor. Contact the service center.

Insufficient pressure created by the pumping station:

– Not enough water in the suction line. Make sure there is water in the suction line.
– The suction line is not tight. Check all seals and connections in the suction line.
– The suction lift exceeds the permitted values. Reduce suction lift. The suction head must be subtracted from the head.
– Leakage between the hydraulic part of the pump and the motor. Contact the service center.
– The pump is clogged or defective. Flush the hydraulic part of the pump with clean water.
– Air in pump or suction pipe. Fill the pump with water. If the suction pipe is with a non-return valve, fill it with water.
– The settings of the pressure switch have changed. Contact the service center.
– The suction line rests on the bottom of the tank. Fix or shorten the suction pipe.

The pump does not turn off:

– Faulty On/Off switch. Contact the service center.

Dispose of waste

Damaged power tools, batteries, accessories and waste packaging materials must be recycled and reused in an environmentally friendly manner.

Do not throw power tools and accumulators / batteries into general household waste!

Product serial number interpretation serial number

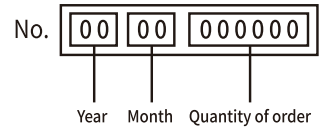

The date of manufacture of the product is encoded in the serial number printed on the body of the tool. The first 2 digits indicate the year of issue, the next 2 digits indicate the month.

TERMS OF WARRANTY SERVICE

To customers (users) of warranty service:

1. This warranty certificate is the only document that confirms your right to free warranty service. If this proof is not presented, no claims will be accepted. Warranty certificates cannot be recovered if lost or damaged.

2. It is required to provide a valid and legal document for purchasing the product. The document must have the name or seal of the sales company; at the same time, state the full model name of the purchased P.I.T. product, the serial number on the nameplate of the fuselage, and the date of purchase, and the required warranty. The whole machine and its accessories.

The warranty period:

1. The warranty period of the product is 12 months from the date of sale. During the warranty period, the service department will eliminate manufacturing defects free of charge and replace the parts that fail due to the manufacturer's fault. In warranty repair, an equivalent operable product is not provided. Replaceable parts become the property of the service provider.

2. The wear degree on the diameter of the motor rotor commutator is less than 0.4 mm (except for brushless motor tools), and the internal damage caused by the quality of the tool belongs to the warranty.

The following situations occur during the warranty period, which is not covered by the warranty:

1. In the absence of any valid legal documents (invoices) such as warranty certificates and warranty cards to prove the date of purchase.

2. Damage caused by natural wear and overload. (For example, motor rotor and stator failure caused by overload, scorching or melting of the primary winding of the welding machine transformer, charging or starting the charging device, melting of internal parts, burning of electronic circuit boards, etc.)

3. The casing and power cord are mechanically damaged, as well as damage caused by corrosive media and high and low temperature, foreign objects entering the ventilation network of the motor, and damage caused by improper storage (corrosion of metal parts);

4. Damage caused by improper carrying, transportation and storage by users.
5. Products that are opened, repaired, replaced or modified by users themselves.
6. Any damage caused by indiscriminate use, beyond the scope of use of the tool, and not in accordance with the instructions for use and maintenance. (see chapter “Safety Precautions” in the manual);
7. The damage caused by the following situations is not guaranteed due to improper use and non-quality problems:
(1) When the power tool is running at high speed, use the braking device to forcibly stop the rotation.
(2) Excessive pressure is applied to the tool during the use of the tool.
(3) Use the tool outside the scope of its purpose and capabilities.
(4) Damage caused by the tool working in a dusty environment for a long time without timely maintenance of the tool.
(5) Change the rotation direction of the work head before the tool stops completely.
(6) Shock the battery or charger and replace the plug of the charger without permission, causing damage to the battery or charger.
(7) Damage caused by two-stroke gasoline tools not being fueled in the correct proportions.
The warranty does not include:
1. Replacement of accessories (accessories and components) such as batteries, discs, blades, drills, drills, chucks, chains, sprockets, collet clamps, guide rails, tension and fastening elements, dresser heads, grinders And belt sander base machine, hexagonal head, etc.;
2. Wearing parts, such as: carbon brushes, transmission belts, seals, protective covers, guide rollers, guide rails, rubber seals, bearings, toothed belts and wheels, shanks, brake belts, starter ratchets and ropes, piston rings Wait.
The above accessories are replaced with paid services during the warranty period;

Русский

Указания по технике безопасности

Общие указания по технике безопасности для насосной станции



ПРЕДУПРЕЖДЕНИЕ

Прочтите все указания и инструкции по технике безопасности.

Несоблюдение указаний и инструкций по технике безопасности может стать причиной поражения электрическим током, пожара и тяжелых травм.

Сохраняйте эти инструкции и указания для будущего использования.

ВНИМАНИЕ!

- ► Не допускайте эксплуатации изделия без защитного заземления!
- ► Установка устройства защитного отключения (УЗО) номинальным током утечки 30 мА обязательна!
- ► Монтаж изделия и электрической розетки для его подключения электросети должны выполнять квалифицированные специалисты по электромонтажным работам.
- ► Во избежание несчастных случаев, категорически запрещается производить какие-либо ремонтные/обслуживающие работы на оборудовании без отключения его от электрической сети.

ПРЕДУПРЕЖДЕНИЕ

- ► Работа насосной станции «в сухую» (без воды) не допускается.
- ► Не допускайте попадания воздуха во всасывающую магистраль.
- ► Температура перекачиваемой жидкости должна быть от +1°С до +35°С.

ВАЖНО

- ► Монтаж электрооборудования для подключения изделия должны выполнять квалифицированные специалисты по электромонтажным и сантехническим работам.
- ► Колебание напряжения в электрической сети не должно превышать ±10%.
- ► Не ремонтируйте и не разбирайте изделие самостоятельно.

Электробезопасность

- ► **ВНИМАНИЕ!** При несоблюдении указаний по технике безопасности существует опасность поражения электрическим током.
- ► Перед началом работы с прибором проверяйте сетевой шнур и штепсельную вилку на наличие повреждений.
- ► Все электрические соединения должны находиться в защищённом от затопления месте.
- ► Неподходящие электрические удлинители могут представлять опасность.
- ► Вне помещений следует использовать только допущенные для использования и соответственно маркированные электрические удлинители с достаточным поперечным сечением провода.
- ► Не используйте сетевой кабель питания для транспортировки или фиксации прибора.
- ► При отсоединении прибора от сети питания необходимо тянуть за штепсельную вилку, а не за кабель.
- ► Следите за тем, чтобы сетевой кабель не защемлялся и не терся об острые края.
- ► Устанавливайте устройство в стойком и защищённом от перелива положении.
- ► Напряжение в сети должно соответствовать напряжению, указанному в технических характеристиках.
- ► Защищайте прибор от дождя и сырости. Проникновение воды в прибор повышает риск поражения электрическим током.
- ► Не направляйте струю воды непосредственно на насос или другие элктрические узлы. Опасно для жизни - возможно поражение электрическим током .
- ► Нельзя использовать насосную станцию как погружной насос.
- ► При использовании насосоной станции вблизи плавательных бассейнов, садовых прудов или фонтанов соблюдать минимальное расстояние 2 м и защитить прибор от соскальзывания в воду.
- ► Если в бассейне или садовом пруду находятся люди, запрещается использовать насос.
- ► Электрические соединения должны выполняться только квалифицированным электриком.

Безопасность людей

- ► В целях безопасности лица моложе 16 лет, а также лица, не ознакомившиеся с данным руководством, не должны допускаться до работы с устройством.
- ► Насосная станция не предназначен для использования лицами с ограниченными физическими или умственными способностями
- ► Или при отсутствии у пользователя опы-

та и знаний, если он не находится под контролем и не проинструктирован об использовании устройства лицом, ответственным за безопасность.

- ► Запрещается эксплуатировать и обслуживать насосную станцию, находясь в состоянии сильной усталости, алкогольного, наркотического опьянения или под воздействием сильнодействующих медицинских препаратов.
- ► Дети и домашние животные не должны находиться вблизи насосной станции во время её работы. Следите за тем, чтобы дети не играли с устройством.

Указания по технике безопасности при работе с насосной станцией

- ► Любое использование насосной станции с нарушением правил его эксплуатации считается использованием не по назначению.
- ► За ущерб, возникший в результате использования не по назначению, ответственность несёт только пользователь.
- ► Насосная станция не предназначен для профессионального или промышленного использования. Не допускается длительное непрерывное использование.
- ► Запрещается самовольное внесение изменений в в конструкцию насосной станции, а также использование деталей, не прошедших испытания и не разрешённых к применению изготовителем.
- ► Запрещается перекачивание взрывоопасных, горючих, агрессивных или опасных для здоровья веществ, а также воды, содержащей механические примеси в виде песка, камней, и т. П.
- ► Насосная станция не предназначен для перекачивания хлорсодержащей воды в плавательных бассейнах.
- ► Не рекомендуется для перекачивания питьевой воды.
- ► При первом запуске насосной станции необходимо обеспечить её полное заполнение водой. Не допускается работа насосной станции без воды.
- ► Не допускается попадание воздуха во всасывающую магистраль.
- ► Во избежании замерзания необходимо полностью слить воду из насосной станции, а также всасывающей и напорной магистралей.

Описание продукта и услуг



Прочтите все указания и инструкции по технике безопасности.

Несоблюдение указаний по технике безопасности и инструкций может привести к поражению электрическим током, пожару и/или тяжелым травмам.

Пожалуйста, соблюдайте иллюстрации в начале руководства по эксплуатации.

Применение по назначению

Насосная станция предназначена для обеспечения постоянного давления чистой воды при устройстве систем водоснабжения, полива газонов и орошения садовых участков, а также для откачки воды из емкостей или водоемов.

Конструкция насосной станции (полная автоматизация, редкое включение, запас воды под давлением) позволяет использовать насосную станцию в качестве экономичного, не требующего обслуживания источника постоянного давления воды.

Большие глубина забора, высота подачи воды и высокая производительность обеспечивают универсальность данной насосной станции для любого загородного дома.

Устройство насосной станции

Общий вид инструмента представлен на странице с иллюстрациями.

1.насос
2.гидроаккумулятор
3.соединительный шланг
4.реле давления
5.манометр
6.пневмоклапан
7.Входное отверстие
8.Выходное отверстие
9.Заливное отверстие
10.Сливное отверстие

Технические данные

Модель	**POG900-P1**
Артикул	1 056 020 01 0 10
Номинальные напряжение/частота	220~230 В/50 Гц
Номинальная мощность	900 Вт
Максимальный расход	3 м^3/ч
Максимальная высота подъёма	50 м
Диаметр выхода	Ø25 мм
Глубина всасывания	8 м

Модель	POG900-P1
Вес	17 кг



Предупреждение! Изделие предназначено преимущественно для работы при напряжении 220–230 В/50 Гц.

Комплект поставки

Поверхностный Насос	1 шт
Инструкция пользователя	1 шт

Примечание

В тексте и цифровых обозначениях могут быть допущены технические ошибки и опечатки.

Так как изделие постоянно совершенствуется, P.I.T. оставляет за собой право на внесение изменений в указанные здесь технические характеристики и комплектацию изделия без предварительного уведомления.

Устройство и принцип работы станции

Станция состоит из насоса (1), гидроаккумулятора (2), соединительного шланга (3) и блока автоматики, состоящего из реле давления (4) и манометра (5). Гидроаккумулятор имеет во внутренней полости мембрану из пищевой резины и пневмоклапан (6) для регулировки давления воздуха.

Насос имеет входное (7) и выходное (8) отверстия, а также заливное (9) и сливное (10) отверстия.

Принцип действия станции заключается в том, что водопроводная сеть всегда находится под давлением. Если Вы откроете кран или другое устройство, давление в системе начнет падать. Когда давление упадет ниже 0,15 МПа (1,5 атм.), реле давления автоматически включит насос, и он компенсирует расход воды. Когда Вы закроете кран, насос будет работать еще некоторое время.

Вода заполнит гидроаккумулятор, и, когда давление в системе возрастет до первоначального состояния 0,3 МПа (3 атм.), насос с помощью реле давления автоматически отключится.

Подготовка к работе

Перед первым использованием или после длительного хранения проверьте давление воздуха в баке:

- ► Проверьте давление в ниппеле. Давление должно быть 1.5 ± 5% Атмосферы.
- ► При недостаточном давлении увеличьте его, при увеличенном – стравите.

ПРИМЕЧАНИЕ! Несоответствие давления указанной величине может привести к выходу мембраны бака из строя. Данная неисправность условиями гарантии не поддерживается.

Установите станцию на ровную горизонтальную поверхность и закрепите через отверстия в опорах. Установите (если не установлен) шланг высокого давления. Соберите подводящий и отводящий каналы.

Всасывающую трубу подсоедините к входному отверстию, погрузите трубу в воду на глубину не менее 2 м (расстояние до дна должно быть не менее 0.5 м).

Монтаж станции и ввод в эксплуатацию

Перед подключением обязательно проверьте соответствие электрических и напорных данных изделия параметрам Вашей электрической и водонапорной сети.

Желательно, чтобы монтаж и ввод станции в эксплуатацию осуществлялись специализированной монтажной организацией. Станцию следует закрепить на жестком основании.

Для уменьшения шума и вибрации при работе станции, ее крепление к основанию следует выполнять через резиновые шайбы и прокладки.

Подключение всасывающей линии

ВНИМАНИЕ! Обязательным условием работы станции является наличие обратного клапана 1” на входе всасывающей магистрали (в комплект не входит).

Присоедините всасывающую трубу с обратным клапаном 1” на конце к входному отверстию станции (7). Присоедините напорную трубу к выходному отверстию станции (8). Всасывающая магистраль выполняется из несжимаемого шланга или трубы.

Все резьбовые соединения должны быть герметизированы при помощи уплотнительной ленты. Через негерметичные места происходит подсасывание воздуха, в результате чего снижается или прекращается всасывание воды.

Всасывающая линия должна иметь внутренний диаметр не менее 1» (25мм). Она должна быть устойчива к заломам и вакууму.

Всасывающая линия должна быть настолько короткой. насколько это возможно, так

как с увеличением длины линии уменьшается мощность подачи.
Всасывающая линия должна постоянно подниматься по направлению к насосу, для того чтобы не допустить возникновение воздушных карманов.
Необходимо обеспечить достаточный подвод воды, а конец всасывающей линии должен всегда находиться в воде.

Подключение напорного трубопровода

ВНИМАНИЕ! Напорный трубопровод должен монтироваться таким образом, чтобы он не оказывала никакого механического воздействия или напряжения на насос.
Все резьбовые соединения должны быть герметизированы при помощи уплотнительной ленты, чтобы предотвратить утечку воды.
Все детали напорного трубопровода должны выдерживать напор, их монтаж осуществляется квалифицированными специалистами.
ОПАСНОСТЬ! При наличии непрочных деталей и неквалифицированном монтаже напорный трубопровод может лопнуть во время эксплуатации. Вырывающая под давлением жидкость может травмировать Вас!
Чтобы снизить вибрации и шумы, насос должен подключаться в сети трубопроводов при помощи эластичных соединительных шлангов.
При устройстве напорного водопровода примите во внимание, что:

- ► Производительность насоса напрямую зависит от напора (высоты подъема воды). Не рекомендуется использовать насос при максимальном напоре – в этом случае подача воды будет минимальна.
- ► Гидравлическое сопротивление 10 метров горизонтального участка магистрали равняется приблизительно 1 метру подъема.

Электроподключение

ВНИМАНИЕ! Электроподключение следует выполнять только после окончательного выполнения всех гидравлических соединений.
Электроподключение должно быть выполнено квалифицированным специалистом.
Станцию следует устанавливать таким образом, чтобы был обеспечен легкий доступ к электрической розетке. Розетка должна использоваться только для питания станции, иметь заземление и быть подключенной к дифференциальному автоматическому выключателю высокой чувствительности (30 мА). Место установки розетки должно быть защищено от брызг воды.
ВНИМАНИЕ! Запрещается эксплуатировать станцию с поврежденным электрокабелем. В случае повреждения электрокабеля, для его замены необходимо обратиться в сервисный центр.

Ввод в эксплуатацию

При первоначальном пуске необходимо предварительно залить насос и всасывающую магистраль водой через заливное отверстие (9). Для этого следует вывернуть пробку и заливать воду до тех пор, пока из заливного отверстия не начнет вытекать вода без пузырьков воздуха, после чего завернуть пробку заливного отверстия.
Перед запуском станции необходимо с помощью автомобильного манометра проверить давление воздуха в гидроаккумуляторе, подсоединив его к пневмоклапану (6), оно должно быть 0,15 МПа (1,5 атм). При необходимости подкачайте воздух в гидроаккумулятор с помощью автомобильного насоса, в противном случае мембрана может разорваться.
Открыв все водозаборные краны для удаления воздуха из напорной магистрали, включите станцию в электросеть. Насос станции начнет подавать воду.
Закройте запоры напорного трубопровода, когда в вытекающей из насосной станции воде не останется воздуха.
Насос создаст нужное давление и, после того, как будет достигнуто давление отключения, отключится автоматически.
Насос включается и выключается автоматически – по мере расхода запаса воды и при наполнении бака.
ПРИМЕЧАНИЕ! Значение давлений включения и выключения является предустановленным на заводе и не подлежит изменению в условиях эксплуатации.
Самостоятельная регулировка давления может привести к выходу изделия из строя. При выявлении случаев самостоятельной регулировки изделие снимается с гарантии.
При необходимости, дополнительная регулировка должна осуществляться специалистами сервисного центра.
На Вашей насосной станции установлен

термовыключатель, предотвращающий перегрев электродвигателя и выход его из строя.

ПРИМЕЧАНИЕ! Периодическое выключение и повторное включение станции (при постоянном потреблении воды) в отсутствии видимых неисправностей (посторонний шум, падение давления подачи и т. д.) являются признаками срабатывания термовыключателя. Это свидетельствует о неблагоприятных условиях эксплуатации: высокой температуре окружающего воздуха или входной воды; нахождение под прямыми солнечными лучами; продолжительном значительном расходе воды, вызывающем постоянную работу насосной станции.

По окончании использования выключите станцию, переведя выключатель в положение «0». Выньте вилку из розетки.

Перед длительным хранением станции полностью освободите бак и насос от воды, слив воду через сливное отверстие (10).

ВНИМАНИЕ! Перед отсоединением шлангов ОБЯЗАТЕЛЬНО стравите давление, открыв ближайший кран.

Техобслуживание и сервис

Техобслуживание и очистка

- ► Все работы по техническому обслуживанию должны проводиться при отключенном от сети кабеле.
- ► При правильном монтаже и соблюдении условий эксплуатации, насосная станция практически не требует обслуживания.
- ► Периодически (как минимум раз в месяц) визуально проверяйте состояние уплотнителей насосной части. Если Вы обнаружили течь воды в местах соединения корпуса, обратитесь в сервисный центр.
- ► Регулярно проверяйте давление воздуха в расширительном баке гидроаккумулятора.

Для исключения аварии рекомендуется время от времени проверять максимальный напор и расход энергии, а также давление воздуха в гидроаккумуляторе (для этого отключите насос и слейте воду из напорной магистрали). Уменьшение максимального напора свидетельствует об износе, а повышение расхода энергии - о наличии механического трения в насосе.

В случае обнаружения этих или иных изменений в работе насосной станции следует обращаться в сервисный центр.

Сервис

- ► Ремонт вашего устройства поручайте только квалифицированному персоналу и только с применением оригинальных запасных частей. Этим обеспечивается безопасность устройства.

Список авторизованных сервисных центров можно посмотреть на официальном сайте P.I.T. по ссылке https://pittools.ru/servises/

Хранение и транспортировка

Хранение:

- – Слейте воду из всасывающего и напорного трубопроводов
- – Открутите резьбовую пробку сливного отверстия и дайте воде вытечь из насоса
- – Снова закрутите резьбовую пробку сливного отверстия и разместите насос и принадлежности на хранение в защищённом от мороза месте, при температуре от 0 до +35°с и относительной влажности не более 80%.

Транспортировка

Транспортировать продукцию можно любым видом закрытого транспорта в упаковке производителя или без нее, с сохранением изделия от механических повреждений, атмосферных осадков.

Возможные проблемы и неполадки

Станция не запускается:

- – Отсутствует напряжение сети. Проверьте кабель, вилку, разъемы, предохранитель.
- – Перегрев двигателя из-за высокой температуры перекачиваемой жидкости. Устраните причину перегрева и дайте двигателю охладиться.
- – Перегрев двигателя из-за перекрытых вентиляционных отверстий. Устраните причину перегрева и дайте двигателю охладиться.
- – Сработало устройство защитного отключения. Обратитесь к квалифицированному электрику при повторном срабатывании устройства защитного отключения.
- – Неисправен двигатель. Обратитесь в сервисный центр.

Недостаточное давление, создаваемое насосной станцией:

- – Недостаточно воды на линии всасывания. Обеспечьте наличие воды на линии всасывания.
- – Всасывающий трубопровод не гермети-

чен. Проверьте все уплотнения и места соединения на линии всасывания.
– Высота всасывания превышает допустимые значения. Уменьшить высоту всасывания. Высота всасывания должна вычитаться из высоты напора.
– Утечка между гидравлической частью насоса и двигателем. Обратитесь в сервисный центр.
– Насос засорен или неисправен. Промойте гидравлическую часть насоса чистой водой.
– Воздух в насосе или всасывающей трубе. Заполните насос водой. Если всасывающий трубопровод с обратным клапаном, заполните его водой.
– Изменились настройки реле давления. Обратитесь в сервисный центр.
– Всасывающий трубопровод упирается в дно резервуара. Закрепите или укоротите всасывающий трубопровод.

Насос не выключается:

– Неисправен переключатель «Вкл/Выкл». Обратитесь в сервисный центр.

Утилизация



При утилизации пришедшего в негодность насоса примите все меры, чтобы не нанести вреда окружающей среде.

Не стоит самостоятельно пытаться утилизировать насос. Настоятельно рекомендуется обратиться в специальную службу.

Расшифровка даты изготовления изделия

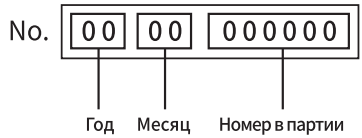

Дата изготовления изделия зашифрована в серийном номере, напечатанном на корпусе инструмента. Первые 2 цифры обозначают год выпуска, следующие 2 цифры – месяц.

УСЛОВИЯ ГАРАНТИЙНОГО ОБСЛУЖИВАНИЯ

1.Настоящее гарантийное свидетельство является единственным документом, подтверждающим ваше право на бесплатное гарантийное обслуживание. Без предъявления данного свидетельства претензии не принимаются. В случае утери или порчи гарантийное свидетельство не восстанавливается.

2.Гарантийный срок на электроинструмент, а также зарядные устройства и аккумуляторные батареи серии OnePower составляет 12 месяцев со дня продажи, в течение гарантийного срока сервисная служба бесплатно устраняет производственные дефекты и производит замену деталей, вышедших из строя по вине изготовителя. На период гарантийного ремонта эквивалентный исправный инструмент не предоставляется. Заменяемые детали переходят в собственность служб сервиса.

Компания P.I.T. не несет ответственности за вред, который может быть причинен при работе с электроинструментом.

3.В гарантийный ремонт инструмент принимается в чистом виде, при обязательном наличии надлежащим образом оформленных документов: настоящего гарантийного свидетельства, гарантийного талона, с полностью заполненными полями, штампом торговой организации и подписью покупателя.

4.Гарантийный ремонт не производится в следующих случаях:

- при отсутствии гарантийного свидетельства и гарантийного талона или неправильном их оформлении;
- при совместном выходе из строя якоря и статора электродвигателя, при обугливании или оплавлении первичной обмотки трансформатора сварочного аппарата, зарядного или пуско-зарядного устройства, при оплавлении внутренних деталей, прожиге электронных плат;
- если гарантийное свидетельство или талон не принадлежат данному электроинструменту или не соответствует установленному поставщиком образцу;
- по истечении срока гарантии;
- при попытках самостоятельного вскрытия или ремонта электроинструмента вне гарантийной мастерской;
- внесения конструктивных изменений и смазки инструмента в гарантийный период, о чем свидетельствуют, например, заломы на шлицевых частях крепежа корпусных деталей.
- при использовании электроинструмента в производственных или иных целях, связанных с получением прибыли, а также при возникновении неисправностей связанных с нестабильностью параметров электросети, превышающих нормы, установленные ГОСТ;
- при неправильной эксплуатации (исполь-

зование электроинструмента не по назначению, установки на электроинструмент не предназначенных заводом-изготовителем насадок, дополнительных приспособлений и т.п.;
- при механических повреждениях корпуса, сетевого шнура и при повреждениях, вызванных воздействиями агрессивных средств и высоких и низких температур, попадании инородных предметов в вентиляционные решетки электроинструмента, а также при повреждениях, наступивших в результате неправильного хранения (коррозия металлических частей);
- при выходе из строя электродвигателя, вследствие заклинивания крыльчатки насоса.
- при естественном износе деталей электроинструмента, в результате длительной эксплуатации (определяется по признакам полной или частичной выработки ресурса, сильного загрязнения, ржавчины снаружи и внутри электроинструмента, отработанной смазки в редукторе);
- использование инструмента не по назначению, указанному в инструкции по эксплуатации.
- при механических повреждениях инструмента;
- при возникновении повреждений в связи с несоблюдением предусмотренных инструкцией условий эксплуатации (см. главу «Указание по технике безопасности» в инструкции).
- повреждение изделия вследствие несоблюдения правил хранения и транспортировки.
Профилактическое обслуживание электроинструмента (чистка, промывка, смазка, замена пыльников, поршневых и уплотнительных колец) в гарантийный период является платной услугой.
Срок службы изделия составляет 3 года.
Срок складского хранения – 2 года.
По истечении 2-х лет с даты изготовления аккумуляторов системы OnePower (в составе комплекта или отдельно) рекомендуем перед эксплуатацией провести диагностику в авторизованном сервисном центре. Способ определения даты выпуска смотрите выше в данном Руководстве пользователя.
О возможных нарушениях, изложенных выше условий гарантийного обслуживания, владельцу сообщается после проведения диагностики в сервисном центре.
Владелец инструмента доверяет проведение диагностики в сервисном центре в свое отсутствие.
Запрещается эксплуатация электроинструмента при проявлении признаков повышенного нагрева, искрения, а также шума в редукторной части. Для выяснения причин неисправности покупателю следует обратиться в гарантийную мастерскую.
Неисправности, вызванные несвоевременной заменой угольных щеток двигателя, устраняются за счет покупателя.
5.Гарантия не распространяется на:
- сменные принадлежности (аксессуары и оснастка), например: аккумуляторы, диски, ножи, сверла, буры, патроны, цепи, звездочки, цанговые зажимы, шины, элементы натяжения и крепления, головки триммеров, подошвы шлифовальных и ленточных машин, фильтры, головки шестигранные сменные насадки и т.п.
- быстроизнашивающиеся детали, например: угольные щетки, приводные ремни, сальники, защитные кожухи, направляющие ролики, направляющие, резиновые уплотнения, подшипники, зубчатые ремни и колеса, стволы, ленты тормоза, храповики и тросы стартеров, поршневые кольца и т.п.
Замена их в течение гарантийного срока является платной услугой.
-шнуры питания, в случае повреждения изоляции, шнуры питания подлежат обязательной замене без согласия владельца (услуга платная), в т.ч. корпуса инструмента.

P.I.T. WARRANTY CERTIFICATE

Place of seal

Product Name_____

Product Serial Number □□□□□□□□□□□

Charger Serial Number □□□□□□□□□□□□□

Sale Date _____

Trade Organization Name _____

Dear customer!

Thank you for purchasing the P.I.T tool, and we hope that you will be satisfied with your choice. In the process of manufacturing the P.I.T tools pass multilevel quality control, if nevertheless your product will need maintenance, please contact the authorized P.I.T service centers.

Attention!

When buying, ask a seller to check the completeness and operability of the tool, to fill out the Warranty Certificate, the Warranty Card (the boxes shall be filled out by a seller) and to affix the seal of the trade organization in the Guarantee Certificate and the Warranty Card.

Warranty

By this Warranty Certificate, P.I.T. company guarantees the absence of defects of the production nature.

In the event any of the above defects are detected during the warranty period, the specialized P.I.T. service centers shall repair the product and replace the defective spare parts free of charge.

The warranty period for P.I.T. electric machines is 12 months from the date of sale.

“The warranty maintenance terms acknowledged and accepted. The operability and completeness of the product are checked in my presence. No claims on quality and appearance.”

Buyer’s Signature_____ Surname (legibly) _____

Phone _____

ГАРАНТИЙНОЕ СВИДЕТЕЛЬСТВО НА ИНСТРУМЕНТ P.I.T.

Наименование изделия_____

Серийный номер изделия □□□□□□□□□□□

Серийный номер зарядного устройства □□□□□□□□□□□

М.П.

Дата продажи «_____» _____

Наименование торговой организации_____

Уважаемый покупатель!

Благодарим Вас за покупку инструмента P.I.T. и надеемся, что Вы останетесь довольны своим выбором.
При необходимости обслуживания Вашего изделия обращайтесь в авторизированные сервисные центры P.I.T. Все сервисные центры представлены на сайте www.pittools.ru

Внимание!
При покупке требуйте у продавца проверки работоспособности инструмента и его комплектности, а также заполнения гарантийного свидетельства, гарантийного талона (графы «Заполняются продавцом») и простановки печати торговой организации в гарантийном свидетельстве и гарантийных талонах.

Гарантия
На основании данного гарантийного свидетельства компания P.I.T. гарантирует отсутствие дефектов производственного характера.
Если в течение гарантийного срока в Вашем изделии обнаружатся указанные дефекты, то специализированные сервисные центры P.I.T. бесплатно отремонтируют изделие и заменят дефектные запасные части.
Гарантийный срок на электроинструменты P.I.T. составляет 12 месяцев со дня продажи.

«С условиями гарантийного обслуживания ознакомлен(а). Работоспособность и комплектность изделия проверены в моем присутствии. Претензий к качеству и внешнему виду не имею».

Подпись покупателя_____Фамилия(разборчиво)_____

Телефон_____

P.I.T. WARRANTY CARD

Name_____
Serial Number_____
Sale Date _____ 20__
Date of Receipt from Repair ____ 20__

P.I.T. **№ 1**

Name_____
Serial Number_____
Sale Date _____ 20__ Place of Seal
(Filled out by a Seller)
WARRANTY REPAIR CARD
Date of Acceptance for Repair _____ 20___
Application for Repair _____
Customer _____
Phone (Address)_____
Cause of Application_____
Date of Receipt from Repair _____ 20__
The Tool is checked in my presence_____
(The Order shall be performed in a Service Center) (Signature)

Name_____
Serial Number_____
Sale Date _____ 20__
Date of Receipt from Repair ____ 20__

P.I.T. **№ 2**

Name_____
Serial Number_____
Sale Date _____ 20__ Place of Seal
(Filled out by a Seller)
WARRANTY REPAIR CARD
Date of Acceptance for Repair _____ 20___
Application for Repair _____
Customer _____
Phone (Address)_____
Cause of Application_____
Date of Receipt from Repair _____ 20__
The Tool is checked in my presence_____
(The Order shall be performed in a Service Center) (Signature)

Name_____
Serial Number_____
Sale Date _____ 20__
Date of Receipt from Repair ____ 20__

P.I.T. **№ 3**

Name_____
Serial Number_____
Sale Date _____ 20__ Place of Seal
(Filled out by a Seller)
WARRANTY REPAIR CARD
Date of Acceptance for Repair _____ 20___
Application for Repair _____
Customer _____
Phone (Address)_____
Cause of Application_____
Date of Receipt from Repair _____ 20__
The Tool is checked in my presence_____
(The Order shall be performed in a Service Center) (Signature)

ГАРАНТИЙНЫЙ ТАЛОН P.I.T.

P.I.T. Талон № 1

Наименование_____
Серийный номер_____
Дата продажи 《_____》 _____20__
(Заполняется продавцом)
КАРТА ГАРАНТИЙНОГО РЕМОНА
Дата приема ремонт _____20___
Заявка на ремонт _____
Заказчик _____
Телефон (адрес)_____
Причина обращения_____
Дата получения от ремонта _____20__
Инструмент проверен в моем присутствии_____
(Заказ заполняется в Сервисном Центре) (Подпись)

Место печати или штампа

Наименование_____
Серийный номер_____
Дата продажи _____20__
Дата получения от ремонта ___20__

P.I.T. Талон № 2

Наименование_____
Серийный номер_____
Дата продажи 《_____》 _____20__
(Заполняется продавцом)
КАРТА ГАРАНТИЙНОГО РЕМОНА
Дата приема ремонт _____20___
Заявка на ремонт _____
Заказчик _____
Телефон (адрес)_____
Причина обращения_____
Дата получения от ремонта _____20__
Инструмент проверен в моем присутствии_____
(Заказ заполняется в Сервисном Центре) (Подпись)

Место печати или штампа

Наименование_____
Серийный номер_____
Дата продажи _____20__
Дата получения от ремонта ___20__

P.I.T. Талон № 3

Наименование_____
Серийный номер_____
Дата продажи 《_____》 _____20__
(Заполняется продавцом)
КАРТА ГАРАНТИЙНОГО РЕМОНА
Дата приема ремонт _____20___
Заявка на ремонт _____
Заказчик _____
Телефон (адрес)_____
Причина обращения_____
Дата получения от ремонта _____20__
Инструмент проверен в моем присутствии_____
(Заказ заполняется в Сервисном Центре) (Подпись)

Место печати или штампа

Наименование_____
Серийный номер_____
Дата продажи _____20__
Дата получения от ремонта ___20__

20261028-A

P.I.T.

Media account

pit_global PIT Global YouTube PIT Global

bod@pit-tools.com www.pit-tools.com

Made in China / Сделано в КНР