OPERATION MANUAL
РУКОВОДСТВО ПОЛЬЗОВАТЕЛЯ. ПАСПОРТ

P.I.T.

POG370-P

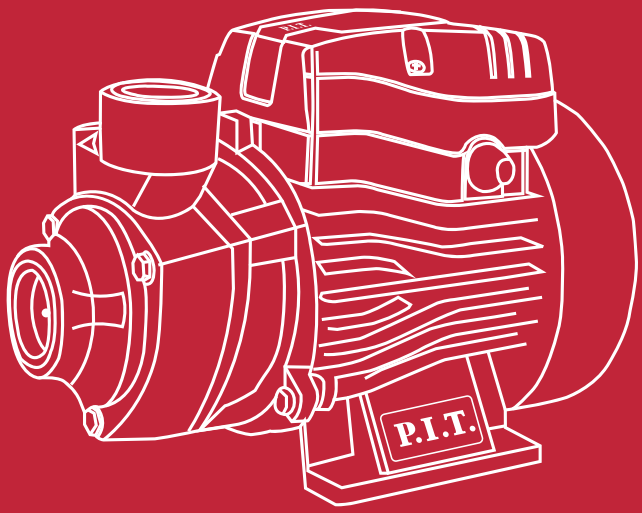

SELF-PRIMING PUMP
ПОВЕРХНОСТНЫЙ НАСОС

Please read the instruction manual carefully before use!
Пожалуйста, внимательно прочтите инструкцию перед использованием!

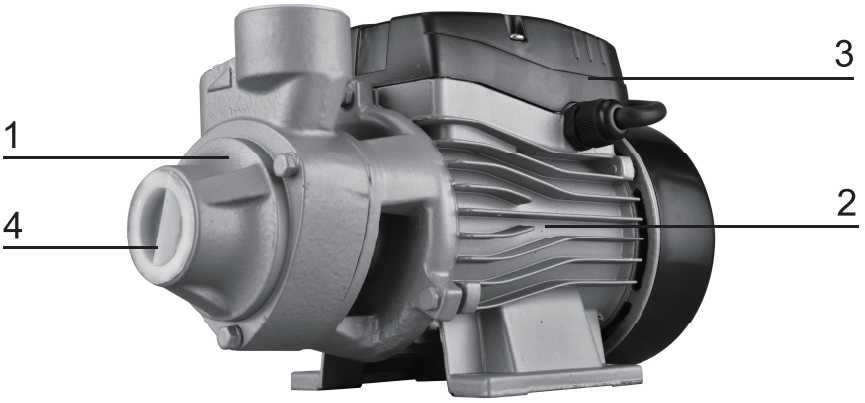
1
2
3
4

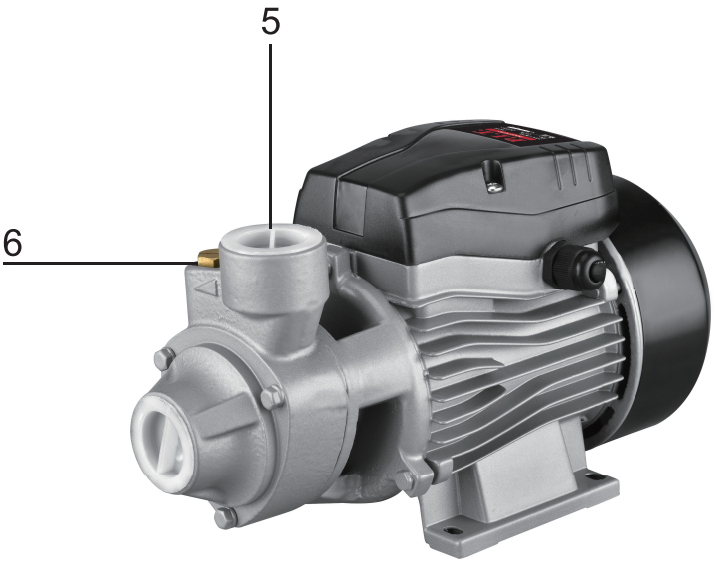
5
6

1. Using the pump

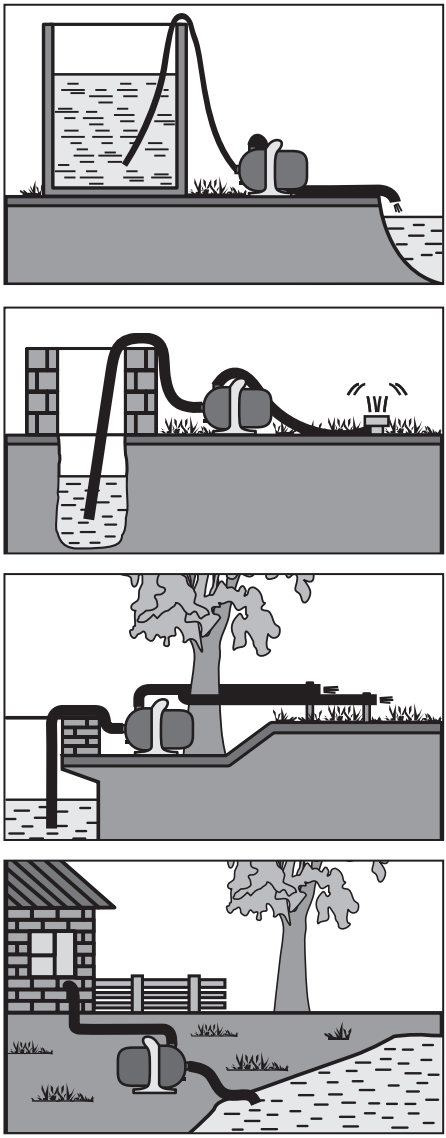

2. Removal of transport plugs

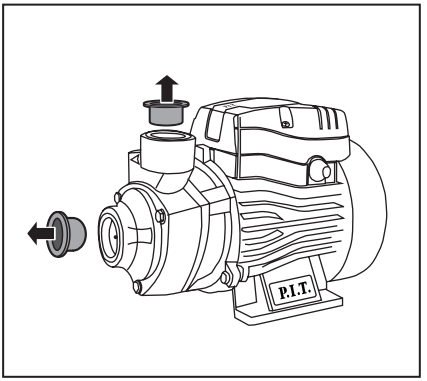

3. Installation of hoses for pumping water.

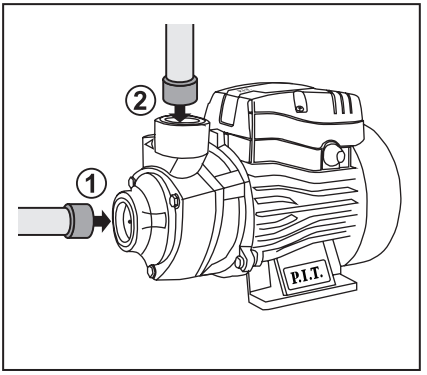

4. Filling the pump with water.

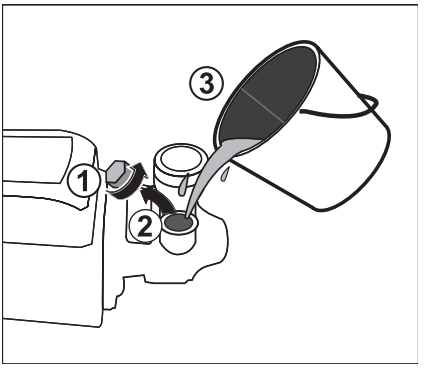

5. Switching on the device.

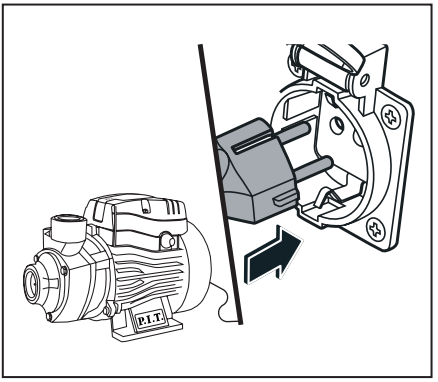

6.Turning off the device.

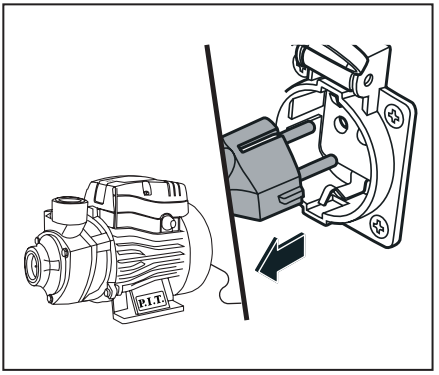

English

Safety instructions

General power tool safety warnings

WARNING Read all safety warnings and all instructions.

Failure to follow the warnings and instructions may result in electric shock, fire and/or serious injury.

Retain these instructions and directions for future use.

ATTENTION!

- ► Do not use the product without protective earth!
- ► Installing a protective device switching (RCD) rated current Leakage 30 mA required!
- ► Installation of the product and electrical sockets for connecting it to the cables must perform qualitrained specialists electrical work.
- ► To avoid accidents, it is strictly forbidden to produce drive any repair / service living work on equipment without disconnecting it from the electrical networks.

WARNING!

- ► Operation of the surface pump “in dry “(without water) is not allowed.
- ► Do not allow air to enter into the suction line.
- ► Temperature of the pumped liquid must be between + 1 ° C and + 35 ° C.

Important!

- ► Installation of electrical equipment for product connections must be complete qualified specialists electricians and plumbing work.
- ► Voltage fluctuation in electricity network must not exceed ± 10%.
- ► Do not repair or disassemble due to do it yourself.

Electrical safety

ATTENTION! If the instructions are not followed Niy on safety precautions there is no danger of electric shock current.

- ► Before starting work with the device, believe the power cord and plug plug for damage.
- ► All electrical connections must be be protected from flooding place.
- ► Unsuitable electrical extension whether they can be dangerous. Outside premises should only be used to approved for use and appropriately marked electrical tricic extension cords with sufficient cross-section of the wire.
- ► Do not use the mains power cable for transportation or fixation device.
- ► When disconnecting the device from the power supply pull the plug plug, not the cable.
- ► Make sure that the power cable is did not get pinched or rubbed against sharp the edges.
- ► Install the device in a rack and overflow-protected position.
- ► Mains voltage must correspond to to the voltage specified in the technical technical characteristics.
- ► Protect the device from rain and moisture. Penetration of water into the device increases There is no risk of electric shock. com.
- ► Do not direct the water jet directly directly to the pump or other electrical sky nodes. Life-threatening - possible but electric shock.
- ► Do not use the pump as a submersible whine pump.
- ► When using the pump near a swimming pools, garden ponds or fountains observe the minimum distance 2 m and protect the device from slipping into the water.
- ► If the pool or garden pond is people walk, it is prohibited to use pump.
- ► Electrical connections must be be filled only by qualified electrician.

Personal safety

- ► For the safety of persons under the age of 16 years, as well as persons who have not familiarized themselves with this manual must not be start up before working with the device.
- ► The pump is not intended for use handicapped persons mental or mental abilities or if the user has no experience and knowledge, if it is not under control and not instructed on use of the device by a person from responsible for safety.
- ► It is prohibited to operate and maintain live the pump while being able to severe fatigue, alcoholic, narcat intoxication or under the influence the presence of potent copper Qing drugs.
- ► Children and pets must not stay near the pump while it is work. Make sure that children do not played with the device.

Pump safety instructions

- ► Any use of the pump with impaired he considers the rules of its operation misuse.

- ► For damage resulting from the use of misuse, the answer is only the user is responsible.
- ► The pump is not intended for professional use.local or industrial use vania. Long-term nondiscontinuous use.
- ► Unauthorized introduction of changes in the design of the pump, as well as the same use of parts that did not pass their tests and not approved for manufacturer's application.
- ► Do not pump explosive dangerous, flammable, aggressive or substances hazardous to health, as well as water containing mechanical mixtures in the form of sand, stones, etc.
- ► The pump is not suitable for pumping chlorine-containing water in the floating swimming pools.
- ► Not recommended for pumping drinking water.
- ► When starting up the pump for the first time, ensure its complete filling during doy. it is not allowed to operate the pump without water consumption.
- ► Do not allow air to enter suction line.
- ► To avoid freezing, you must completely drain the water from the pump, as well as the same suction and pressure mains lei.

ATTENTION! Do not leave the pump with water without turning on the dividing time due to the formation of deposits on the pump impeller.

Description of product and services



Read all directions and instructions.
safety instructions.

Non-observance of the safety instructions danger and instructions may result in electric shock, fire and / or serious injury.
Please observe the illustrations in the beginning of the instruction manual.

Intended use

The surface pump is designed for pumping clean water when draining reservoirs and reservoirs, organizing water intake from a depth (wells, wells) and supplying it to a height, using it in aeration and drainage systems for a limited period of time.

Product features

The numbering of the product features refers to the diagram of the power tool on the graphics page.

1. Pumping part
2. Engine
3. Engine start block
4. Entrance hole
5. Outlet hole
6. Filling hole

Technical data

Model	POG370-P
SKU	105601501010
Rated voltage	220~230V/50Hz
Rated power	370 W
Maximum Flow Rate	1.8 m^3/h
Maximum Lifting Height	30 m
Outlet diameter	Ø25 mm
Suction depth	8 m
The weight	4.1 Kg



Warning!The product is primarily used at 220-230V/50Hz.

Contents of delivery

Self-priming Pump	1 pc
Instruction manual	1 pc

Note

In text and numbers, may technical errors and mistakes be made chat rooms. As the product is constantly being improved, P.I.T. reserves the right to make changes to the specifications and equipment of the product specified here without prior notice.

Installation

The pump must be on a horizontal flat surface, designed for weight pump filled with water.
To avoid vibrations, the pump must not wives be screwed hard, he must installed on an elastic backing.
The installation site must be well ventilated. hang out and be protected from the atmosphere impacts.
Install the pump so that the rotor was located strictly horizontally.
Any other position is significantly reduced zit its productivity (up to 30%) and will shorten the service life.

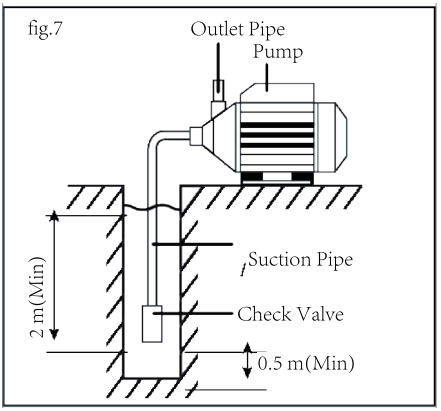

Suction line connection

ATTENTION! The suction line must mounted in such a way that it did not provide any mechanical action or stress on the pump.

ATTENTION! So that water does not flow out of the switched on pump, it is imperative install on suction pipe non-return valve (not included in the scope of delivery)

Included all threaded connections must be sealed with gaskets body tape. Through leaky mea hundred, air is sucked in, in as a result of which the water is being sucked in.

The suction line must have an internal trenny diameter not less than 1 “(25mm).

must be resistant to creases and vacuum mu.

The suction line must be so short. as much as possible, since with an increase in the length of the line,The feeding power is increased.

The suction line must constantly rise towards the pump, in order to prevent the occurrence of air pockets.

When installing a water supply channel, take into account that:

– The performance of the pump directly depends on the pressure (height of water rise). It is not recommended to use the pump at maximum pressure - in this case, the water supply will be minimal (see graph below);
– The hydraulic resistance of 10 meters of the horizontal section of the highway is equal to approximately 1 meter of elevation.

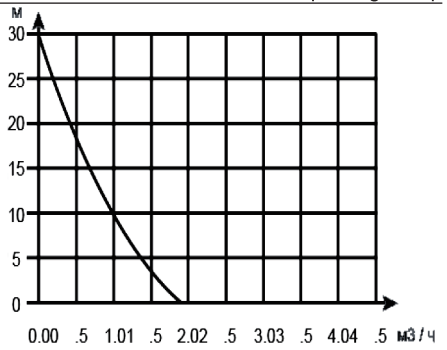

Pressure pipe connection water

Attention! The discharge pipeline must wives mounted in such a way thatwould he not provide any mechanical impact or stress on the pump.

All threaded connections must be sealed with gaskets tape to prevent leakage ku water.

All parts of the discharge pipeline must us to withstand the pressure, their installation is carried out is carried out by qualified specialists sheets.

Danger! In the presence of fragile dehoists and improper installation the discharge line may burst during operation. Tearing out under fluid pressure can injure whack you!

To reduce vibration and noise, the pump must be connected to the pipeline network using elastic connectors hoses.

Electrical connection and land

– Electrical work, installation of roplugs. Fuses and connection to
– The supply mains must comply qualified electrician.
– The pump may only be connected to outlets with protective contact that properly installed, earthed lena and verified.

Exploitation

Before starting work:

– Check the parameters of the power supply networks. They must match given indicated on the engine.
– After electrical connection, the engine start block must be tight but closed to avoid getting into th moisture.
– Check the correct installation of the suction supply and pressure lines.

Filling with water:

– Unscrew the filler plug
– Fill the suction pipe and the pump part with water through the filling hole using a funnel
– After the water fills the pumping station part, displacing air from it, close drainer.

Running

– Insert the plug into the socket
– Open the discharge line, turn new water tap or nozzle to air could escape during suction
– Turn on the pump
– If the water comes out evenly, the pump is for use
– After finishing work, turn off the with switch

ATTENTION! Risk of injury from hot water. When working for a long time with closed pressure side more than 5-10 min, the water in the pump can be very hot Xia, so that it will happen uncontrollably my leakage and damage may occur waiting of the pumping part.

Possible problems and malfunctions

The engine does not run:

– Check the fuse. Instruct electrician check power line zheniya.
– The thermal relay has turned off the engine. Raincool the engine. Follow temperature of the pumped liquid. The impeller is blocked. Delete pollution.
– The pump is running, but is not pumping liquid

bone:

– Low liquid level. Dive deeper those suction hose.
– Air in the pump casing. Prime the pump.
– The pump sucks in air. Check gerthe accuracy of all compounds.
– The suction pipe is clogged. Good luck pour dirt into the suction section.
– The pressure line is closed. Open up pressure pipeline.
– The pressure hose is bent. Straighten pressure hose.

Insufficient pumped volume:

– The pressure hose is bent. Straighten pressure hose.
– Insufficient hose diameter. Use use a larger diameter pressure hose.
– The delivery head is too high. Observe give the maximum delivery height, cm. Those. Specifications
– The suction lift is too high.

Observe the maximum suction head vania.

Maintenance and service

Maintenance and cleaning

► **All maintenance work living should be carried out with unplugged cable.**

Flushing the pump: after pumping liquids that leave deposits, the pump must be flushed with clean water.

Removing blockages:

– Unplug the pump
– Connect the pressure pipe to the water supply
– Water must flow through the pump housing until the blockage is cleared.
– Check the free rotation of the pump by briefly switching it on.

If it is necessary to change the cord, please contact P.I.T. or an authorized P.I.T.

Service

► **Repairing your power tool commission only qualified personnel and only with the use original spare parts.**

List of authorized service centers can be viewed on the official website P.I.T. by the link: https://pittools.ru/servises/

Storage and transportation

Storage:

– Drain the water from the suction and pressure head
– Drain the water from the pump store the pump and accessories in a place protected from frost, at a temperature of 0 to +35°C and relative humidity not more than 80%.

You can transport products any kind of closed transport in manufacturer's packaging or without, with preservation of the product from mechanical damage, precipitation.

Dispose of waste



Damaged power tools, batteries, accessories and waste packaging materials must be recycled and reused in an environmentally friendly manner.

Do not throw power tools and accumulators / batteries into general household waste!

Product serial number interpretation serial number

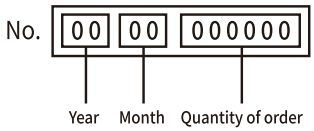

The date of manufacture of the product is encoded in the serial number printed on the body of the tool. The first 2 digits indicate the year of issue, the next 2 digits indicate the month.

TERMS OF WARRANTY SERVICE

To customers (users) of warranty service:

1. This warranty certificate is the only document that confirms your right to free warranty service. If this proof is not presented, no claims will be accepted. Warranty certificates

cannot be recovered if lost or damaged.
2. It is required to provide a valid and legal document for purchasing the product. The document must have the name or seal of the sales company; at the same time, state the full model name of the purchased P.I.T. product, the serial number on the nameplate of the fuselage, and the date of purchase, and the required warranty. The whole machine and its accessories.
The warranty period:
1. The warranty period of the product is 12 months from the date of sale. During the warranty period, the service department will eliminate manufacturing defects free of charge and replace the parts that fail due to the manufacturer's fault. In warranty repair, an equivalent operable product is not provided. Replaceable parts become the property of the service provider.
2. The wear degree on the diameter of the motor rotor commutator is less than 0.4 mm (except for brushless motor tools), and the internal damage caused by the quality of the tool belongs to the warranty.
The following situations occur during the warranty period, which is not covered by the warranty:
1. In the absence of any valid legal documents (invoices) such as warranty certificates and warranty cards to prove the date of purchase.
2. Damage caused by natural wear and overload. (For example, motor rotor and stator failure caused by overload, scorching or melting of the primary winding of the welding machine transformer, charging or starting the charging device, melting of internal parts, burning of electronic circuit boards, etc.)
3. The casing and power cord are mechanically damaged, as well as damage caused by corrosive media and high and low temperature, foreign objects entering the ventilation network of the motor, and damage caused by improper storage (corrosion of metal parts);
4. Damage caused by improper carrying, transportation and storage by users.
5. Products that are opened, repaired, replaced or modified by users themselves.
6. Any damage caused by indiscriminate use, beyond the scope of use of the tool, and not in accordance with the instructions for use and maintenance. (see chapter "Safety Precautions" in the manual);
7. The damage caused by the following situations is not guaranteed due to improper use and non-quality problems:
(1) When the power tool is running at high speed, use the braking device to forcibly stop the rotation.
(2) Excessive pressure is applied to the tool during the use of the tool.
(3) Use the tool outside the scope of its purpose and capabilities.
(4) Damage caused by the tool working in a dusty environment for a long time without timely maintenance of the tool.
(5) Change the rotation direction of the work head before the tool stops completely.
(6) Shock the battery or charger and replace the plug of the charger without permission, causing damage to the battery or charger.
(7) Damage caused by two-stroke gasoline tools not being fueled in the correct proportions.
The warranty does not include:
1. Replacement of accessories (accessories and components) such as batteries, discs, blades, drills, drills, chucks, chains, sprockets, collet clamps, guide rails, tension and fastening elements, dresser heads, grinders And belt sander base machine, hexagonal head, etc.;
2. Wearing parts, such as: carbon brushes, transmission belts, seals, protective covers, guide rollers, guide rails, rubber seals, bearings, toothed belts and wheels, shanks, brake belts, starter ratchets and ropes, piston rings Wait.
The above accessories are replaced with paid services during the warranty period;

Русский

Указания по технике безопасности

Общие указания по технике безопасности для электроинструментов



ПРЕДУПРЕЖДЕНИЕ

Прочтите все указания и инструкции по технике безопасности.

Несоблюдение указаний и инструкций по технике безопасности может стать причиной поражения электрическим током, пожара и тяжелых травм.

Сохраняйте эти инструкции и указания для будущего использования.

ВНИМАНИЕ!

- ► Не допускайте эксплуатации изделия без защитного заземления!
- ► Установка устройства защитного отключения (УЗО) номинальным током утечки 30 мА обязательна!
- ► Монтаж изделия и электрической розетки для его подключения электросети должны выполнять квалифицированные специалисты по электромонтажным работам.
- ► Во избежание несчастных случаев, категорически запрещается производить какие-либо ремонтные/обслуживающие работы на оборудовании без отключения его от электрической сети.

ПРЕДУПРЕЖДЕНИЕ!

- ► Работа поверхностного насоса «всухую» (без воды) не допускается.
- ► Не допускайте попадания воздуха во всасывающую магистраль.
- ► Температура перекачиваемой жидкости должна быть от +1°С до +35°С.

ВАЖНО!

- ► Монтаж электрооборудования для подключения изделия должны выполнять квалифицированные специалисты по электромонтажным и сантехническим работам.
- ► Колебание напряжения в электрической сети не должно превышать ±10%.
- ► Не ремонтируйте и не разбирайте изделие самостоятельно.

Электробезопасность

ВНИМАНИЕ! При несоблюдении указаний по технике безопасности существует опасность поражения электрическим током.

- ► Перед началом работы с прибором проверяйте сетевой шнур и штепсельную вилку на наличие повреждений.
- ► Все электрические соединения должнынаходиться в защищённом от затопления месте.
- ► Неподходящие электрические удлинители могут представлять опасность. Внепомещений следует использовать только допущенные для использования и соответственно маркированные электрические удлинители с достаточнымпоперечным сечением провода.
- ► Не используйте сетевой кабель питания для транспортировки или фиксации прибора.
- ► При отсоединении прибора от сети питания необходимо тянуть за штепсельную вилку, а не за кабель.
- ► Следите за тем, чтобы сетевой кабельне защемлялся и не терся об острые края.
- ► Устанавливайте устройство в стойком и защищённом от перелива положении.
- ► Напряжение в сети должно соответствовать напряжению, указанному в технических характеристиках.
- ► Защищайте прибор от дождя и сырости. Проникновение воды в прибор повышает риск поражения электрическим током.
- ► Не направляйте струю воды непосредственно на насос или другие элктрические узлы. Опасно для жизни - возможно поражение электрическим током .
- ► Нельзя использовать насос как погружной насос.
- ► При использовании насоса вблизи плавательных бассейнов, садовых прудов или фонтанов соблюдать минимальное расстояние 2 м и защитить прибор от соскальзывания в воду.
- ► Если в бассейне или садовом пруду находятся люди, запрещается использовать насос.
- ► Электрические соединения должны выполняться только квалифицированным электриком.

Безопасность людей

- ► В целях безопасности лица моложе 16 лет, а также лица, не ознакомившиеся с данным руководством, не должны допускаться до работы с устройством.
- ► Насос не предназначен для использования лицами с ограниченными физическими или умственными способностями или при отсутствии у пользователя опыта и знаний, если он не находится под контролем и не проинструктирован об использовании устройства лицом, ответственным за безопасность.

- ► Запрещается эксплуатировать и обслуживать насос, находясь в состоянии сильной усталости, алкогольного, наркотического опьянения или под воздействием сильнодействующих медицинских препаратов.
- ► Дети и домашние животные не должны находиться вблизи насоса во время его работы. Следите за тем, чтобы дети не играли с устройством.

Указания по технике безопасности при работе с насосом

- ► Любое использование насоса с нарушением правил его эксплуатации считается использованием не по назначению. За ущерб, возникший в результате использования не по назначению, ответственность несёт только пользователь.
- ► Насос не предназначен для профессионального или промышленного использования. Не допускается длительное непрерывное использование.
- ► Запрещается самовольное внесение изменений в в конструкцию насоса, а также использование деталей, не прошедших испытания и не разрешённых к применению изготовителем.
- ► Запрещается перекачивание взрывоопасных, горючих, агрессивных или опасных для здоровья веществ, а также воды, содержащей механические примеси в виде песка, камней, и т. п.
- ► Насос не предназначен для перекачивания хлорсодержащей воды в плавательных бассейнах.
- ► Не рекомендуется для перекачивания питьевой воды.
- ► При первом запуске насоса необходимо обеспечить его полное заполнение водой. не допускается работа насоса без расхода воды.
- ► Не допускается попадание воздуха во всасывающую магистраль.
- ► Во избежании замерзания необходимо полностью слить воду из насоса, а также всасывающей и напорной магистралей.

ВНИМАНИЕ! Не оставляете насос с водой без включение делительное время по причине образования налета на крыльчатке насоса.

Описание продукта и услуг



Прочтите все указания и инструкции по технике безопасности.
Несоблюдение указаний по технике безопасности и инструкций может привести к поражению электрическим током, пожару и/или тяжелым травмам.
Пожалуйста, соблюдайте иллюстрации в начале руководства по эксплуатации.

Применение по назначению

Поверхностный насос предназначен для перекачивания чистой воды при осушении резервуаров и водоемов, организации забора воды с глубины (колодцы, скважины) и подачи ее на высоту, использования в системах аэрации и дренажа в течение ограниченного периода времени.

Устройство насоса

Общий вид инструмента представлен на странице с иллюстрациями.

1. Насосная часть
2. Двигатель
3. Блок запуска двигателя
4. Входное отверстие
5. Выходное отверстие
6. Заливное отверстие

Технические данные

Модель	**POG370-P**
Артикул	105601501010
Номинальные напряжение/частота	220~230 В/50 Гц
Номинальная мощность	370 Вт
Максимальный расход	1.8 м^3/ч
Максимальная высота подъёма	30 м
Диаметр выхода	Ø25 мм
Глубина всасывания	8 м
Вес	4,1 кг



Предупреждение! Изделие предназначено преимущественно для работы при напряжении 220–230 В/50 Гц.

Комплект поставки

Поверхностный дренажный насос	1 шт.
Инструкция пользователя	1 шт.

Примечание

В тексте и цифровых обозначениях могут быть допущены технические ошибки и опечатки.Так как изделие постоянно совершенствуется, P.I.T. оставляет за собой право на внесение изменений в указанные здесь технические характеристики и комплектацию изделия без предварительного уведомления.

Установка

Насос должен стоять на горизонтальной-ровной поверхности, расчитанной на вес-насоса, заполненного водой.

Чтобы избежать вибраций насос не должен быть жестко привинчен, он должен устанавливаться на эластичную подложку.

Место установки должно хорошо проветриваться и быть защищенным от атмосферных воздействий.

Устанавливать насос следует так, чтобы ротор располагался строго по горизонтали. Любое другое положение значительно снизит его производительность (до 30%) и приведет к сокращению срока службы.

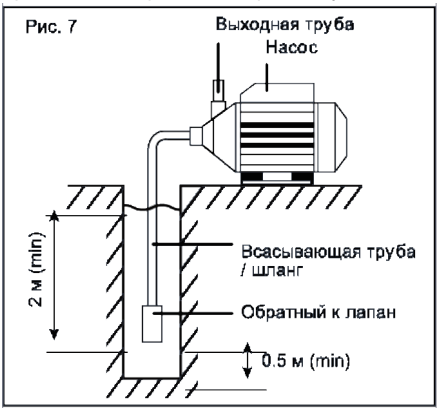

Подключение всасывающей линии

Внимание! Всасывающая линия должна монтироваться таким образом, чтобы она не оказывала никакого механического воздействия или напряжения на насос.

Внимание! Чтобы вода не вытекала из отключенного насоса, обязательно нужно устанавливать на всасывающую трубу обратный клапан (в комплект поставки не входит)

Все резьбовые соединения должны быть герметизированы при помощи уплотнительной ленты. Через негерметичные места происходит подсасывание воздуха, в результате чего снижается или прекращается всасывание воды.

Всасывающая линия должна иметь внутренний диаметр не менее 1» (25мм). Онадолжна быть устойчива к заломам и вакууму.

Всасывающая линия должна быть настолько короткой. насколько это возможно,так как с увеличением длины линии уменьшается мощность подачи.

Всасывающая линия должна постоянно-подниматься по направлению к насосу, для того чтобы не допустить возникновение воздушных карманов.

Необходимо обеспечить достаточный подвод воды, а конец всасывающей линии должен всегда находиться в воде.

При устройстве канала подачи воды примите во внимание, что:

– производительность насоса напрямую зависит от напора (высоты подъема воды). Не рекомендуется использовать насос при максимальном напоре – в этом случае подача воды будет минимальна (см. график ниже);
– гидравлическое сопротивление 10 метров горизонтального участка магистрали равняется приблизительно 1 метру подъема.

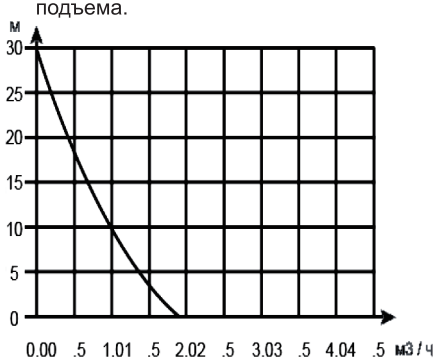

Подключение напорного трубопровода

Внимание! Напорный трубопровод должен монтироваться таким образом, чтобы он не оказывала никакого механического воздействия или напряжения на насос.

Все резьбовые соединения должны быть герметизированы при помощи уплотнительной ленты, чтобы предотвратить утечку воды.

Все детали напорного трубопровода должны выдерживать напор, их монтаж осуществляется квалифицированными специалистами.

Опасность! При наличии непрочных деталей и неквалифицированном монтаже напорный трубопровод может лопнуть во время эксплуатации. Вырывающая под давлением жидкость может травмировать Вас!

Чтобы снизить вибрации и шумы, насос должен подключаться в сети трубопрово-

дов при помощи эластичных соединительных шлангов.

Электрическое подсоединение и заземление

– Электромонтажные работы, установку розетки, предохранителей и подключение к питающей электросети должен выполнять квалифицированный электрик.
– Насос разрешается подключать только к розеткам с защитным контактом, которые надлежащим образом установлены, заземлены и проверены.

Эксплуатация

Перед началом работ:

– Проверьте параметры питающей электросети. Они должны соответствовать, данным указанным на двигателе.
– После электрического подсоединения, блок запуска двигателя должен быть плотно закрыт, чтобы избежать попадания в него влаги.
– Проверить правильность монтажа всасывающей и напорной магистралей.

Заполнение водой:

– Выкрутить пробку заливного отверстия
– Заполнить водой всасывающую трубу и насосную часть через заливное отверстие, используя воронку
– После того как вода заполнит насосную часть, вытеснив из нее воздух, закрыть заливное отверстие.

Запуск

– Вставьте вилку в розетку
– Откройте напорный трубопровод, повернув водопроводный кран или сопло, чтобы при всасывании мог выходить воздух
– Включите насос
– Если вода выходит равномерно, насос готов к эксплуатации
– После окончания работы выключите насос выключателем

ВНИМАНИЕ! Угроза получения травм от горячей воды. При длительной работе с закрытой напорной стороной более 5-10 мин, вода в насосе может сильно нагреться, так что произойдёт ее неконтролируемое вытекание и может произойти повреждение насосной части.

Возможные проблемы и неполадки

Двигатель не работает:

– Проверьте предохранитель. Поручите электрику проверить линию электроснабжения.
– Термореле отключило двигатель. Дождитесь охлаждения двигателя. Следите за температурой перекачиваемой жидкости.
– Заблокировано рабочее колесо. Удалите загрязнение.

Насос работает, но не перекачивает жидкость:

– Низкий уровень жидкости. Глубже погрузите всасывающий шланг.
– Воздух в корпусе насоса. Заполните насос.
– Насос всасывает воздух. Проверьте герметичность всех соединений.
– Засорен всасывающий трубопровод. Удалите загрязнение на участке всасывания.
– Закрыт напорный трубопровод. Откройте напорный трубопровод.
– Перегнулся напорный шланг. Выпрямите напорный шланг.

Недостаточный перекачиваемый объем:

– Перегнулся напорный шланг. Выпрямите напорный шланг.
– Недостаточный диаметр шланга. Используйте напорный шланг большего диаметра.
– Слишком большая высота подачи. Соблюдайте максимальную высоту подачи, см. Тех. Характеристики
– Слишком большая высота всасывания.

Соблюдайте максимальную высоту всасывания.

Техобслуживание и сервис

Техобслуживание и очистка

► **Все работы по техническому обслуживанию должны проводиться при отключенном от сети кабеле.**

Промывка насоса: после перекачивания жидкостей оставляющих налет, насос необходимо промывать чистой водой.

Устранение засоров:

– Отключите насос от сети
– Подключите напорный трубопровод к водопроводу
– Вода должна протекать через корпус насоса, пока не будет устранен засор.
– Коротким включением проверьте свободное вращение насоса.

Если требуется поменять шнур, во избежание опасности обращайтесь на фирму P.I.T. или в авторизованную сервисную мастер-

скую для электроинструментов P.I.T.

Сервис

► **Ремонт вашего электроинструмента поручайте только квалифицированному персоналу и только с применением оригинальных запасных частей.**

Список авторизованных сервисных центров можно посмотреть на официальном сайте P.I.T. по ссылке: https://pittools.ru/servises/

Хранение и транспортировка

Хранение:

– Слейте воду из всасывающего и напорного трубопроводов слейте воду из насосной части
– Разместите насос и принадлежности на хранение в защищённом от мороза месте, при температуре от 0 до +35°с и относительной влажности не более 80%.

Транспортировать продукцию можно любым видом закрытого транспорта в упаковке производителя или без нее, с сохранением изделия от механических повреждений, атмосферных осадков.

Утилизация



При утилизации пришедшего в негодность насоса примите все меры, чтобы не нанести вреда окружающей среде.

Не стоит самостоятельно пытаться утилизировать насос. Настоятельно рекомендуется обратиться в специальную службу.

Расшифровка даты изготовления изделия

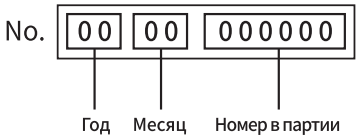

Дата изготовления изделия зашифрована в серийном номере, напечатанном на корпусе инструмента. Первые 2 цифры обозначают год выпуска, следующие 2 цифры – месяц.

УСЛОВИЯ ГАРАНТИЙНОГО ОБСЛУЖИВАНИЯ

1.Настоящее гарантийное свидетельство является единственным документом, подтверждающим ваше право на бесплатное гарантийное обслуживание. Без предъявления данного свидетельства претензии не принимаются. В случае утери или порчи гарантийное свидетельство не восстанавливается.

2. Гарантийный срок указан в гарантийном сертификате. В течение гарантийного срока сервисная служба бесплатно устраняет производственные дефекты и производит замену деталей, вышедших из строя по вине изготовителя. На период гарантийного ремонта эквивалентный исправный инструмент не предоставляется. Заменяемые детали переходят в собственность служб сервиса.

Компания P.I.T. не несет ответственности за вред, который может быть причинен при работе с электроинструментом.

3.В гарантийный ремонт инструмент принимается в чистом виде, при обязательном наличии надлежащим образом оформленных документов: настоящего гарантийного свидетельства, гарантийного талона, с полностью заполненными полями, штампом торговой организации и подписью покупателя.

4.Гарантийный ремонт не производится в следующих случаях:

- при отсутствии гарантийного свидетельства и гарантийного талона или неправильном их оформлении;
- степень износа диаметра коллектора ротора двигателя превышает 0,4 мм (за исключением инструментов с бесщеточным двигателем);
- при совместном выходе из строя якоря и статора электродвигателя, при обугливании или оплавлении первичной обмотки трансформатора сварочного аппарата, зарядного или пуско-зарядного устройства, при оплавлении внутренних деталей, прожиге электронных плат и других случаях;
- если гарантийное свидетельство или талон не принадлежат данному электроинструменту или не соответствует установленному поставщиком образцу;
- по истечении срока гарантии;
- при попытках самостоятельного вскрытия или ремонта электроинструмента вне гарантийной мастерской;
- внесения конструктивных изменений и смазки инструмента в гарантийный период, о чем свидетельствуют, например, заломы на шлицевых частях крепежа корпусных деталей;
- при использовании электроинструмента в производственных или иных целях, связанных с получением прибыли, а также при возникновении неисправностей связанных с нестабильностью параметров электросети, превышающих нормы, установленные

ГОСТ;
- при неправильной эксплуатации, использованию электроинструмента не по назначению, указанному в инструкции по эксплуатации, установки на электроинструмент не предназначенных заводом-изготовителем насадок, дополнительных приспособлений и т.п.;
- при механических повреждениях корпуса, сетевого шнура и при повреждениях, вызванных воздействиями агрессивных средств и высоких и низких температур, попадании инородных предметов в вентиляционные решетки электроинструмента, а также при повреждениях, наступивших в результате неправильного хранения (коррозия металлических частей);
- при естественном износе деталей электроинструмента, в результате длительной эксплуатации (определяется по признакам полной или частичной выработки ресурса, сильного загрязнения, ржавчины снаружи и внутри электроинструмента, отработанной смазки в редукторе);
- при возникновении повреждений в связи с несоблюдением предусмотренных инструкцией условий эксплуатации (см. главу «Указание по технике безопасности» в инструкции).
- при повреждении изделия вследствие несоблюдения правил хранения и транспортировки;
- при сильном внутреннем загрязнении инструмента;
- при работе с перегрузкой бензоинструмента, изменении цвета чашки и муфты сцепления в результате перегрева;
- при обрыве шнура стартера при условии исправности остальных деталей пускового устройства;
- на все виды работ, выполняемые при периодическом техническом обслуживании (регулировки, чистке, замене расходных материалов и др.);
- на неисправности, возникшие в результате нарушения требований и правил эксплуатации, установленным паспортом изделия. Например, перегрев изделия, несоблюдение требований к составу и качеству топливной смеси, повлекших выход из строя поршневой группы (безусловным признаком этого является залегание поршневого кольца и/или наличие царапин и потертостей на внутренней поверхности цилиндра и поверхности поршня, разрушение или оплавление опорных подшипников шатуна и поршневого пальца);
- на внешние и внутренние загрязнения, царапины, трещины, повреждения, возникшие в процессе эксплуатации или транспортировки.
- при работе электроинструментом с перегрузкой и заклиниванием оснастки, о чем свидетельствуют задиры, изменение цвета от температуры упорных и прижимных шайб, зажимного патрона, выхода из строя редуктора.

Профилактическое обслуживание электроинструмента (чистка, промывка, смазка, замена пыльников, поршневых и уплотнительных колец) в гарантийный период является платной услугой.

Срок службы изделия составляет 3 года.

Срок складского хранения – 2 года.

По истечении 2-х лет с даты изготовления аккумуляторов системы OnePower (в составе комплекта или отдельно) рекомендуем перед эксплуатацией провести диагностику в авторизованном сервисном центре. Способ определения даты выпуска смотрите выше в данном Руководстве пользователя.

О возможных нарушениях, изложенных выше условий гарантийного обслуживания, владельцу сообщается после проведения диагностики в сервисном центре. Владелец инструмента доверяет проведение диагностики в сервисном центре в свое отсутствие.

Запрещается эксплуатация электроинструмента при проявлении признаков повышенного нагрева, искрения, а также шума в редукторной части. Для выяснения причин неисправности покупателю следует обратиться в гарантийную мастерскую.

Неисправности, вызванные несвоевременной заменой угольных щеток двигателя, устраняются за счет покупателя.

5.Гарантия не распространяется на:
- сменные принадлежности (аксессуары и оснастка), например: аккумуляторы, диски, ножи, сверла, буры, патроны, цепи, звездочки, цанговые зажимы, шины, элементы натяжения и крепления, головки триммеров, подошвы шлифовальных и ленточных машин, фильтры, головки шестигранные сменные насадки и т.п.
- быстроизнашивающиеся детали, например: угольные щетки, приводные ремни, сальники, защитные кожухи, направляющие ролики, направляющие, резиновые уплотнения, подшипники, зубчатые ремни и колеса, стволы, ленты тормоза, храпови-

ки и тросы стартеров, поршневые кольца и т.п.

Замена их в течение гарантийного срока является платной услугой.

- шнуры питания, в случае повреждения изоляции. В данном случае потребитель должен быть уведомлен и ремонт (услуга платная) должен быть выполнен после согласия потребителя. Если потребитель не согласен на замену, то в любом ремонте этого инструмента будет отказано. Факт отказа должен быть зафиксирован в гарантийном талоне или квитанции сервисного центра и подписан владельцем.

P.I.T. WARRANTY CERTIFICATE

Place of seal

Product Name_____

Product Serial Number □□□□□□□□□□□

Charger Serial Number □□□□□□□□□□□□□

Sale Date _____

Trade Organization Name _____

Dear customer!

Thank you for purchasing the P.I.T tool, and we hope that you will be satisfied with your choice. In the process of manufacturing the P.I.T tools pass multilevel quality control, if nevertheless your product will need maintenance, please contact the authorized P.I.T service centers.

Attention!

When buying, ask a seller to check the completeness and operability of the tool, to fill out the Warranty Certificate, the Warranty Card (the boxes shall be filled out by a seller) and to affix the seal of the trade organization in the Guarantee Certificate and the Warranty Card.

Warranty

By this Warranty Certificate, P.I.T. company guarantees the absence of defects of the production nature.

In the event any of the above defects are detected during the warranty period, the specialized P.I.T. service centers shall repair the product and replace the defective spare parts free of charge.

The warranty period for P.I.T. electric machines is 12 months from the date of sale.

“The warranty maintenance terms acknowledged and accepted. The operability and completeness of the product are checked in my presence. No claims on quality and appearance.”

Buyer’s Signature_____ Surname (legibly) _____

Phone _____

ГАРАНТИЙНОЕ СВИДЕТЕЛЬСТВО НА ИНСТРУМЕНТ P.I.T.

Наименование изделия_____

Серийный номер изделия □□□□□□□□□□□

Серийный номер зарядного устройства □□□□□□□□□□□

М.П.

Дата продажи «_____» _____

Наименование торговой организации_____

Уважаемый покупатель!

Благодарим Вас за покупку инструмента P.I.T. и надеемся, что Вы останетесь довольны своим выбором.
При необходимости обслуживания Вашего изделия обращайтесь в авторизированные сервисные центры P.I.T. Все сервисные центры представлены на сайте www.pittools.ru

Внимание!
При покупке требуйте у продавца проверки работоспособности инструмента и его комплектности, а также заполнения гарантийного свидетельства, гарантийного талона (графы «Заполняются продавцом») и простановки печати торговой организации в гарантийном свидетельстве и гарантийных талонах.

Гарантия
На основании данного гарантийного свидетельства компания P.I.T. гарантирует отсутствие дефектов производственного характера.
Если в течение гарантийного срока в Вашем изделии обнаружатся указанные дефекты, то специализированные сервисные центры P.I.T. бесплатно отремонтируют изделие и заменят дефектные запасные части.
Гарантийный срок на электроинструменты P.I.T. составляет 12 месяцев со дня продажи.

«С условиями гарантийного обслуживания ознакомлен(а). Работоспособность и комплектность изделия проверены в моем присутствии. Претензий к качеству и внешнему виду не имею».

Подпись покупателя_____Фамилия(разборчиво)_____

Телефон_____

P.I.T. WARRANTY CARD

Name_____
Serial Number_____
Sale Date _____20__
Date of Receipt from Repair ____20__

P.I.T. **№ 1**

Name_____
Serial Number_____
Sale Date _____20__ Place of Seal
(Filled out by a Seller)
WARRANTY REPAIR CARD
Date of Acceptance for Repair _____20___
Application for Repair _____
Customer _____
Phone (Address)_____
Cause of Application_____
Date of Receipt from Repair _____20__
The Tool is checked in my presence_____
(The Order shall be performed in a Service Center) (Signature)

Name_____
Serial Number_____
Sale Date _____20__
Date of Receipt from Repair ____20__

P.I.T. **№ 2**

Name_____
Serial Number_____
Sale Date _____20__ Place of Seal
(Filled out by a Seller)
WARRANTY REPAIR CARD
Date of Acceptance for Repair _____20___
Application for Repair _____
Customer _____
Phone (Address)_____
Cause of Application_____
Date of Receipt from Repair _____20__
The Tool is checked in my presence_____
(The Order shall be performed in a Service Center) (Signature)

Name_____
Serial Number_____
Sale Date _____20__
Date of Receipt from Repair ____20__

P.I.T. **№ 3**

Name_____
Serial Number_____
Sale Date _____20__ Place of Seal
(Filled out by a Seller)
WARRANTY REPAIR CARD
Date of Acceptance for Repair _____20___
Application for Repair _____
Customer _____
Phone (Address)_____
Cause of Application_____
Date of Receipt from Repair _____20__
The Tool is checked in my presence_____
(The Order shall be performed in a Service Center) (Signature)

ГАРАНТИЙНЫЙ ТАЛОН P.I.T.

P.I.T. Талон № 1

Наименование_____
Серийный номер_____
Дата продажи 《_____》 _____20__
(Заполняется продавцом)
КАРТА ГАРАНТИЙНОГО РЕМОНА
Дата приема ремонт _____20___
Заявка на ремонт _____
Заказчик _____
Телефон (адрес)_____
Причина обращения_____
Дата получения от ремонта _____20__
Инструмент проверен в моем присутствии_____
(Заказ заполняется в Сервисном Центре) (Подпись)

Место печати или штампа

Наименование_____
Серийный номер_____
Дата продажи _____20__
Дата получения от ремонта ___20__

P.I.T. Талон № 2

Наименование_____
Серийный номер_____
Дата продажи 《_____》 _____20__
(Заполняется продавцом)
КАРТА ГАРАНТИЙНОГО РЕМОНА
Дата приема ремонт _____20___
Заявка на ремонт _____
Заказчик _____
Телефон (адрес)_____
Причина обращения_____
Дата получения от ремонта _____20__
Инструмент проверен в моем присутствии_____
(Заказ заполняется в Сервисном Центре) (Подпись)

Место печати или штампа

Наименование_____
Серийный номер_____
Дата продажи _____20__
Дата получения от ремонта ___20__

P.I.T. Талон № 3

Наименование_____
Серийный номер_____
Дата продажи 《_____》 _____20__
(Заполняется продавцом)
КАРТА ГАРАНТИЙНОГО РЕМОНА
Дата приема ремонт _____20___
Заявка на ремонт _____
Заказчик _____
Телефон (адрес)_____
Причина обращения_____
Дата получения от ремонта _____20__
Инструмент проверен в моем присутствии_____
(Заказ заполняется в Сервисном Центре) (Подпись)

Место печати или штампа

Наименование_____
Серийный номер_____
Дата продажи _____20__
Дата получения от ремонта ___20__

20261028-A

P.I.T.

Media account

pit_global PIT Global YouTube PIT Global

bod@pit-tools.com www.pit-tools.com

Made in China / Сделано в КНР