OPERATION MANUAL
РУКОВОДСТВО ПОЛЬЗОВАТЕЛЯ. ПАСПОРТ

P.I.T.

PMG6-C

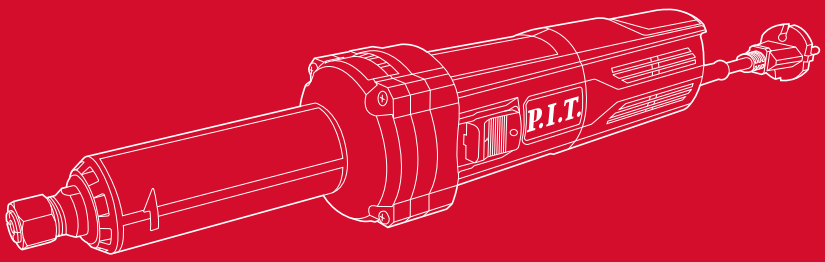

DIE GRINDER
ПРЯМАЯ ШЛИФОВАЛЬНАЯ МАШИНА

Please read the instruction manual carefully before use!
Пожалуйста, внимательно прочтите инструкцию перед использованием!


1
4
P.I.T.
2
3

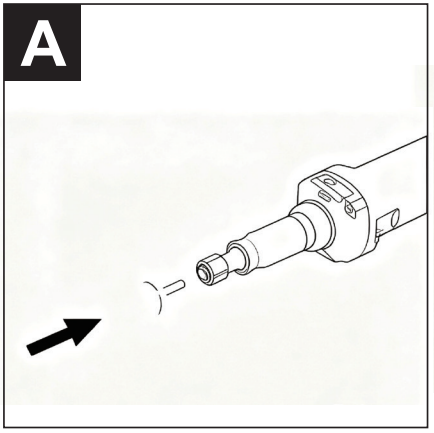
A

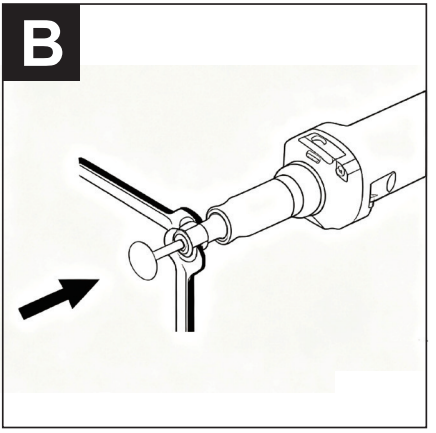
B

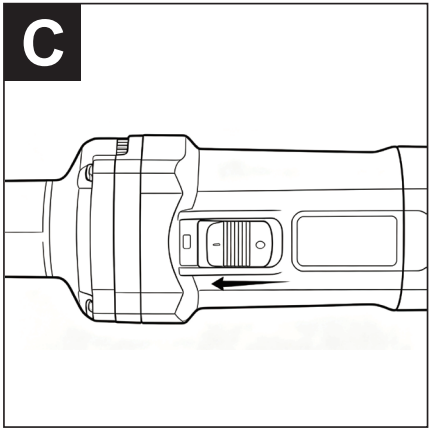
C

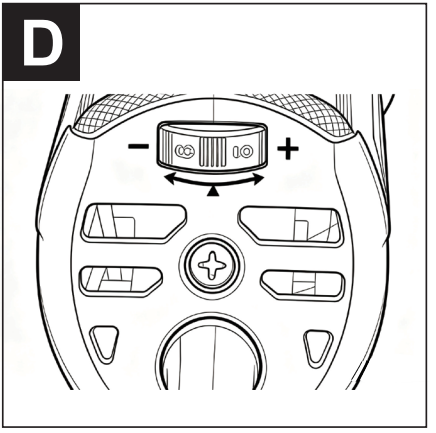
D
–
+

English

Safety notes

General power tool safety warnings

WARNING Read all safety warnings and all instructions. Failure to follow the warnings and instructions may result in electric shock, fire and/or serious injury.

Save all warnings and instructions for future reference. The term “power tool” in the warnings refers to your mains-operated (corded) power tool or battery-operated (cordless) power tool.

Work area safety

- **Keep work area clean and well lit.** Cluttered or dark areas invite accidents.
- **Do not operate power tools in explosive atmospheres, such as in the presence of flammable liquids, gases or dust.** Power tools create sparks which may ignite the dust or fumes.
- **Keep children and bystanders away while operating a power tool.** Distractions can cause you to lose control.

Electrical safety

- **Power tool plugs must match the outlet. Never modify the plug in any way. Do not use any adapter plugs with earthed (grounded) power tools.** Unmodified plugs and matching outlets will reduce risk of electric shock.
- **Avoid body contact with earthed or grounded surfaces, such as pipes, radiators, ranges and refrigerators.** There is an increased risk of electric shock if your body is earthed or grounded.
- **Do not expose power tools to rain or wet conditions.** Water entering a power tool will increase the risk of electric shock.
- **Do not abuse the cord. Never use the cord for carrying, pulling or unplugging the power tool. Keep cord away from heat, oil, sharp edges and moving parts.** Damaged or entangled cords increase the risk of electric shock.
- **When operating a power tool outdoors, use an extension cord suitable for outdoor use.** Use of a cord suitable for outdoor use reduces the risk of electric shock.
- **If operating a power tool in a damp location is unavoidable, use a residual current device (RCD) protected supply.** Use of an RCD reduces the risk of electric shock.

Personal safety

- **Stay alert, watch what you are doing and use common sense when operating a power tool. Do not use a power tool while you are tired or under the influence of drugs, alcohol or medication.** A moment of inattention while operating power tools may result in serious personal injury.
- **Use personal protective equipment. Always wear eye protection.** Protective equipment such as dust mask, nonskid safety shoes, hard hat, or hearing protection used for appropriate conditions will reduce personal injuries.
- **Prevent unintentional starting. Ensure the switch is in the off-position before connecting to power source and/or battery pack, picking up or carrying the tool.** Carrying power tools with your finger on the switch or energising power tools that have the switch on invites accidents.
- **Remove any adjusting key or wrench before turning the power tool on.** A wrench or a key left attached to a rotating part of the power tool may result in personal injury.
- **Do not overreach. Keep proper footing and balance at all times.** This enables better control of the power tool in unexpected situations.
- **Dress properly. Do not wear loose clothing or jewellery. Keep your hair, clothing and gloves away from moving parts.** Loose clothes, jewellery or long hair can be caught in moving parts.
- **If devices are provided for the connection of dust extraction and collection facilities, ensure these are connected and properly used.** Use of dust collection can reduce dust-related hazards.

Power tool use and care

- **Do not force the power tool. Use the correct power tool for your application.** The correct power tool will do the job better and safer at the rate for which it was designed.
- **Do not use the power tool if the switch does not turn it on and off.** Any power tool that cannot be controlled with the switch is dangerous and must be repaired.
- **Disconnect the plug from the power source and/or the battery pack from the power tool before making any adjustments, changing accessories, or stor-**

ing power tools. Such preventive safety measures reduce the risk of starting the power tool accidentally.

- **Store idle power tools out of the reach of children and do not allow persons unfamiliar with the power tool or these instructions to operate the power tool.** Power tools are dangerous in the hands of untrained users.
- **The appliance is not intended for use by persons (including children) with reduced physical, sensory or mental capabilities, or lack of experience or knowledge, unless they have been supervised or instructed in the use of the appliance by a person responsible for their safety.** Children must be supervised to prevent playing with the appliance.
- **Maintain power tools. Check for misalignment or binding of moving parts, breakage of parts and any other condition that may affect the power tool's operation. If damaged, have the power tool repaired before use.** Many accidents are caused by poorly maintained power tools.
- **Keep cutting tools sharp and clean.** Properly maintained cutting tools with sharp cutting edges are less likely to bind and are easier to control.
- **Use the power tool, accessories and tool bits etc. in accordance with these instructions, taking into account the working conditions and the work to be performed.** Use of the power tool for operations different from those intended could result in a hazardous situation.
- Keep handles and gripping surfaces dry and clean and free from oil or grease. Slippery handles and gripping surfaces prevent safe handling of the tool and prevent reliable control in unforeseen situations.

SAFETY WARNINGS SPECIFIC FOR GRINDING AND ABRASIVE CUT TING-OFF OPERATIONS

- Use only wheel types that are recommended for your power tool and the specific guard designed cannot be adequately guarded and are unsafe.
- Wheels must be used only for recommended applications. For example: do not grind with the side of cut-off wheel. Abrasive cut-off wheels are intended for peripheral grinding, side forces applied to these wheels may cause them to shatter.
- Do not restart the cutting operation in the work piece. Let the wheel reach full speed and carefully reenter the cut. The wheel may bind, walk up or kickback if the power tool is restarted in the work piece.
- Support panels or any oversized work piece to minimize the risk of wheel pinching and kickback. Large work pieces tend to snag under their own weight. Supports must be placed under the work piece near the line of cut and near the edge of the work piece on both sides of the wheel.
- Use extra caution when making a"pocket cut" into existing walls or other blind areas. The protruding wheel may cut gas or water pipes, electrical wiring or objects that can cause kickback.

SAFETY WARNINGS SPECIF IC FOR SANDING OPERATIONS

- Do not use excessively oversized sanding disc paper. Follow manufacturer's recommendations, when selecting sanding paper. Larger sanding paper extending beyond the sanding pad presents a laceration hazard and may cause snag, tearing of the disc or kickback.

SAFETY WARNINGS SPECIFIC FOR WIRE BRUSHING OPERATIONS

- Be aware that wire bristles are thrown by the brush even during ordinary operations. Do not overstress the wires by applying excessive load to the brush. The wire bristles can easily penetrate light clothing and/or skin.
- If the use of a guard is recommended for wire brushing, do not allow any interference of the wire wheel or brush with the guard. Wire wheel or brush may expand in diameter due to work load and centrifugal forces.

ADDITIONAL SAFETY REGULATIONS

- Wear safety goggles.
- Use suitable detectors to determine if utility lines are hidden in the work area or call the local utility company for assistance. Contact with electric lines can lead to fire and electric shock. Damaging a gas line can lead to explosion. Penetrating a water line causes property damage or may cause an electric shock.
- Release the on/off switch and set it off position when the power supply is interrupted, e. g., in case of a power failure or when the mains plug is pulled. This prevents uncontrolled restarting.
- When working stone, use dust extraction. The vacuum cleaner must be approved

for the extraction of stone dust. Using this equipment reduces dust-related hazards.

- ► Use a cutting guide when cutting stone. Without sideward guidance, the cutting disc can jam and cause kickback.
- ► When working stone, use dust extraction. The vacuum cleaner must be approved for the extraction of stone dust. Using this equipment reduces dust-related hazards.
- ► When working with the machine, always hold it firmly with both hands and provide for a secure stance. The power tool is guided more secure with both hands.

Product description and specifications



Read all safety warnings and all instructions. Failure to follow the warnings and instructions may result in electric shock, fire and/or serious injury.

Intended use

This power tool is intended to function as a grinder, sander, wire brush, polisher or cut-off toll.

Product features

The numbering of the product features refers to the illustration of the machine on the graphics page.

1. Collet
2. ON/OFF Switch
3. Variable Speed Control Dial
4. Front Handle

Technical data

Model	PMG6-C
SKU	101200401010
Voltage	220-240V~50/60Hz
Power	710W
No-load Speed	10000-30000 r/min
Collet capacity	6mm
Weight	1.7Kg

Contents of delivery

Die Grinder	1pc
Wrench	2pc
Collet	1pc
Instruction manual	1pc

Note

There may be technical and typographical errors in the text and numerical designations of the instructions.

Since the product is constantly being improved, P.I.T. reserves the right to change the specifications and characteristics of the product without prior notice.

Assembly

WARNING!

Switch off the die grinder and disconnect it from the power point.

NOTE

Make sure the main voltages match on the machine's rating label.

FITTING THE GRINDING POINT(-Fig.A.B)

Insert the grinding points which on the hole of the central spindle then adjust the grinding point to the fit position distance away from the edge of the spindle.

Rivet the spindle with second spanner then tighten the collet nut firmly in clockwise direction using the spanner.

Make the die grinder run in idle for at least a minute with the grinding point correctly assembled, the grinding point should be immediately replaced if there is the vibration.

WARNING!

Excessive pressure on machine done not necessarily lead the high working power and speed; On the contrary, it increases the wear on the grinding point can damage the die grinder.

NOTE

The switch on this tools is fitted with a locking device, allowing the tool to be operated for long periods of time without interruptions.

SWITCH ACTION(Fig.C.D)

Hold the tool firmly with both hands when starting the tool.

Start the tool by pushing the switch to the position of"I" then pressing down switch, it will be locked.Pressing the switch which"O" of the housing when the stop the machine, the switch will be position of unblocked.

SPEED CONTROLLER ACTION

Speed of die grinder can be adjusted by turning the speed controller to a given number setting from8000 to30000 rpm.

HIGH SPEED

Timing switch is turned in direction of number6.

LOW SPEED

Timing speed is turned in direction of number1.

Maintenance and cleaning

Always disconnect the power plug from the mains supply before carrying out any inspection, cleaning, maintenance, or accessory replacement. Failure to do so may

result in electric shock or accidental starting. Proper maintenance will ensure safe operation and extend the service life of the tool.

Daily Inspection

Before each use, inspect the tool carefully. Check that the power cord and plug are not damaged.

Ensure all screws and fasteners are securely tightened.

Verify that the ON/OFF switch operates correctly.

Check that the ventilation openings are free from dust and debri

Inspect the grinding accessory for cracks, excessive wear, or damage.

Make sure the collet and collet nut are securely tightened.

Service

► To ensure product safety and reliability, repairs, any other maintenance or adjustments must be performed at an authorized P.I.T. service center. www.pittools.ru/services. Always use P.I.T. spare parts.

Storage and transportation

Store the tool in closed rooms with natural ventilation in the package at air temperature from-10°C to+50°C and air humidity not more than80%.

Products can be transported by any type of closed transport in the manufacturer's packaging or without it, while preserving the product from mechanical damage, precipitation. Remove the battery and replacement tool from the tool before transporting.

Dispose of waste

Damaged power tools, batteries, accessories and waste packaging materials must be recycled and reused in an environmentally friendly manner.
Do not throw power tools and accumulators / batteries into general household waste!

Product serial number interpretation serial number

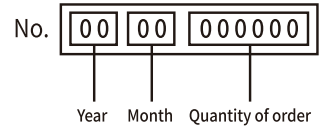

The date of manufacture of the product is encoded in the serial number printed on the body of the tool. The first 2 digits indicate the year of issue, the next 2 digits indicate the month.

TERMS OF WARRANTY SERVICE

To customers (users) of warranty service:
1. This warranty certificate is the only document that confirms your right to free warranty service. If this proof is not presented, no claims will be accepted. Warranty certificates cannot be recovered if lost or damaged.
2. It is required to provide a valid and legal document for purchasing the product. The document must have the name or seal of the sales company; at the same time, state the full model name of the purchased P.I.T. product, the serial number on the nameplate of the fuselage, and the date of purchase, and the required warranty. The whole machine and its accessories.
The warranty period:
1. The warranty period of the product is 12 months from the date of sale. During the warranty period, the service department will eliminate manufacturing defects free of charge and replace the parts that fail due to the manufacturer's fault. In warranty repair, an equivalent operable product is not provided. Replaceable parts become the property of the service provider.
2. The wear degree on the diameter of the motor rotor commutator is less than 0.4 mm (except for brushless motor tools), and the internal damage caused by the quality of the tool belongs to the warranty.
The following situations occur during the warranty period, which is not covered by the warranty:
1. In the absence of any valid legal documents (invoices) such as warranty certificates and warranty cards to prove the date of purchase.
2. Damage caused by natural wear and overload. (For example, motor rotor and stator failure caused by overload, scorching or melting of the primary winding of the welding machine transformer, charging or starting the charging device, melting of internal parts, burning of electronic circuit boards, etc.)
3. The casing and power cord are mechanically damaged, as well as damage caused by corrosive media and high and low temperature, foreign objects entering the ventilation network of the motor, and damage caused by improper storage (corrosion of metal parts);
4. Damage caused by improper carrying, transportation and storage by users.
5. Products that are opened, repaired, replaced or modified by users themselves.
6. Any damage caused by indiscriminate use, beyond the scope of use of the tool, and not in accordance with the instructions for use and maintenance. (see chapter "Safety Precautions" in the manual);
7. The damage caused by the following situations is not guaranteed due to improper use and non-quality problems:
(1) When the power tool is running at high speed, use the braking device to forcibly stop the rotation.
(2) Excessive pressure is applied to the tool during the use of the tool.
(3) Use the tool outside the scope of its purpose and capabilities.
(4) Damage caused by the tool working in a dusty environment for a long time without timely maintenance of the tool.
(5) Change the rotation direction of the work head before the tool stops completely.
(6) Shock the battery or charger and replace the plug of the charger without permission, causing damage to the battery or charger.
(7) Damage caused by two-stroke gasoline tools not being fueled in the correct proportions.
The warranty does not include:
1. Replacement of accessories (accessories and components) such as batteries, discs, blades, drills, drills, chucks, chains, sprockets, collet clamps, guide rails, tension and fastening elements, dresser heads, grinders And belt sander base machine, hexagonal head, etc.;
2. Wearing parts, such as: carbon brushes, transmission belts, seals, protective covers, guide rollers, guide rails, rubber seals, bearings, toothed belts and wheels, shanks, brake belts, starter ratchets and ropes, piston rings Wait.
The above accessories are replaced with paid services during the warranty period;

Русский

Общие указания по технике безопасности для электроинструментов

ПРЕДУПРЕЖДЕНИЕ Прочтите все указания и инструкции по технике безопасности.

Несоблюдение указаний и инструкций по технике безопасности может стать причиной поражения электрическим током, пожара и тяжелых травм.

Сохраняйте эти инструкции и указания для будущего использования.

Использованное в настоящих инструкциях и указаниях понятие «электроинструмент» распространяется на электроинструмент с питанием от сети (с сетевым шнуром) и на аккумуляторный электроинструмент (без сетевого шнура).

Безопасность рабочего места

- **Содержите рабочее место в чистоте и хорошо освещенным.** Беспорядок или неосвещенные участки рабочего места могут привести к несчастным случаям.
- **Не работайте с этим электроинструментом во взрывоопасном помещении, в котором находятся горючие жидкости, воспламеняющиеся газы или пыль.**

Электроинструменты искрят, что может привести к воспламенению пыли или паров.

- **Во время работы с электроинструментом не допускайте близко к Вашему рабочему месту детей и посторонних лиц.** Отвлекшись, Вы можете потерять

контроль над электроинструментом.

Электробезопасность

- **Штепсельная вилка электроинструмента должна подходить к штепсельной розетке.Ни в коем случае не изменяйте штепсельную вилку. Не применяйте переходные штекеры для электроинструментов с защитным заземлением.** Неизмененные штепсельные вилки и подходящие штепсельные розетки снижают риск поражения электротоком.
- **Предотвращайте телесный контакт с заземленными поверхностями, как то: с трубами, элементами отопления, кухонными плитами и холодильниками.** При заземлении Вашего тела повышается риск поражения электротоком.
- **Защищайте электроинструмент от дождя и сырости.** Проникновение воды в электроинструмент повышает риск поражения электротоком.
- **Не разрешается использовать шнур не по назначению, например, для транспортировки или подвески электроинструмента, или для вытягивания вилки из штепсельной розетки. Защищайте шнур от воздействия высоких температур, масла, острых кромок или подвижных частей электроинструмента.** Поврежденный или спутанный шнур повышает риск поражения электротоком.
- **При работе с электроинструментом под открытым небом применяйте пригодные для этого кабели-удлинители.** Применение пригодного для работы под открытым небом кабеля-удлинителя снижает риск поражения электротоком.
- **Если невозможно избежать применения электроинструмента в сыром помещении, подключайте электроинструмент через устройство защитного отключения.** Применение устройства защитного отключения снижает риск электрического поражения.

Безопасность людей

- **Будьте внимательными, следите за тем, что Вы делаете, и продуманно начинайте работу с электроинструментом. Не пользуйтесь электроинструментом в усталом состоянии или если Вы находитесь в состоянии наркотического или алкогольного опьянения или под воздействием лекарств.** Один момент невнимательности при работе с электроинструментом может привести к серьезным травмам.
- **Применяйте средства индивидуальной защиты и всегда защитные очки.** Использование средств индивидуальной защиты, как то: защитной маски, обуви на нескользящей подошве, защитного шлема или средств защиты органов слуха, – в зависимости от вида работы с электроинструментом снижает риск получения травм.
- **Предотвращайте непреднамеренное включение электроинструмента. Перед подключением электроинструмента к электропитанию и/или к**

аккумулятору убедитесь в выключенном состоянии электроинструмента. Удержание пальца на выключателе при транспортировке электроинструмента и подключение к сети питания включенного электроинструмента чревато несчастными случаями.

- **Убирайте установочный инструмент или гаечные ключи до включения электроинструмента.** Инструмент или ключ, находящийся во вращающейся части электроинструмента, может привести к травмам.
- **Не принимайте неестественное положение корпуса тела. Всегда занимайте устойчивое положение и сохраняйте равновесие.** Благодаря этому Вы можете лучше контролировать электроинструмент в неожиданных ситуациях.
- **Носите подходящую рабочую одежду. Не носите широкую одежду и украшения. Держите волосы, одежду и рукавицы вдали от движущихся частей.**Широкая одежда, украшения или длинные волосы могут быть затянуты вращающимися частями.
- **При наличии возможности установки пылеотсасывающих и пылесборных устройств проверяйте их присоединение и правильное использование.** Применение пылесоса может снизить опасность, создаваемую пылью.
- **ВНИМАНИЕ! В случае возникновения перебоя в работе электроинструмента вследствие полного или частичного прекращения энергоснабжения или повреждения цепи управления энергоснабжением установите выключатель в положение Выкл., убедившись, что он не заблокирован (при его наличии). Отключите сетевую вилку от розетки или отсоедините съёмный аккумулятор.** Этим предотвращается неконтролируемый повторный запуск.

Применение электроинструмента и обращение с ним

- **Не перегружайте электроинструмент. Используйте для Вашей работы предназначенный для этого электроинструмент.** С подходящим электроинструментом Вы работаете лучше и надежнее в указанном диапазоне мощности.
- **Не работайте с электроинструментом при неисправном выключателе.** Электроинструмент, который не поддается включению или выключению, опасен и должен быть отремонтирован.
- **До начала наладки электроинструмента, перед заменой принадлежностей и прекращением работы отключайте штепсельную вилку от розетки сети и/или выньте аккумулятор.** Эта мера предосторожности предотвращает непреднамеренное включение электроинструмента.
- **Храните электроинструменты в недоступном для детей месте. Не разрешайте пользоваться электроинструментом лицам, которые не знакомы с ним или не читали настоящих инструкций.** Электроинструменты опасны в руках неопытных лиц.
- **Прибор не предназначен для использования лицами (включая детей) с пониженными физическими, чувственными или умственными способностями или при отсутствии у них опыта или знаний, если они не находятся под контролем или не проинструктированы об использовании прибора лицом, ответственным за их безопасность.** Дети должны находиться под контролем для недопущения игры с прибором.
- **Тщательно ухаживайте за электроинструментом. Проверяйте безупречную функцию и ход движущихся частей электроинструмента, отсутствие поломок или повреждений, отрицательно влияющих на функцию электроинструмента. Поврежденные части должны быть отремонтированы до использования электроинструмента.** Плохое обслуживание электроинструментов является причиной большого числа несчастных случаев.
- **Применяйте электроинструмент, принадлежности, рабочие инструменты и т. п. в соответствии с настоящими инструкциями. Учитывайте при этом рабочие условия и выполняемую работу.**Использование электроинструментов для непредусмотренных работ может привести к опасным ситуациям.
- **Держите ручки и поверхности захвата сухими и чистыми, следите чтобы на них чтобы на них не было жидкой или консистентной смазки.** Скользкие ручки и поверхности захвата

препятствуют безопасному обращению с инструментом и не дают надежно контролировать его в непредвиденных ситуациях.

Указанияпотехникебезопасно-Прямаяшлифовальнаямашина

- ► Запрещается использовать аксессуары, которые не разработаны специально и рекомендованы производителем данного электроинструмента. Тот факт, что аксессуар может быть установлен на ваш электроинструмент, не гарантирует безопасную эксплуатацию.
- ► Номинальная скорость аксессуара должна быть не ниже максимальной скорости, указанной наэлектроинструменте. Использование аксессуаров с рабочей скоростью, превышающей номинальную, может привести к их разрушению и разлету осколков.
- ► Размер отверстия для крепления дисков, фланцев, опорных подкладок или иных аксессуаров должен точно соответствовать шпинделю электроинструмента. Использование аксессуаров с несовместимым посадочным отверстием приведёт к дисбалансу, усиленной вибрации и
- ► Запрещается использовать аксессуары, которые не разработаны специально и рекомендованы производителем данного электроинструмента. Тот факт, что аксессуар может быть установлен на ваш электроинструмент, не гарантирует безопасную эксплуатацию.
- ► Номинальная скорость аксессуара должна быть не ниже максимальной скорости, указанной наэлектроинструменте. Использование аксессуаров с рабочей скоростью, превышающей номинальную, может привести к их разрушению и разлету осколков.
- ► Размер отверстия для крепления дисков, фланцев, опорных подкладок или иных аксессуаров должен точно соответствовать шпинделю электроинструмента. Использование аксессуаров с несовместимым посадочным отверстием приведёт к дисбалансу, усиленной вибрации иможет вызвать потерю контроля над инструментом.
- ► Категорически запрещается использовать повреждённые аксессуары. Перед каждым использованием тщательно проверяйте аксессуары: абразивные диски — на наличие сколов и трещин, опорные подкладки — на трещины, разрывы или чрезмерный износ, проволочные щётки — на ослабленные либо повреждённые проволоки. Если электроинструмент или аксессуар имеют повреждения, не используйте их.
- ► После осмотра и установки аксессуара станьте вместе с окружающими вне плоскости вращающегося аксессуара и включите электроинструмент на максимальную холостую скорость в течение одной минуты. Повреждённые аксессуары обычно разрушаются во время этого испытания.

Предупреждения По Безопасности, Особенно Важные При Работе Со Шлифовальными И Операции По Абразивной Отрезке

- ► Используйте только те типы кругов, которые рекомендованы для вашего электроинструмента, а также предусмотренный для них защитный кожух; неподходящие кожухи не обеспечивают надлежащей защиты и создают угрозу безопасности.
- ► Круги следует применять исключительно в рекомендованных целях. Например: не допускается шлифование боковой поверхностью отрезного круга. Абразивные отрезные круги предназначены для периферийного шлифования; боковые усилия, приложенные к этим кругам, могут привести к их разрушению.
- ► -Не приступайте к повторному запуску резки непосредственно внутри заготовки. Дайте кругу набирать полную скорость и аккуратно войдите в пропил. При повторном запуске электроинструмента внутри заготовки круг может заклинить, подняться вверх или вызвать опасную отдачу.
- ► Поддерживайте панели или крупные заготовки с целью минимизациириска защемления круга и возникновения отдачи. Объемные заготовки склонны зацепляться под воздействием собственного веса. Опоры должны располагаться под заготовкой вблизи линии реза и у края заготовки по обе стороны круга.
- ► Проявляйте повышенную осторожность

при выполнении «карманной» резки в существующих стенах или иные слепые зоны. Выступающее колесо может повредить газовые или водопроводные трубы, электропроводку или предметы, способные вызвать отдачу инструмента.

Предупреждения По Безопасности, Относящиеся К Операциям Шлифования

► Не используйте чрезмерно увеличенную шлифовальную бумагу для дисков. При выборе шлифовальной бумаги следуйте рекомендациям производителя. Бумага большего размера, выступающая за пределы опорной подушки, создает опасность порезов и может привести к заеданию, разрыву диска или отдаче.

Предупреждения По Безопасности, Специально Для Проволочных Щеток Рекомендации По Эксплуатации

► Будьте осведомлены, что проволочные ворсинки разлетаются из щетки даже при стандартной эксплуатации. Исключайте чрезмерное давление на щетку для предотвращения перегрузки проволоки. Проволочные ворсинки легко проникают через легкую одежду и кожу, вызывая травмы.

► Если для работы с проволочной щеткой рекомендовано использование защитного кожуха, строго исключайте контакт проволочной щетки или колеса с кожухом. Проволочная щетка или колесо могут деформироваться и увеличиваться в диаметре под воздействием нагрузки и центробежных сил.

Дополнительные Правила Безопасности

► Обязательно надевайте защитные очки.

► Используйте специализированные детекторы для выявления скрытых коммуникаций в рабочей зоне или обратитесь за помощью в местную коммунальную службу. Касание электрических линий может привести к пожару и электрическому удару. Повреждение газопровода может вызвать взрыв. Повреждение водопроводной трубы может привести к порче имущества и даже вызвать электрический удар.

► Отпустите переключатель включения/выключения и установите устройство в положение «выключено» при прерывании электропитания, например, при отключении электроэнергии или вынимании сетевого штекера. Это исключает неконтролируемый самопроизвольный запуск инструмента.

► При работе с камнем обязательно используйте систему пылеудаления. Пылесос должен иметь сертификат, подтверждающий допустимость для удаления каменной пыли. Применение данного оборудования уменьшает риск, связанный с воздействием пыли.

► При резке камня обязательно используйте направляющую для распила. При отсутствии бокового направления отрезной диск может заклинить и вызвать отдачу.

► При работе с камнем обязательно используйте систему пылеудаления. Пылесос должен иметь сертификат, подтверждающий допустимость для удаления каменной пыли. Применение данного оборудования уменьшает риск, связанный с воздействием пыли.

► Работая с инструментом, всегда крепко удерживайте его обеими руками и обеспечьте устойчивое положение тела. Электроинструмент следует удерживать обеими руками для более надежного управления.

Описание продукта и услуг



Прочтите все указания и инструкции по технике безопасности.

Несоблюдение указаний по технике безопасности и инструкций может привести к поражению электрическим током, пожару и/или тяжелым травмам.

Пожалуйста, соблюдайте иллюстрации в начале руководства по эксплуатации.

Назначение

Данный электроинструмент предназначен для работы в качестве шлифовальной машины, шлифовальной ленты, проволочной щетки, полировальной машины или отрезного инструмента.

Элементы изделия

Нумерация элементов изделия соответствует изображению инструмента на странице с иллюстрациями:

1.Цанга
2.ПереключательВКЛ/ВЫКЛ
3.Ручкауправленияпеременнойскоростью
4.Передняярукоятка

Технические данные

Модель	PMG6-C
Артикул	101200401010
Напряжение	220~240В~50/60Гц
Мощность	710Вт
Скоростьхолостогохода	10000–30000об/мин
Размерцангового зажима	6mm
Вес	1.7г

Комплект поставки

Прямаяшлифовальнаямашина	1шт
Ключ	2шт
Цанга	1шт
Инструкцияпоэксплуатации	1шт

Примечание

В тексте и цифровых обозначениях инструкции могут быть допущены технические ошибки и опечатки.

Так как изделие постоянно совершенствуется, P.I.T. оставляет за собой право на внесение изменений в указанные здесь технические характеристики и комплектацию изделия без предварительного уведомления.

Сборка

Внимание!

Выключите Шлифовальный Станок И Отключите Его От Электросети.

Примечание:

Убедитесь, Что Основное Напряжение Соответствует Данным На Шильдике Машины.

Установка Шлифовальной Насадки(Fig.A.B)

- ► Вставьте Шлифовальные Насадки В Отверстие Центрального Шпинделя И Отрегулируйте Их Положение Таким Образом, Чтобы Насадка Находилась На Правильном Расстоянии От Края Шпинделя.
- ► Зафиксируйте Шпиндель Вторым Ключом, Затем Плотно Затяните Гайку Цангового Зажима По Часовой Стрелке С Помощью Ключа.

Запустите Шлифовальную Машинку На Холостом Ходу Не Менее Минуты С Правильно Установленной Шлифовальной Насадкой; Шлифовальную Насадку Необходимо Немедленно Заменить При Появлении Вибрации.

Заменяется При Наличии Вибрации.

Примечание:

Переключатель На Этом Инструменте Оснащён Устройством Блокировки, Позволяющим Работать Длительное Время Без Прерываний.

Действия Переключателя(Fig. C.D)

- ► При Запуске Держите Инструмент Крепко Обеими Руками.
- ► Для Запуска Переместите Переключатель В Положение «I», Затем Нажмите На Переключатель — Он Заблокируется.
- ► Для ОстановкиНажмите Переключатель, Находящийся В Положении «O» На Корпусе.

После Остановки Переключатель Разблокируется.

Действия Регулятора Скорости

Скорость Шлифовальной Машинки Регулируется Поворотом Регулятора Скорости К Желаемому Значению От 8000 До 30000 Об/Мин.

Высокая Скорость

Таймер Переключателя Установлен На Отметку 6.

Низкая Скорость

Таймер Скорости Установлен На Отметку 1.

Техобслуживание и сервис

- ► В процессе эксплуатации необходи-ма периодическая (по мере износа) замена графитовых щеток электро-двигателя.

Если требуется поменять шнур, обращайтесь на фирму P.I.T или в авторизованную сервисную мастерскую для электроинструментов P.I.T.

Сервис

- ► РемонтВашегоэлектроинструментапоручайте только квалифицированному персоналу и только с применениеморигинальных запасных частей. Этимобеспечивается безопасностьэлектроин-струмента.

Список авторизованных сервисных центров

можно посмотреть на официальном сайте P.I.T. по ссылке: https://pittools.ru/servises/

Хранение и транспортировка

Храните инструмент в закрытых помещениях с естественной вентиляцией в упаковке при температуре воздуха от 0°C до +50°C и влажности воздуха не более 80%.

Транспортировать продукцию можно любым видом закрытого транспорта в

упаковке производителя или без нее, с сохранением изделия от механических повреждений, атмосферных осадков. Перед транспортировкой извлеките оснастку из электроинструмента.

Утилизация



Отслужившие свой срок электроинструменты, принадлежности и упаковку следует сдавать на экологически чистую переработку отходов.
Утилизируйте электроинструмент отдельно от бытового мусора!

Расшифровка даты изготовления изделия

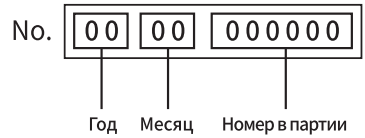

Дата изготовления изделия зашифрована в серийном номере, напечатанном на корпусе инструмента. Первые 2 цифры обозначают год выпуска, следующие 2 цифры – месяц.

УСЛОВИЯ ГАРАНТИЙНОГО ОБСЛУЖИВАНИЯ

1.Настоящее гарантийное свидетельство является единственным документом, подтверждающим ваше право на бесплатное гарантийное обслуживание. Без предъявления данного свидетельства претензии не принимаются. В случае утери или порчи гарантийное свидетельство не восстанавливается.
2. Гарантийный срок указан в гарантийном сертификате. В течение гарантийного срока сервисная служба бесплатно устраняет производственные дефекты и производит замену деталей, вышедших из строя по вине изготовителя. На период гарантийного ремонта эквивалентный исправный инструмент не предоставляется. Заменяемые детали переходят в собственность служб сервиса.
Компания P.I.T. не несет ответственности за вред, который может быть причинен при работе с электроинструментом.
3.В гарантийный ремонт инструмент принимается в чистом виде, при обязательном наличии надлежащим образом оформленных документов: настоящего гарантийного свидетельства, гарантийного талона, с полностью заполненными полями, штампом торговой организации и подписью покупателя.
4.Гарантийный ремонт не производится в следующих случаях:
- при отсутствии гарантийного свидетельства и гарантийного талона или неправильном их оформлении;
- степень износа диаметра коллектора ротора двигателя превышает 0,4 мм (за исключением инструментов с бесщеточным двигателем);
- при совместном выходе из строя якоря и статора электродвигателя, при обугливании или оплавлении первичной обмотки трансформатора сварочного аппарата, зарядного или пуско-зарядного устройства, при оплавлении внутренних деталей, прожиге электронных плат и других случаях;
- если гарантийное свидетельство или талон не принадлежат данному электроинструменту или не соответствует установленному поставщиком образцу;
- по истечении срока гарантии;
- при попытках самостоятельного вскрытия или ремонта электроинструмента вне гарантийной мастерской;
- внесения конструктивных изменений и смазки инструмента в гарантийный период, о чем свидетельствуют, например, заломы на шлицевых частях крепежа корпусных деталей;
- при использовании электроинструмента в производственных или иных целях, связанных с получением прибыли, а также при возникновении неисправностей связанных с нестабильностью параметров электросети, превышающих нормы, установленные ГОСТ;
- при неправильной эксплуатации, использованию электроинструмента не по назначению, указанному в инструкции по эксплуатации, установки на электроинструмент не предназначенных заводом-изготовителем насадок, дополнительных приспособлений и т.п.;
- при механических повреждениях корпуса, сетевого шнура и при повреждениях, вызванных воздействиями агрессивных средств и высоких и низких температур, попадании инородных предметов в вентиляционные решетки электроинструмента, а также при повреждениях, наступивших в результате неправильного хранения (коррозия металлических частей);
- при естественном износе деталей электроинструмента, в результате длительной эксплуатации (определяется по признакам полной или частичной выработки ресурса, сильного загрязнения, ржавчины снаружи и внутри электроинструмента, отработанной смазки в редукторе);
- при возникновении повреждений в связи

с несоблюдением предусмотренных инструкцией условий эксплуатации (см. главу «Указание по технике безопасности» в инструкции).
- при повреждении изделия вследствие несоблюдения правил хранения и транспортировки;
- при сильном внутреннем загрязнении инструмента;
- при работе с перегрузкой бензоинструмента, изменении цвета чашки и муфты сцепления в результате перегрева;
- при обрыве шнура стартера при условии исправности остальных деталей пускового устройства;
- на все виды работ, выполняемые при периодическом техническом обслуживании (регулировки, чистке, замене расходных материалов и др.);
- на неисправности, возникшие в результате нарушения требований и правил эксплуатации, установленным паспортом изделия. Например, перегрев изделия, несоблюдение требований к составу и качеству топливной смеси, повлекших выход из строя поршневой группы (безусловным признаком этого является залегание поршневого кольца и/или наличие царапин и потертостей на внутренней поверхности цилиндра и поверхности поршня, разрушение или оплавление опорных подшипников шатуна и поршневого пальца);
- на внешние и внутренние загрязнения, царапины, трещины, повреждения, возникшие в процессе эксплуатации или транспортировки.
- при работе электроинструментом с перегрузкой и заклиниванием оснастки, о чем свидетельствуют задиры, изменение цвета от температуры упорных и прижимных шайб, зажимного патрона, выхода из строя редуктора.

Профилактическое обслуживание электроинструмента (чистка, промывка, смазка, замена пыльников, поршневых и уплотнительных колец) в гарантийный период является платной услугой.

Срок службы изделия составляет 3 года.

Срок складского хранения – 2 года.

По истечении 2-х лет с даты изготовления аккумуляторов системы OnePower (в составе комплекта или отдельно) рекомендуем перед эксплуатацией провести диагностику в авторизованном сервисном центре. Способ определения даты выпуска смотрите выше в данном Руководстве пользователя.

О возможных нарушениях, изложенных выше условий гарантийного обслуживания, владельцу сообщается после проведения диагностики в сервисном центре. Владелец инструмента доверяет проведение диагностики в сервисном центре в свое отсутствие.

Запрещается эксплуатация электроинструмента при проявлении признаков повышенного нагрева, искрения, а также шума в редукторной части. Для выяснения причин неисправности покупателю следует обратиться в гарантийную мастерскую.

Неисправности, вызванные несвоевременной заменой угольных щеток двигателя, устраняются за счет покупателя.

5.Гарантия не распространяется на:
- сменные принадлежности (аксессуары и оснастка), например: аккумуляторы, диски, ножи, сверла, буры, патроны, цепи, звездочки, цанговые зажимы, шины, элементы натяжения и крепления, головки триммеров, подошвы шлифовальных и ленточных машин, фильтры, головки шестигранные сменные насадки и т.п.
- быстроизнашивающиеся детали, например: угольные щетки, приводные ремни, сальники, защитные кожухи, направляющие ролики, направляющие, резиновые уплотнения, подшипники, зубчатые ремни и колеса, стволы, ленты тормоза, храповики и тросы стартеров, поршневые кольца и т.п.

Замена их в течение гарантийного срока является платной услугой.
- шнуры питания, в случае повреждения изоляции. В данном случае потребитель должен быть уведомлен и ремонт (услуга платная) должен быть выполнен после согласия потребителя. Если потребитель не согласен на замену, то в любом ремонте этого инструмента будет отказано. Факт отказа должен быть зафиксирован в гарантийном талоне или квитанции сервисного центра и подписан владельцем.

P.I.T. WARRANTY CERTIFICATE

Place of seal

Product Name_____

Product Serial Number □□□□□□□□□□□

Battery Serial Number □□□□□□□□□□□□□

Charger Serial Number □□□□□□□□□□□□□

Sale Date _____

Trade Organization Name _____

Dear customer!

Thank you for purchasing the P.I.T. tool, and we hope that you will be satisfied with your choice. In the process of manufacturing the P.I.T. tools pass multilevel quality control, if nevertheless your product will need maintenance, please contact the authorized P.I.T. service centers.

Attention!

When buying, ask a seller to check the completeness and operability of the tool, to fill out the Warranty Certificate, the Warranty Card (the boxes shall be filled out by a seller) and to affix the seal of the trade organization in the Guarantee Certificate and the Warranty Card.

Warranty

By this Warranty Certificate, P.I.T. company guarantees the absence of defects of the production nature.

In the event any of the above defects are detected during the warranty period, the specialized P.I.T. service centers shall repair the product and replace the defective spare parts free of charge.

The warranty period for P.I.T. electric machines is 12 months from the date of sale.

“The warranty maintenance terms acknowledged and accepted. The operability and completeness of the product are checked in my presence. No claims on quality and appearance.”

Buyer’s Signature_____ Surname (legibly) _____

Phone _____

ГАРАНТИЙНОЕ СВИДЕТЕЛЬСТВО НА ИНСТРУМЕНТ P.I.T.

Наименование изделия_____

Серийный номер изделия □□□□□□□□□□□

Серийный номер аккумулятора □□□□□□□□□□□

Серийный номер зарядного устройства □□□□□□□□□□□

М.П.

Дата продажи «_____» _____

Наименование торговой организации_____

Уважаемый покупатель!

Благодарим Вас за покупку инструмента P.I.T. и надеемся, что Вы останетесь довольны своим выбором.
При необходимости обслуживания Вашего изделия обращайтесь в авторизированные сервисные центры P.I.T. Все сервисные центры представлены на сайте www.pittools.ru

Внимание!
При покупке требуйте у продавца проверки работоспособности инструмента и его комплектности, а также заполнения гарантийного свидетельства, гарантийного талона (графы «Заполняются продавцом») и простановки печати торговой организации в гарантийном свидетельстве и гарантийных талонах.

Гарантия
На основании данного гарантийного свидетельства компания P.I.T. гарантирует отсутствие дефектов производственного характера.
Если в течение гарантийного срока в Вашем изделии обнаружатся указанные дефекты, то специализированные сервисные центры P.I.T. бесплатно отремонтируют изделие и заменят дефектные запасные части.
Гарантийный срок на электроинструменты P.I.T. составляет 12 месяцев со дня продажи.

«С условиями гарантийного обслуживания ознакомлен(а). Работоспособность и комплектность изделия проверены в моем присутствии. Претензий к качеству и внешнему виду не имею».

Подпись покупателя_____Фамилия(разборчиво)_____
Телефон_____

P.I.T. WARRANTY CARD

Name_____
Serial Number_____
Sale Date ____20__
Date of Receipt from Repair ____20__

P.I.T. **№ 1**

Name_____
Serial Number_____
Sale Date _____20__ Place of Seal
(Filled out by a Seller)
WARRANTY REPAIR CARD
Date of Acceptance for Repair _____20___
Application for Repair _____
Customer _____
Phone (Address)_____
Cause of Application_____
Date of Receipt from Repair _____20__
The Tool is checked in my presence_____
(The Order shall be performed in a Service Center) (Signature)

Name_____
Serial Number_____
Sale Date ____20__
Date of Receipt from Repair ____20__

P.I.T. **№ 2**

Name_____
Serial Number_____
Sale Date _____20__ Place of Seal
(Filled out by a Seller)
WARRANTY REPAIR CARD
Date of Acceptance for Repair _____20___
Application for Repair _____
Customer _____
Phone (Address)_____
Cause of Application_____
Date of Receipt from Repair _____20__
The Tool is checked in my presence_____
(The Order shall be performed in a Service Center) (Signature)

Name_____
Serial Number_____
Sale Date ____20__
Date of Receipt from Repair ____20__

P.I.T. **№ 3**

Name_____
Serial Number_____
Sale Date _____20__ Place of Seal
(Filled out by a Seller)
WARRANTY REPAIR CARD
Date of Acceptance for Repair _____20___
Application for Repair _____
Customer _____
Phone (Address)_____
Cause of Application_____
Date of Receipt from Repair _____20__
The Tool is checked in my presence_____
(The Order shall be performed in a Service Center) (Signature)

ГАРАНТИЙНЫЙ ТАЛОН P.I.T.

P.I.T. Талон № 1

Наименование_____
Серийный номер_____
Дата продажи 《_____》 _____20__
(Заполняется продавцом)
КАРТА ГАРАНТИЙНОГО РЕМОНА
Дата приема ремонт _____20___
Заявка на ремонт _____
Заказчик _____
Телефон (адрес)_____
Причина обращения_____
Дата получения от ремонта _____20__
Инструмент проверен в моем присутствии_____
(Заказ заполняется в Сервисном Центре) (Подпись)

Место печати или штампа

Наименование_____
Серийный номер_____
Дата продажи _____20__
Дата получения от ремонта ___20__

P.I.T. Талон № 2

Наименование_____
Серийный номер_____
Дата продажи 《_____》 _____20__
(Заполняется продавцом)
КАРТА ГАРАНТИЙНОГО РЕМОНА
Дата приема ремонт _____20___
Заявка на ремонт _____
Заказчик _____
Телефон (адрес)_____
Причина обращения_____
Дата получения от ремонта _____20__
Инструмент проверен в моем присутствии_____
(Заказ заполняется в Сервисном Центре) (Подпись)

Место печати или штампа

Наименование_____
Серийный номер_____
Дата продажи _____20__
Дата получения от ремонта ___20__

P.I.T. Талон № 3

Наименование_____
Серийный номер_____
Дата продажи 《_____》 _____20__
(Заполняется продавцом)
КАРТА ГАРАНТИЙНОГО РЕМОНА
Дата приема ремонт _____20___
Заявка на ремонт _____
Заказчик _____
Телефон (адрес)_____
Причина обращения_____
Дата получения от ремонта _____20__
Инструмент проверен в моем присутствии_____
(Заказ заполняется в Сервисном Центре) (Подпись)

Место печати или штампа

Наименование_____
Серийный номер_____
Дата продажи _____20__
Дата получения от ремонта ___20__

20260817-A

P.I.T.

Media account

pit_global PIT Global YouTube PIT Global

bod@pit-tools.com www.pit-tools.com

Made in China / Сделано в КНР