OPERATION MANUAL
ИНСТРУКЦИЯ ПОЛЬЗОВАТЕЛЯ

P.I.T.

PGE5500-G

PROFESSIONAL

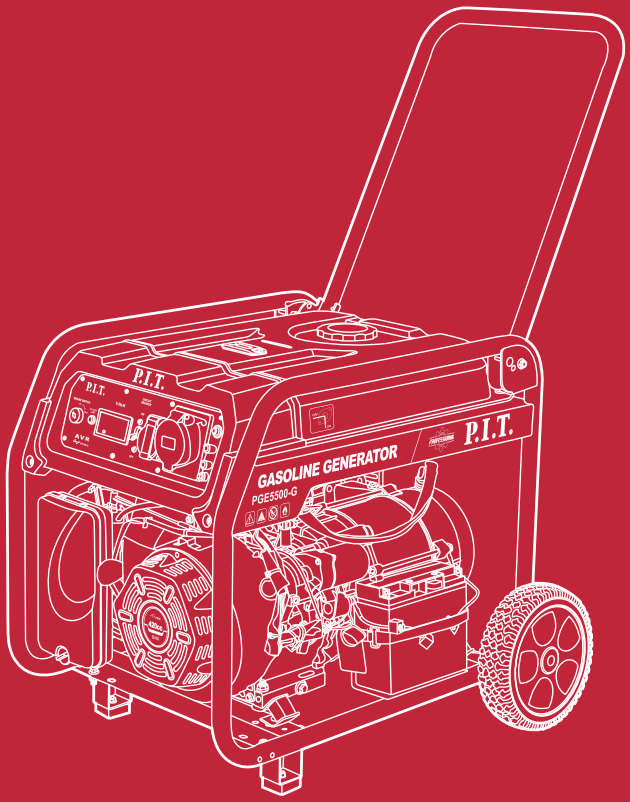

GASOLINE GENERATOR

БЕНЗИНОВЫЙ ГЕНЕРАТОР

5500W Powerful Efficient

Please read the instruction manual carefully before use!
Пожалуйста, внимательно прочитайте инструкцию перед использованием!

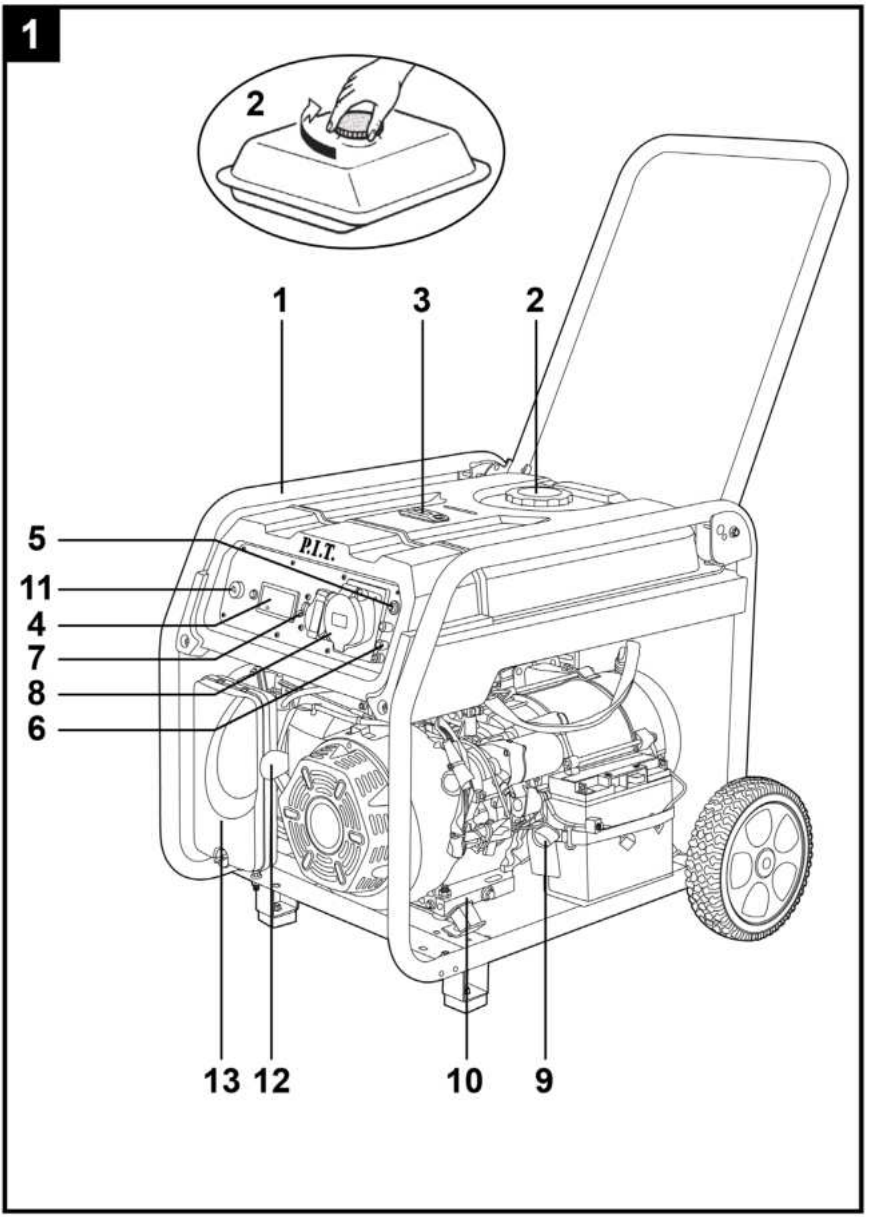
1
2
1
3
2
5
11
4
7
8
6
P.I.T.
13
12
10
9

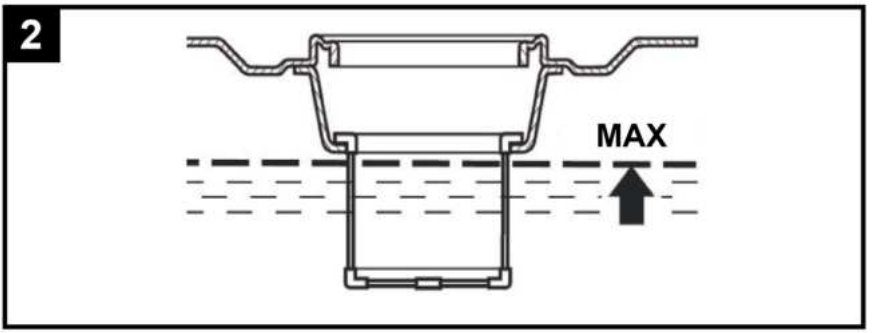
2
MAX

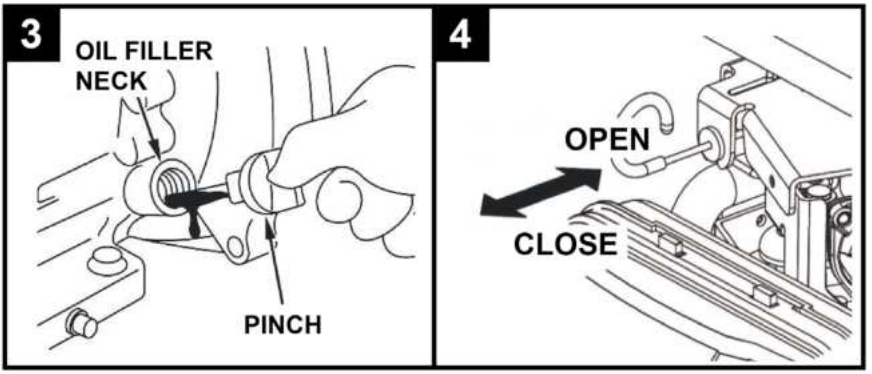
3
OIL FILLER
NECK
PINCH
4
OPEN
CLOSE

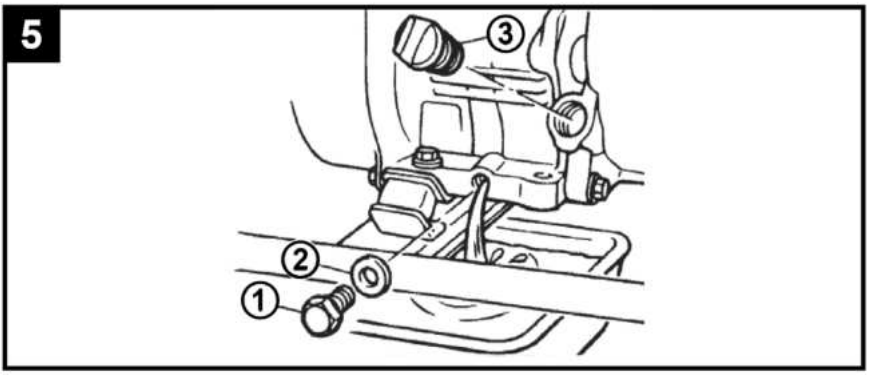
5
3
2
1

6

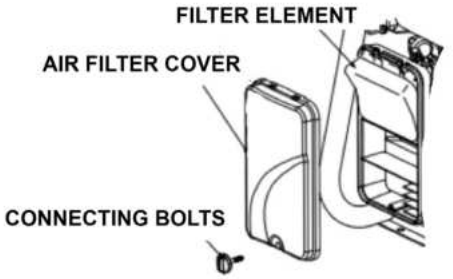

7

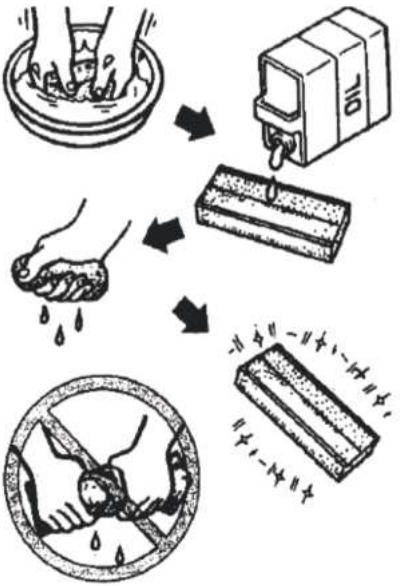

English

Safety notes

General power tool safety warnings



WARNING Read all safety warnings and all instructions. Failure to follow the warnings and instructions may result in electric shock, fire and/or serious injury.

Save all warnings and instructions for future reference.

Work area safety

- **Do not use this generator indoors. The exhaust from this generator produces "deadly" carbon monoxide.** Exposure to carbon monoxide can cause carbon monoxide poisoning, headaches, nausea, severe illness, or death.
- **This generator produces electricity. Therefore, safety precautions must be followed.** Improper use of this generator can result in electric shock, injury or death. Do not operate, service or repair this generator unless you are fully qualified to do so.
- **This generator is designed for dry, outdoor use only.** Do not use the generator indoors, in rain, snow, or in high humidity. Failure to follow these instructions may result in damage to the unit, personal injury, or even death from electric shock.

Electrical safety

- **If the generator is connected to a building, home, business, or other electrical circuit that is normally fed by the utility grid, it is imperative that proper isolation be provided between the generator output and the utility grid.** This is usually accomplished with a properly installed transfer switch. Failure to properly isolate the utility grid from the generator's electrical systems can result in damage to the generator and injury or death to utility workers due to back current.
- **To prevent backflow into utility systems, it is necessary to isolate the residential electrical system.** Before connecting the generator to the utility system, turn off the main switch. For permanent connections, install a two-position switch. To avoid electric shock or property damage, only a qualified electrician should connect the generator to the residential system.
- **Do not modify or use the generator set for purposes other than those intended.** Using the generator for purposes other than those intended may result in damage to the unit, personal injury, or even death from electrical shock.
- **Never touch the socket or exposed wire, this may result in electric shock, fire or explosion.**
- **Ensure that there is at least 6 feet (1.8 meters) of clearance on each side of the generator when it is running.** Failure to do so may result in damage to the generator and a fire hazard.
- **Gasoline is highly flammable and its vapors are explosive.** Improper handling of gasoline can cause an explosion or fire. Do not allow smoking within 50 feet (15 meters) of the generator.
- **Never refuel a hot generator or add fuel while the unit is running.** Spilling gasoline on the engine or generator can cause an explosion or fire. Always allow the generator to cool before refueling.
- **Do not store the generator where gasoline vapors may come into contact with sparks, pilot lights, or open flames.** Improper storage of the unit may cause an explosion or fire.
- **Check the spark arrester periodically.** Spark arresters are required in some areas and minimize the risk of fire from sparks emitted from the exhaust pipe.
- **Do not operate this generator if the ambient temperature exceeds 104ºF/40ºC.**
- **Do not exceed the generator's rated power. To determine the total electrical load, add the total electrical loads at each outlet. The total load should not exceed the generator's rated power.** If the device being driven does not list the wattage, but only the amperage, the wattage can be determined by multiplying the amperage by the voltage (watts = amps x volts).

Personal safety

- **Keep hands, body parts, hair and clothing away from hot parts of the generator set during and after operation.** The exhaust system and generator can remain very hot even after shutdown.
- **Do not change the set engine speed. The generator operates at a rated speed of 3000 rpm.** Increasing the speed above this point may increase the risk of injury due to excessive rotational loads on the

moving parts. Operating the generator at speeds below 3000 rpm may cause damage to the generator itself or connected equipment due to insufficient output voltage.

Use and maintenance of cordless tools

- **Batteries produce and release explosive hydrogen gas when charging.** The slightest spark, flame, or burning ash can ignite these gases, causing a major explosion that could result in serious injury.
- **When handling or servicing the battery, wear safety glasses, a rubber apron, and rubber gloves.** Battery fluid is extremely corrosive sulfuric acid and can cause severe burns.
- **Always disconnect the negative (-) battery cable before performing battery service or any electrical work on the generator or engine.**

Use and maintenance of gasoline generator

- **Do not connect the control board and variable board connectors at the same time!** This may cause the generator fuel coil to overheat.
- **Make sure the total load matches the generator capacity, make sure the starting current does not exceed the maximum current the generator can handle.**
- **It is not recommended to operate the generator at a load of less than 20% of its rated power for a long time (more than 1 hour).** At low load, incomplete combustion of fuel may occur, which will lead to failure of the spark plug. Maintain the generator load at least 20% of its rated power, even if you do not need it.
- **Charging larger batteries (industrial, etc.) or charging several batteries at the same time will result in excessively high generator output current. This may cause the generator stator windings to overheat.** The presence of DC circuit protection does not guarantee that the generator will fail due to DC circuit overload.
- **When charging the battery, explosive gases (hydrogen) are released. Do not smoke, keep open flames or heat sources away from the battery charging area. Charge in a well-ventilated area. To avoid sparks, connect the charging cables to the battery terminals first and then to the DC connector on the generator control panel.** When disconnecting cables, always disconnect them from the generator connector first.
- **When connecting the charging cable to the battery terminal, connect the positive wire (red) to the battery port first, then the negative wire (black).** Be careful to observe the polarity: positive wire (+) to positive, negative (-) to negative.
- **Use a minimum 10 amp power cable. If there is no power, turn off the generator and check the fuse.**
- **In winter operating conditions, it is recommended to fill the generator tank more often to keep it as full as possible.** This will help prevent excess moisture in the fuel from condensing on the walls of a half-empty tank and water from getting into the fuel.
- **At low ambient temperatures, special casings for engine insulation are permitted.** The generator should not be used at temperatures below 10°C.
- **When starting a cold engine, close the injector flaps completely,** which will provide a richer fuel mixture and make starting easier.

NOTE! When operating the generator in the winter, it is recommended to place it in a storage container immediately after stopping the engine. This will help prevent water vapor from forming an ice block inside the generator, which can make subsequent starting difficult. This approach will make it easier to start the generator in cold temperatures.

- **During the generator operation, ice jam formation is impossible, as the air circulating in the device is heated to the operating temperature.** Constant air circulation maintains its temperature above 50°C.
- **If the engine has frozen during storage, starting such an engine is prohibited! Malfunctions (cracked valves) are possible, which are a consequence of non-compliance with the operating temperature regime. Place the generator in a warm room and wait until it warms up.** Then check again whether the carburetor or valve group needs adjustment. Please contact the service center.

NOTE! Do not use blowtorches! Leave the generator in a warm, dry place for several hours until it reaches room temperature.

Important safety rules for working with a battery pack

Attention! To ensure reliable operation, generators are equipped with several safety systems that reduce the risk of failure and warn the operator about the need to comply with the operating rules of the generator set.

- **These indicators are designed to identify the main causes of possible generator failure, but they cannot completely eliminate all risks.** Ignoring their warnings and not following the recommendations for troubleshooting can contribute to the occurrence of malfunctions.
- **The green indicator on the control panel indicates that the generator is operating normally.** If the indicator is on, it means that the generator is operating stably and does not require intervention.
- **When the generator is overloaded, the green indicator goes out. Do not allow the generator to operate in this mode!** Turn off the load, disconnect the power cord from the generator outlet and stop the engine. Allow the generator to cool down.
- **Operating the generator under overload may cause overheating and damage to the stator windings.**
- **The AC overload protection system includes automatic fuses in the power circuit.** If the generator is overloaded for a long period, the fuse opens the circuit, shutting down the generator and preventing further use.
- **The automatic engine speed controller puts the engine into idle mode, which causes the AC outlet to stop flowing.** However, under heavy loads, the engine may exceed its maximum speed, which will reduce its efficiency.
- **It is recommended to wait a few minutes before restarting.**
- **The power line overload protection system is equipped with an automatic fuse installed on the DC line and a switch on the control panel.**
- **If the battery capacity exceeds 80 Ah or another overload occurs in the DC circuit, the fuse may trip and the current from the DC outlet will be cut off.**
- The presence of a fuse in the generator power supply does not guarantee that the generator will not fail when overloaded.
- Before connecting equipment to the generator, be sure to calculate its starting power and rated power consumption!
- **The third safety system is the engine oil level monitoring system, which blocks the engine power circuit when the oil level drops.**
- **The generator is equipped with an automatic low oil level protection system.** The engine has a float sensor that is triggered when the oil level drops below the permissible minimum.
- **When the oil light comes on, stop the engine immediately.** This will slow the engine down to the level necessary to prevent overheating.
- **To restart the generator, you must first correct the low oil level problem.** Running the engine with insufficient oil can cause it to overheat. The presence of an oil level sensor does not guarantee that the engine will not fail due to starting without oil.
- Check the oil level regularly to ensure reliable operation of the generator.
- Once the sensor has been triggered, immediate action must be taken to eliminate the malfunction by adding engine oil to the level corresponding to the maximum mark.
- **The buyer may be denied warranty service if the generator failure was due to lack of oil or an attempt to start the engine without oil or with a low oil level.**
- **Signs of non-compliance with operating temperatures and engine lubrication levels are:** damage and wear of piston rings, scratches and wear of the cylinder and pistons, as well as damage to the housing supports and piston pin bearings.

Gasoline generator safety instructions

Always adhere to local electrical codes that apply to generators. Local requirements take precedence over the instructions provided in this manual.



WARNING: Check your local electrical code to determine grounding requirements as they may vary depending on the application. The generator is grounded internally through a neutral wire connected to the frame. If the application requires external grounding, the generator must be connected to a reliable grounding circuit. Use continuous copper wire without joints, no less than 6 AWG.

- **When moving or transporting the generator, take the necessary precautions**

to avoid fuel spills. Also, always use common sense when lifting the generator. Use sufficient people and use proper lifting techniques.

- ► **Do not cover the generator while it is running or immediately after it has been turned off.** Always allow time to cool before covering.
- ► **Do not use the generator if it is in poor mechanical or electrical condition.**
- ► **Always keep hands, other body parts, hair and clothing away from rotating parts of the generator.**
- ► **Do not run the generator with any devices plugged in and turned on.** Before starting the generator, make sure all connected devices are unplugged or turned off.
- ► **At work and construction sites, generators may be equipped with sockets with residual current devices (RCDs).**
- ► **Use only grounded extension cords that are in good condition and have conductors of sufficient size to safely carry the voltage from the generator.**
- ► **Never touch extension cords or electrical circuits while in water or wet conditions.**

Product and service description



Read all safety instructions and warnings. Failure to follow safety instructions and warnings may result in electric shock, fire, and serious injury.

Intended use

This generator is designed to power single-phase household electrical appliances.

Components shown

The numbering of the presented components is done according to the image on the illustration page.

1. Frame
2. Fuel tank cap
3. Fuel level indicator
4. Voltmeter
5. DC fuse
6. 12V DC outlet
7. AC circuit breakers
8. Power to the power supply is ~220V
9. Oil filler neck and dipstick
10. Oil drain plug
11. Engine switch/electric starter
12. Recoil starter handle
13. Air filter

Technical specifications

Model	PGE5500-G
Rated Voltage	220V-240V/50 Hz
Power	5500 W
Fuel tank capacity	26 L
Oil capacity	1.1 L
Displacement	420 cc
Rated no-load speed	3000 r/min
Weight	84 Kg

Contents of delivery

Gasoline generator	1 pc
DC output line	1 pc
Plug (AC)	2 pcs
Spark plug key	1 pc
Ignition key	1 pc
Set of wheels and handles	1 pc
Operating manual	1 pc

Note

Technical errors and typographical errors may be made in the text and numerical designations of the instructions.

Since the product is constantly being improved, **P.I.T.** reserves the right to make changes to the specifications and product specifications specified here without prior notice.

Assembly



The new generator does not have a full fuel tank and there is no oil in the engine compartment. It is forbidden to start the engine without oil, this can lead to engine failure!

- ► Turn the fuel tank cap (see Figure 1) to check the fuel level.
- ► When refueling, make sure there is a filter at the top of the fuel tank (see Figure 2).
- ► Use premium and proven fuel – AN-92 gasoline.
- ► Remember: fuel quality is one of the main factors that ensures easy starting and smooth operation of your engine!
- ► In winter operating conditions, it is better to fill the tank more often so that its capacity always remains full. This prevents excess moisture in the fuel from condensing on the walls of a half-empty tank and getting into the fuel.

Caution! Do not add oil to the engine while it is running.

- ► Be sure to close the fuel valve before refueling.
- ► Fill fuel to the level indicated in the mesh filter, without exceeding the maximum

mark.
- ► Make sure that the fuel is free of dust, dirt, water and other foreign impurities.
- ► When refueling, avoid spilling fuel on the generator housing. If the housing is contaminated, immediately clean it from fuel residues.
- ► If fuel gets into your eyes, rinse with plenty of water and seek medical attention immediately. If fuel gets on your skin or clothing, wash the affected area thoroughly with soap and water and change clothing.
- ► Do not expose the generator to mechanical damage such as shots or impacts.
- ► Check for fuel leaks. Using the generator if there is a fuel leak is strictly prohibited! Contact the service center to fix the problem.
- ► Fuel level indication: “F” – full, “E” – empty.

Checking the oil level

Caution! When checking the oil level or changing the oil, the generator should be placed on a horizontal surface and the engine should be turned off. The oil level should be maintained at the maximum indicator (H) on the oil dipstick.

- ► The generator is initially supplied with a reserve of oil in the engine. To ensure proper operation, before operation or pre-sale preparation, it is necessary to fill the oil to the maximum level.
- ► Open the oil plug (10) (see Figure 3) and remove the contacts.
- ► Wipe the dipstick with a clean cloth, reinsert it into the hole, then remove it again to check the oil level. The dipstick will show an oil level mark (see Figure 3).
- ► If the oil level is below the lower mark (L), add oil up to the upper mark (H).

Start the generator

- ► Before starting the generator, check the connections of external generator components such as the muffler and air filter, as connections may become loose after transportation. Tighten loose screws if necessary.
- ► Make sure the AC circuit breaker is in the off position. All connected devices should be disconnected from the generator.
- ► Fill the tank with gasoline and make sure the engine is filled with oil, checking for leaks.
- ► Turn the engine ignition key to the "ON" position.
- ► Set the carburetor shutter lever (see Figure 4) to the fully closed position. This will restrict the air supply and provide a richer fuel mixture, making it easier to start a cold engine.

Electric starter

- ► For "key" electric starting, insert the key into the ignition switch.
- ► The ignition switch has three positions:

1. Off (Stop) Ignition is off, engine is stopped.
2. The ignition is on, the engine can be started with a manual starter.
3. The electric starter is turned on and the engine will start from the electric starter.

- ► Turn the key to the "Push" position to start the engine.
- ► When starting a new generator for the first time or after a long period of storage, difficulties may arise due to a discharged battery. In such cases, it is recommended to use a manual starter. After starting the generator, the battery will be charged automatically.
- ► When connecting the battery to the generator starter, pay attention to the polarity.
- ► To prevent sparks, first connect the positive (red) cable to the positive battery terminal, then the negative (black) cable to the negative terminal. Make sure the positive polarity (+) is connected to the positive terminal and the negative polarity (-) is connected to the negative terminal.
- ► Do not start the engine with the electric starter if the battery is discharged to avoid damaging the starter.
- ► Do not move the engine start button to the "Start" position while the engine is running.

Starting the generator manually

- ► open fuel tank.
- ► Turn the engine ignition key to the (ON) position.
- ► Firmly hold the starter handle (12) (see Figure 1). Gently pull the starter cord. Until the dog starts the drum, does not connect to the whistler.
- ► After that, make another smooth movement. But not a very large gap. At this time, the rope stretches by about 2/3 of its length.
- ► Slowly, without letting go of the handle, lower your hands and let the rope return to the drum.
- ► The main reason for difficulties when starting the generator for the first time is the presence of air in the fuel lines. To do this, the front 2-3 nozzles will spray fuel and eliminate air blockage in the fuel line.

► The engine will start, as a rule, after the first few jerks of the starter, when the fuel enters the combustion chamber.
► Repeated engine starting operations should be performed at intervals of 30 seconds. If the engine does not start, you can add 20 ml of fuel directly under the spark plug by unscrewing it and pouring fuel into the cavity.

Warning! Do not use excessive force when using the recoil starter, especially if the cord is tight. This may cause damage to the starting system that will not be covered by the warranty.

When starting manually, it is important to proceed with caution: do not pull the cord too hard and do not pull it more than 2/3 of its full length.

► Let the engine idle for a few minutes after starting it. Then open the carburetor valve.
► Connect the consumers to the AC outputs of the controller. Turn on the AC circuit breaker (5) (see Fig. 1).

Warning! Do not touch the starter handle while the generator is running to avoid engine damage. After starting the engine, do not release the starter handle immediately; return it carefully to its original position.

► If the engine does not start, check the spark plug for serviceability (the gap on the spark plug should be 0.7 mm) and make sure there is power to the fuel pump.
► Make sure there is no air in the fuel line by loosening the connection between the fuel line and the carburetor to remove the air until fuel starts to flow.
► Do not attempt to tighten or adjust the engine speed limiter bolt or fuel injection limiter bolt as they are already set at the factory.

Change engine oil

► The oil must be changed completely, without mixing new and old oil.

Please note! The time between oil changes varies depending on the load on the generator. The condition of the oil must be monitored constantly.

► Change engine oil immediately if any of the following occurs:

1. Whitening or darkening of oil is a sign of the presence of water in the oil.
2. Darkening of the oil is a sign that the oil is overheated.
3. There are foreign substances in the oil.

To prevent premature engine failure, the following conditions must be met:

► Always check the oil level before starting the engine.
► Change the oil after the first 20 hours of generator operation, then every 100 hours. If the generator is used in dusty or dirty conditions, change the oil more often. Never change the oil while the engine is hot.
► Clean the surface around the oil plug (1) (see Figure 5).
► When changing the oil, install the generator frame as follows: Make the oil filler hole as low as possible. Place a container to collect the used oil under the filler hole. Open the oil filler plug (1) (see Figure 4) and fill in new oil.
► Check the condition of the oil plug gasket. Replace if necessary.
► Pour new oil on top.

Warning! Never pour used oil into the sewer or onto the ground. Dispose of used oil in specially designed containers. Place such containers at waste oil collection and disposal points. Take care of nature!

Clean the air filter

► It is very important to maintain your air filter in good condition. An improperly installed, poorly maintained or incorrect filter can wear out quickly and reduce engine efficiency.
► Keep the filter clean and clean it regularly.
► Turn off the generator.
► Loosen the air filter mounting bolt and remove the cover. Check the filter element for integrity and cleanliness.(See Fig. 6).
► Remove the sponge filter, wash it in kerosene or soap solution and dry it completely (see Fig. 7).
► Lubricate the filter element with engine oil and remove excess.
► Install the filter element and filter cover back into place.

NOTE: Do not run the generator without the air filter as this may cause malfunction.

Replacing spark plugs

► Check the condition of the spark plug at least once a year after every 100 hours of engine operation:

1. Turn off the generator and wait for it to cool down.
2. Clean the area around the spark plug.
3. Disconnect the high-voltage wire from the spark plug.
4. Use the included Allen key to remove the

spark plug. The spark plug body should be a yellowish-brown color between the metal and ceramic parts.
5. Replace the spark plug if the ceramic insulator or electrodes are pitted, severely burned, or significantly damaged.
6. Clean the spark plug electrode with fine sandpaper, check and adjust the gap.
7. Check the gap between the earth electrode and the central electrode using a special measuring tool. If necessary, adjust the gap to 0.7 mm.
8. Install the spark plug into the engine and tighten it securely. Insufficient tightening may cause the spark plug to overheat and damage the engine.
9. Connect the high voltage wires to the spark plugs.

Add lubricant

Notice! Be sure to lubricate the cylinder bore before starting work and after storing the generator for a long time.

► When storing the generator for a long time, oil from the cylinders can flow into the engine crankcase, which leads to a lack of oil during the first 10-15 seconds after starting.

► This can cause serious damage to the engine. To prevent such problems, follow these steps:

1. Disconnect the high-voltage wires from the spark plugs.
2. Turn the spark plug over.
3. Carefully pour clean engine oil into the spark plug hole.
4. Cover the spark plug hole with a clean rag to prevent possible sparks.
5. Take the starter handle and gently pull it up twice.
6. This procedure will ensure that the oil is evenly distributed across the engine cylinder walls, protecting it from corrosion during storage. It will also help ensure easy starting of the engine after it has stopped.

Maintenance and service

Maintenance and cleaning

► Cleaning the generator should only be carried out when the engine is turned off and cooled down.

► Do not use abrasive cleaners containing alcohol or strong solvents to clean the generator.

► It is permitted to use special alkaline cleaning agents intended for generators.

► For cleaning, use a damp soft cloth.

► Do not allow water to enter the generator.

Service

► Have your power tool repaired only by qualified personnel and only with original spare parts. This ensures the safety of the power tool.

► The list of authorized service centers can be found on the official P.I.T. website at the link: https:// pittools.ru/servises/

Storage and transportation

The generator in the manufacturer's packaging is allowed to be transported by all types of internal transport at an air temperature from -10 to +40°C and a relative humidity of no more than 80% (at a temperature of +25°C).
During transportation, it is necessary to exclude any possible impacts and damage to the product packaging in the vehicle.
All components such as the generator, operating instructions, etc. should be stored in a dry and ventilated area, out of reach of children and away from direct sunlight. This ensures that you will have access to all parts and all necessary information later.

TROUBLESHOOTING

Malfunctions	Reason	Decide
The engine cannot start	There is no fuel in the tank.	Check the oil level and fill the tank with fresh gasoline.
	The automatic oil level control system is started.	Check the oil level and heat it if necessary.
	The generator is in a tilted position.	Place the generator in a horizontal position.
	Oil entering the combustion chamber (due to a strong tilt or fall of the generator).	Clean the carburetor and air filter.
	There is no spark on the spark plug.	Remove the spark plug, check its condition and replace it.
	No fuel is supplied to the carburetor: the fuel valve is closed and the carburetor filter is clogged.	Open the fuel valve and clean the filter.
The generator operation is unstable	Air filter contamination.	Clean or install a new filter.
	Low engine speed and speed controller failure.	Have the engine set to its rated speed at a service center.
Voltage drop under load or separately	The generator is overloaded.	Reduce the load on the generator by turning off some electrical equipment.
	Voltage stabilizer failure.	Contact the service center.
Generator overheating	Generators operating at altitudes over 2000 meters.	If you need to work under similar conditions, have the generator adjusted at a service center.
	The ambient temperature is too high.	The generator is designed to operate at an ambient temperature not exceeding +40°C.

Dispose of waste

The tool and its components are made of materials and substances that are harmless to the environment and human health. However, in order to avoid negative impacts on the environment, when the tool has been used (expired) or is no longer suitable for further use, the tool must be disposed of at a scrap metal and plastic recycling station.

Disposal of tools and components involves their complete disassembly and sorting by type of material and substance for subsequent remelting or secondary disposal. The tool should be disposed of without causing harm to the environment.

Product serial number interpretation serial number

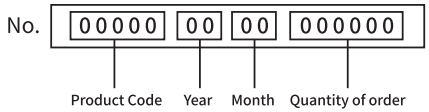

The date of manufacture of the product is encoded in the serial number printed on the body of the tool. The first 2 digits indicate the year of issue, the next 2 digits indicate the month.

TERMS OF WARRANTY SERVICE

To customers (users) of warranty service:

1. This warranty certificate is the only document that confirms your right to free warranty service. If this proof is not presented, no claims will be accepted. Warranty certificates cannot be recovered if lost or damaged.

2. It is required to provide a valid and legal document for purchasing the product. The document must have the name or seal of the sales company; at the same time, state the full model name of the purchased P.I.T. product, the serial number on the nameplate of the fuselage, and the date of purchase, and the required warranty. The whole machine and its accessories.

The warranty period:

1. The warranty period of the product is 12 months from the date of sale. During the warranty period, the service department will eliminate manufacturing defects free of charge and replace the parts that fail due to the manufacturer's fault. In warranty repair, an equivalent operable product is not provided. Replaceable parts become the property of the service provider.

2. The wear degree on the diameter of the motor rotor commutator is less than 0.4 mm (except for brushless motor tools), and the internal damage caused by the quality of the tool belongs to the warranty.

The following situations occur during the warranty period, which is not covered by the warranty:

1. In the absence of any valid legal documents (invoices) such as warranty certificates and warranty cards to prove the date of purchase.

2. Damage caused by natural wear and overload. (For example, motor rotor and stator failure caused by overload, scorching or melting of the primary winding of the welding machine transformer, charging or starting the charging device, melting of internal parts, burning of electronic circuit boards, etc.)

3. The casing and power cord are mechanically damaged, as well as damage caused by corrosive media and high and low temperature, foreign objects entering the ventilation network of the motor, and damage caused by improper storage (corrosion of metal parts);

4. Damage caused by improper carrying, transportation and storage by users.

5. Products that are opened, repaired, replaced or modified by users themselves.

6. Any damage caused by indiscriminate use, beyond the scope of use of the tool, and not in accordance with the instructions for use and maintenance. (see chapter "Safety Precautions" in the manual);

7. The damage caused by the following situations is not guaranteed due to improper use and non-quality problems:

(1) When the power tool is running at high speed, use the braking device to forcibly stop the rotation.

(2) Excessive pressure is applied to the tool during the use of the tool.

(3) Use the tool outside the scope of its purpose and capabilities.

(4) Damage caused by the tool working in a dusty environment for a long time without timely maintenance of the tool.

(5) Change the rotation direction of the work head before the tool stops completely.

(6) Shock the battery or charger and replace the plug of the charger without permission, causing damage to the battery or charger.

(7) Damage caused by two-stroke gasoline tools not being fueled in the correct proportions.

The warranty does not include:

1. Replacement of accessories (accessories

and components) such as batteries, discs, blades, drills, drills, chucks, chains, sprockets, collet clamps, guide rails, tension and fastening elements, dresser heads, grinders And belt sander base machine, hexagonal head, etc.;

2. Wearing parts, such as: carbon brushes, transmission belts, seals, protective covers, guide rollers, guide rails, rubber seals, bearings, toothed belts and wheels, shanks, brake belts, starter ratchets and ropes, piston rings Wait.

The above accessories are replaced with paid services during the warranty period;

Русский

Общие указания по технике безопасности для электроинструментов



ПРЕДУПРЕЖДЕНИЕ Прочтите все указания и инструкции по технике безопасности. Несоблюдение указаний и инструкций по технике безопасности может стать причиной поражения электрическим током, пожара и тяжелых травм.

Сохраняйте эти инструкции и указания для будущего использования.

Безопасность рабочего места

- **Не используйте этот генератор в закрытом помещении. Выхлопные газы этого генератора выделяют «смертельный» угарный газ.** Воздействие угарного газа может вызвать отравление угарным газом, головные боли, тошноту, тяжелую болезнь или смерть.
- **Этот генератор вырабатывает электрический ток. Поэтому необходимо соблюдать правила техники безопасности.** Неправильное использование этого генератора может привести к поражению электрическим током, травме или смерти. Не эксплуатируйте, не обслуживайте и не ремонтируйте этот генератор, если у вас нет для этого полной квалификации.
- **Этот генератор предназначен исключительно для эксплуатации в сухих условиях и на открытом воздухе.** Не используйте генератор внутри помещений, в дождь, снег или в условиях высокой влажности. Нарушение этих рекомендаций может привести к повреждению устройства, телесным травмам или даже летальному исходу вследствие поражения электрическим током.

Электробезопасность

- **Если генератор подключен к зданию, дому, предприятию или другой электрической цепи, обычно питаемой от коммунальной сети, обязательно необходимо обеспечить надежную изоляцию между выходом генератора и коммунальной сетью.** Это обычно достигается с помощью правильно установленного переключателя Несоблюдение требований по изоляции между коммунальной сетью и электрическими системами генератора может привести к его повреждению, а также вызвать травмы или летальный исход у работников коммунальных служб из-за обратного тока.
- **Чтобы предотвратить обратный ток в коммунальные системы, необходимо обеспечить изоляцию жилой электрической сети.** Перед подключением генератора к сети выключите главный выключатель. Для выполнения постоянных подключений установите двухпозиционный переключатель. Во избежание поражения электрическим током или повреждения имущества, подключение генератора к жилой системе должен осуществлять только квалифицированный электрик.
- **Не модифицируйте и не используйте генераторную установку не по назначению.** Эксплуатация генератора не по назначению может привести к повреждению устройства, телесным повреждениям или даже смерти от поражения электрическим током.
- **Никогда не прикасайтесь к розетке или оголенному проводу, это может привести к поражению электрическим током, а также к пожару или взрыву.**
- **Убедитесь, что вокруг работающего генератора сохраняется зазор не менее 6 футов (1,8 метра) с каждой стороны.** Несоблюдение этого требования может привести к повреждению генератора и возникновению пожара.
- **Бензин легко воспламеняется, а его пары являются взрывоопасными.** Неправильное обращение с бензином может вызвать взрыв или пожар. Не допускайте курения в радиусе 50 футов (15 метров) от генератора.
- **Никогда не заправляйте горячий генератор топливом и не добавляйте топливо во время работы устройства.** Пролив бензин на двигатель или генератор может привести к взрыву или пожару. Перед заправкой обязательно дайте генератору остыть.
- **Не храните генератор в местах, где пары бензина могут столкнуться с искрами, запальными горелками или открытым пламенем.** Неправильное хранение устройства может вызвать взрыв или пожар.
- **Периодически проверяйте искрогаситель.** Искрогасители требуются в не-

которых областях и сводят к минимуму риск возгорания от искр, выбрасываемых из выхлопной трубы.

- ► **Не эксплуатируйте этот генератор, если температура окружающей среды превышает 104ºF/40ºC.**
- ► **Не превышайте номинальную мощность генератора. Для определения общей электрической нагрузки необходимо сложить общие электрические нагрузки на каждой розетке. Общая нагрузка не должна превышать номинальную мощность генератора.** Если на приводимом устройстве не указана мощность в ваттах, а только сила тока, мощность в ваттах можно определить, умножив силу тока на напряжение (ватты = амперы x вольты).

Безопасность людей

- ► **Держите руки, части тела, волосы и одежду подальше от «горячих» частей генераторной установки во время и после работы.** Выхлопная система и генератор могут оставаться очень горячими даже после выключения.
- ► **Не изменяйте установленную скорость работы двигателя.** Генератор функционирует на номинальной скорости 3000 об/мин. Увеличение скорости выше этой отметки может повысить риск травм из-за чрезмерных вращательных нагрузок на движущие элементы. Работа генератора на скорости ниже 3000 об/мин может привести к повреждению самого генератора или подключенного оборудования из-за недостаточного выходного напряжения.

Применение и обслуживание аккумуляторного инструмента

- ► **Аккумуляторные батареи производят и выделяют взрывоопасный водородный газ при зарядке.** Малейшая искра, пламя или горящий пепел могут воспламенить эти газы, вызвав серьезный взрыв, который может привести к серьезным травмам.
- ► **При работе с аккумулятором или его обслуживании надевайте защитные очки, резиновый фартук и резиновые перчатки.** Аккумуляторная жидкость представляет собой чрезвычайно едкую серную кислоту, которая может вызвать серьезные ожоги.
- ► **Всегда отсоединяйте отрицательный (-) кабель аккумуляторной батареи перед выполнением обслуживания аккумуляторной батареи или любых электрических работ на генераторе или двигателе.**

Применение и обслуживание бензинового генератора

- ► **Не подключайте одновременно разъемы платы управления и переменной платы!** Это может привести к перегреву топливной катушки генератора.
- ► **Убедитесь, что общая нагрузка соответствует мощности генератора, убедитесь, что пусковой ток не превышает максимальный ток, который может выдержать генератор.**
- ► **Не рекомендуется использовать генератор с нагрузкой менее 20% от его номинальной мощности в течение длительного времени (более 1 часа).** При низкой нагрузке может произойти неполное сгорание топлива, что приведет к выходу из строя свечи зажигания. Поддерживайте нагрузку генератора не менее 20% от его номинальной мощности, даже если это вам не требуется.
- ► **Зарядка аккумуляторов большей емкости (промышленных и т.п.) или одновременная зарядка нескольких аккумуляторов приводит к чрезмерно высокому выходному току генератора. Это может привести к перегреву обмоток статора генератора.** Наличие защиты цепи постоянного тока не гарантирует, что генератор выйдет из строя из-за перегрузки цепи постоянного тока.
- ► **При зарядке аккумулятора выделяются взрывоопасные газы (водород).Не курите, не подносите к месту зарядки аккумулятора открытый огонь или источники тепла. Проводите зарядку в хорошо проветриваемом помещении.** Во избежание появления искр сначала подсоединяйте провода зарядки к клеммам аккумулятора и только затем к разъему постоянного тока на панели управления генератора. При отсоединении проводов всегда отсоединяйте их, начиная с разъема генератора.
- ► **При подключении кабеля зарядки к клемме аккумулятора сначала подключите положительный провод (красный) к порту аккумулятора, затем отрицательный провод (черный).** Будьте внимательны, соблюдая полярность: положительный провод (+)

к положительному, отрицательный (-) к отрицательному.

- ► **Используйте кабель питания, минимум 10 А. Если питание не поступает, выключите генератор и проверьте предохранитель.**
- ► **В зимних условиях эксплуатации рекомендуется чаще заправлять бак генератора, чтобы он оставался как можно более полным.** Это поможет предотвратить конденсацию избыточной влаги в топливе на стенках полупустого бака и попадание воды в топливо.
- ► **При низких температурах окружающей среды допускается использование специальных кожухов для изоляции двигателя.** Генератор не следует использовать при температуре ниже 10°C.
- ► **При запуске остывшего двигателя полностью закройте заслонки форсунок,** что позволит получить более богатую топливную смесь и облегчит запуск.

ПРИМЕЧАНИЕ! При эксплуатации генератора в зимний период рекомендуется поместить его в контейнер для хранения сразу после остановки двигателя. Это поможет предотвратить образование ледяной глыбы из водяного пара внутри генератора, что может затруднить последующий запуск. Такой подход облегчит запуск генератора в условиях низких температур.

- ► **В процессе работы генератора образование ледяного затора невозможно, так как циркулирующий в устройстве воздух нагревается до рабочей температуры.** Постоянная циркуляция воздуха поддерживает его температуру выше 50°C.
- ► **Если двигатель замерз при хранении – запуск такого двигателя запрещен! Возможны неисправности (трещины клапанов), которые являются следствием несоблюдения температурного режима эксплуатации. Поместите генератор в теплое помещение и подождите, пока он нагреется.** Затем еще раз проверьте, требуется ли регулировка карбюратора или группы клапанов. Пожалуйста, обратитесь в сервисный центр.

ПРИМЕЧАНИЕ! Использование паяльных ламп запрещено! Оставьте генератор в теплом сухом месте на несколько часов, пока он не достигнет комнатной температуры.

Важные правила техники безопасности для работы с аккумуляторным блоком

Внимание! Для обеспечения надежной работы генераторы оснащены несколькими системами безопасности, которые снижают риск выхода из строя и предупреждают оператора о необходимости соблюдения правил эксплуатации генераторной установки.

- ► **Эти индикаторы предназначены для выявления основных причин возможного выхода генератора из строя, но они не могут полностью исключить все риски.** Игнорирование их предупреждений и несоблюдение рекомендаций по устранению проблем могут способствовать возникновению неисправностей.
- ► **Зеленый индикатор на панели управления сигнализирует о нормальной работе генератора.** Если индикатор горит, это означает, что генератор работает стабильно и не требует вмешательства.
- ► **При перегрузке генератора зеленый индикатор гаснет. Не допускайте работы генератора в этом режиме!** Отключите нагрузку, отсоедините шнур питания от розетки генератора и остановите двигатель. Дайте генератору остыть.
- ► **Эксплуатация генератора при перегрузке может привести к перегреву и повреждению обмоток статора.**
- ► **Система защиты от перегрузки переменного тока включает автоматические предохранители в цепь питания.** При длительной перегрузке генератора предохранитель разрывает цепь, отключая генератор и предотвращая дальнейшее использование.
- ► **Автоматический регулятор оборотов двигателя переводит его в режим холостого хода, что приводит к исчезновению тока в розетке переменного тока.** Тем не менее, при высоких нагрузках двигатель может превысить максимальные обороты, что снизит его эффективность.
- ► **Перед перезапуском рекомендуется подождать несколько минут.**
- ► **Система защиты от перегрузки линии электропередачи оснащена автоматическим предохранителем, установ-**

ленным на линии постоянного тока, а также переключателем на панели управления.

- ► **Если емкость аккумулятора превышает 80 А*ч или возникает другая перегрузка в цепи постоянного тока, может сработать предохранитель, и ток из розетки постоянного тока исчезнет.**
- ► Наличие предохранителя в блоке питания генератора не гарантирует, что генератор не выйдет из строя при перегрузке.
- ► Перед подключением оборудования к генератору обязательно рассчитайте его пусковую мощность и номинальную потребляемую мощность!
- ► **Третья система безопасности — система контроля уровня моторного масла, которая блокирует силовую цепь двигателя при падении уровня масла.**
- ► **Генератор оснащен автоматической системой защиты от низкого уровня масла.** В двигателе установлен поплавковый датчик, который срабатывает, когда уровень масла опускается ниже допустимого минимума.
- ► **Когда загорится индикатор «масло», немедленно остановите двигатель.** Это замедлит работу двигателя до уровня, необходимого для предотвращения перегрева.
- ► **Для перезапуска генератора необходимо сначала устранить проблему низкого уровня масла.** Работа двигателя при недостаточном уровне масла может привести к его перегреву. Наличие датчика уровня масла не гарантирует, что двигатель не выйдет из строя из-за запуска без масла.
- ► Регулярно проверяйте уровень масла для обеспечения надежной работы генератора.
- ► После срабатывания датчика необходимо немедленно принять меры для устранения неисправности, добавив моторное масло до уровня, соответствующего максимальной отметке.
- ► **Покупателю может быть отказано в гарантийном обслуживании,** если отказ генератора произошел из-за отсутствия масла или попытки запустить двигатель без масла или с низким уровнем масла.
- ► **Признаками несоблюдения рабочих температур и уровня смазки двигателя являются:** повреждение и износ поршневых колец, царапины и износ цилиндра и поршней, а также повреждение опор корпуса и подшипников поршневых пальцев.

Инструкции по технике безопасности для бензинового генератора

Всегда придерживайтесь местных электротехнических норм и правил, применимых к генераторам. Местные требования имеют приоритет над инструкциями, представленными в этом руководстве.



ПРЕДУПРЕЖДЕНИЕ. Ознакомьтесь с местными электротехническими нормами и правилами, чтобы определить требования к заземлению, поскольку они могут различаться в зависимости от области применения. Генератор заземлен внутри через нейтраль, соединенную с рамой. Если условия эксплуатации требуют внешнего заземления, необходимо подключить генератор к надежному заземляющему контур. Для этого используйте непрерывный медный провод без соединений, сечением не менее 6 AWG.

- ► **При перемещении или транспортировке генератора принимайте необходимые меры предосторожности, чтобы избежать пролива топлива.** Кроме того, всегда действуйте с учетом здравого смысла при подъеме генератора. Используйте достаточное количество людей и применяйте соответствующие методы подъема.
- ► **Не накрывайте генератор во время работы или сразу после выключения.** Всегда давайте время остыть перед тем, как накрывать.
- ► **Не используйте генератор, если он находится в неудовлетворительном механическом или электрическом состоянии.**
- ► **Всегда держите руки, другие части тела, волосы и одежду подальше от вращающихся частей генератора.**
- ► **Не запускайте генератор с подключенными и включенными устройствами.** Перед запуском генератора убедитесь, что все подключенные устройства отключены или выключены.
- ► **На рабочих и строительных площадках генераторы могут быть обору-**

дованы розетками с устройствами защитного отключения (УЗО).

- **Используйте только заземленные удлинители, находящиеся в хорошем состоянии, и убедитесь, что их проводники имеют достаточное сечение для безопасной передачи напряжения от генератора.**
- **Никогда не прикасайтесь к удлинителям или электрическим цепям, находясь в воде или во влажной среде.**

Описание продукта и услуг



Прочтите все указания и инструкции по технике безопасности. Упущения в отношении указаний и инструкций по технике безопасности могут стать причиной поражения электрическим током, пожара и тяжелых травм.

Назначение

Этот генератор предназначен для питания однофазных бытовых электроприборов.

Изображенные составные части

Нумерация представленных компонентов выполнена по изображению на странице с иллюстрациями.

1. Рама
2. Крышка топливного бака
3. Индикатор уровня топлива
4. ВольТМеТр
5. Предохраниетль постоянного тока
6. РозеТка посТояННого Тока 12В
7. Прерыватели цепи переменного тока
8. Розетка перемеННого Тока ~220В
9. Маслоналивная горловина и щуп
10. Пробка слива масла
11. Выключатель двигателя/ электростартер
12. Рукоятка ручного стартера
13. ВоздушНый фильтр

Технические характеристики

Модель	**PGE5500-G**
Напряжение/частота тока	220V-240V/50 Hz
Мощность	5500 Bt
Емкость топливного бака	26 л
Емкость масла	1,1 л
Объем	420 куб.см
Частота вибраций	3000 об/мин
Вес	84 кг

Комплект поставки

Бензиновый генератор	1 шт
Выходная линия постоянного тока	1 шт
Вилка(переменный ток)	2 шт
Ключ свечной	1 шт
Ключ замка зажигания	1 шт
Комплект колес и ручек	1 шт
Руководство по эксплуатации	1 шт

Примечание

В тексте и цифровых обозначениях инструкции могут быть допущены технические ошибки и опечатки. Так как инструмент P.I.T. постоянно совершенствуется, компания оставляет за собой право вносить изменения в указанные здесь технические характеристики и комплектацию без предварительного уведомления.

Сборка

ну давай же



У нового генератора не полный топливный бак и нет масла в моторном отсеке. Запрещается запускать двигатель без масла, это может привести к выходу двигателя из строя!

- Поверните крышку топливного бака (см. рисунок 1), чтобы проверить уровень топлива.
- При заправке убедитесь, что в верхней части топливного бака имеется фильтр (см. рисунок 2).
- Используйте премиальное и проверенное топливо – бензин АН-92.
- Помните: качество топлива является одним из основных факторов, обеспечивающих легкий запуск и бесперебойную работу вашего двигателя!
- В зимних условиях эксплуатации лучше заливать бак чаще, чтобы его емкость всегда оставалась полной. Это предотвращает конденсацию избыточной влаги в топливе на стенках полупустого бака и попадание в топливо.

Внимание! Не доливайте масло в двигатель во время работы.

- Перед заправкой обязательно закройте топливный кран.
- Заправляйте топливо до уровня, указанного в сетчатом фильтре, не превышая максимальную отметку.
- Следите за тем, чтобы топливо не содержало пыль, грязь, воду и другие посторонние примеси.
- При заправке избегайте пролива топлива на корпус генератора. В случае загрязнения корпуса немедленно очистите его от остатков топлива.
- Если топливо попало в глаза, промойте

их большим количеством воды и сразу же обратитесь за медицинской помощью. Если топливо попало на кожу или одежду, тщательно промойте пораженные участки водой с мылом и смените одежду.

- ► Не подвергайте генератор механическим повреждениям, таким как выстрелы или удары.
- ► Проверьте наличие утечек топлива. Использование генератора при утечке топлива строго запрещено! Обратитесь в сервисный центр для устранения неисправностей.
- ► Обозначение уровня топлива: «F» — полный, «E» — пустой.

Проверка уровня масла

Внимание! При проверке уровня масла или замене масла генератор следует расположить на горизонтальной поверхности, а двигатель должен быть выключен. Уровень масла должен поддерживаться на уровне максимального показателя (H) на масляном щупе.

- ► Генератор изначально поставляется с запасом масла в двигателе. Для обеспечения правильной работы перед эксплуатацией или предпродажной подготовкой необходимо заполнить масло до максимального уровня.
- ► Откройте масляную пробку (10) (см. ри-сунок 3) и выньте контакты.
- ► Протрите щуп чистой тканью, вставьте его обратно в отверстие, затем снова извлеките, чтобы проверить уровень масла. На щупе останется отметка уровня масла (см. рисунок 3).
- ► Если уровень масла ниже нижней отметки (L), добавьте масло до верхней отметки (H).

Запустить генератор

- ► Перед запуском генератора проверьте надежность подключения внешних узлов генератора, таких как глушитель и воздушный фильтр, так как соединения могут ослабнуть после транспортировки. При необходимости подтяните ослабленные винты.
- ► Убедитесь, что автоматический выключатель переменного тока находится в положении «выключено». Все подключенные устройства должны быть отключены от генератора.
- ► Заполните бак бензином и убедитесь, что двигатель заправлен маслом, проверив отсутствие утечек.
- ► Переведите ключ зажигания двигателя в положение «ON».
- ► Установите рычаг шторки карбюратора (см. рисунок 4) в полностью закрытое положение. Это ограничит подачу воздуха и обеспечит более богатую топливную смесь, что облегчит запуск остывшего двигателя.

Электростартер

- ► Для «ключевого» электрозапуска вставьте ключ в замок зажигания.
- ► Замок зажигания имеет tpи положeния:

1. Выкл. (Стоп) Зажигание выключено, двигатель остановлен.
2. Зажигание включено, двигатель можно запустить ручным стартером.
3. Включен электрозапуск и двигатель запустится от электростартера.

- ► Переведите ключ в положение «Кнопка», чтобы запустить двигатель.
- ► При первом запуске нового генератора или после длительного хранения могут возникнуть трудности из-за разряженного аккумулятора. В таких случаях рекомендуется использовать ручной стартер. После запуска генератора аккумулятор будет автоматически заряжаться.
- ► При подключении аккумулятора к стартеру генератора обращайте внимание на полярность.
- ► Для предотвращения искр сначала подключите положительный (красный) провод к положительной клемме аккумулятора, затем отрицательный (черный) провод к отрицательной клемме. Убедитесь, что положительная полярность (+) соединена с положительной клеммой, а отрицательная полярность (-) с отрицательной.
- ► Не запускайте двигатель с помощью электростартера при разряженном аккумуляторе, чтобы избежать повреждения стартера.
- ► Не переводите кнопку запуска двигателя в положение «Пуск» во время его работы.

Запуск генератора вручную

- ► открытый топливный бак.
- ► Установите ключ зажигания двигателя в положение (ON).
- ► Крепко держите пусковую рукоятку (12) (см. Рисунок 1). Аккуратно потяните за шнур стартера. Пока собака, запускающая барабан, не подключится к свистущему.

► После этого сделайте еще одно плавное движение. Но не очень большой разрыв. В это время веревка растягивается примерно на 2/3 своей длины.
► Плавно, не отбрасывая рукоятку, опустите руки и дайте веревке снова вернуться в барабан.
► Основная причина затруднений при первом запуске генератора – наличие воздуха в топливопроводах. Для этого передние 2-3 форсунки распылят топливо и устранят засор воздуха в топливопроводе.
► Двигатель заведется как правило, после первых тех рывков стартера,когда топливо поступит в камеру сгорания.
► Повторные операции по запуску двигателя следует производить с интервалом в 30 секуh.Еслидвигатель не заводится,можно добавить 20 мл топлива непосредственно под свечу зажиганиявывернув ее и залив в полость топливо.

Предупреждение! Не прикладывайте чрезмерную силу при использовании ручного стартера, особенно если шнур затянут. Это может привести к повреждению системы запуска, которое не будет считаться гарантийным случаем.

При запуске вручную важно действовать осторожно: не тяните за шнур слишком резко и не натягивайте его более чем на 2/3 от его полной длины.

► Позвольте двигателю поработать на холостом ходу в течение нескольких минут после его запуска. Затем откройте клапан карбюратора.
► Подключите потребители к выходам переменного тока регулятора. Включите прерыватель цепи переменного тока (5) (см. Рис. 1).

Предупреждение! Не прикасайтесь к пусковой рукоятке во время работы генератора, чтобы избежать повреждения двигателя. После запуска двигателя не ослабляйте ручку стартера сразу; аккуратно верните её в исходное положение.

► Если двигатель не запускается, проверьте исправность свечи зажигания (зазор на свече должен быть 0,7 мм) и убедитесь в наличии питания у топливного насоса.
► Убедитесь, что в топливной трубке нет воздуха. Для этого ослабьте соединение между топливной трубкой и карбюратором, чтобы удалить воздух до тех пор, пока не начнет поступать топливо.
► Не пытайтесь закручивать или регулировать болт ограничителя оборотов двигателя и болт ограничителя впрыска топлива, так как они уже настроены на заводе.

Заменить моторное масло

► Масло необходимо менять полностью, не смешивая новое и старое масло.

Внимание! Что время между заменами масла варьируется в зависимости от нагрузки на генератор. За состоянием масла необходимо постоянно следить.

► Немедленно замените моторное масло в следующих случаях:

1. Побеление или потемнение масла является признаком присутствия в масле воды.
2. Потемнение масла является признаком того, что масло перегрето.
3. В масле присутствуют посторонние вещества.

Для предотвращения преждевременного выхода двигателя из строя необходимо соблюдать следующие условия:

► Перед запуском двигателя всегда проверяйте уровень масла.
► Заменяйте масло после первых 20 часов работы генератора, а затем каждые 100 часов. Если генератор используется в условиях высокой пылеобразности или загрязненности, меняйте масло чаще. Никогда не меняйте масло, пока двигатель горячий.
► Очистите поверхность вокруг масляной пробки (1) (см. Рисунок 5).
► При замене масла установите раму генератора следующим образом: сделайте отверстие для заливки масла как можно ниже. Поместите контейнер для сбора отработанного масла под отверстием для заливки. Откройте пробку маслозаливной горловины (1) (см. Рисунок 4) и залейте новое масло.
► Проверьте состояние прокладки масляной пробки. При необходимости замените.
► Сверху заливаем новое масло.



Предупреждение! Никогда не сливайте отработанное масло в канализацию или на землю. Утилизируйте отработанное масло в специально предназначенные для этого емкости. Размещайте такие контейнеры в пунктах сбора и утилизации отработанного масла. Заботьтесь о природе!

Очистите воздушный фильтр

- ► Очень важно поддерживать воздушный фильтр в надлежащем состоянии. Неправильно установленный, плохо обслуживаемый или несоответствующий фильтр может быстро изнашиваться и снижать эффективность работы двигателя.
- ► Следите за чистотой фильтра и регулярно очищайте его.
- ► Выключите генератор.
- ► Отверните крепежный болт воздушного фильтра и снимите крышку. Проверьте фильтрующий элемент на целостность и чистоту. (См. рис. 6).
- ► Извлеките губчатый фильтр, промойте его в керосине или мыльном растворе и полностью высушите (см. Рис. 7).
- ► Смажьте фильтрующий элемент моторным маслом и удалите излишки.
- ► Установите фильтрующий элемент и крышку фильтра на место.

ПРИМЕЧАНИЕ. Не запускайте генератор без воздушного фильтра, так как это может привести к неисправности.

Замена свечей зажигания

- ► Проверяйте состояние свечи зажигания не реже одного раза в год после каждых 100 часов работы двигателя:

1. Выключите генератор и подождите, пока он остынет.
2. Очистите поверхность вокруг свечи зажигания.
3. Отсоедините высоковольтный провод от свечи зажигания.
4. Используйте прилагаемый шестигранный свечной ключ для выкручивания свечи зажигания. Корпус свечи должен иметь желтовато-коричневый цвет между металлическими и керамическими частями.
5. Замените свечу зажигания, если керамический изолятор или электроды имеют неровности, серьёзные обгорелости или значительное повреждение.
6. Очистите электрод свечи с помощью мелкой наждачной бумаги, проверьте и отрегулируйте зазор.
7. Проверьте зазор между заземлителем и центральным электродом с помощью специального измерительного инструмента. При необходимости отрегулируйте зазор до 0,7 мм.
8. Установите свечу зажигания в двигатель и надёжно затяните её. Недостаточная затяжка может привести к перегреву свечи и повреждению двигателя.
9. Подключите высоковольтные провода к свечам зажигания.

Добавьте смазку

Уведомление! Обязательно смазывайте отверстие цилиндра перед началом работы и после помещения генератора на длительное хранение.

- ► При длительном хранении генератора масло из цилиндров может перетекать в картер двигателя, что приводит к отсутствию масла в течение первых 10-15 секунд после запуска.
- ► Это может вызвать серьёзные повреждения двигателя. Для предотвращения таких проблем выполните следующие действия:

1. Отсоедините высоковольтные провода от свечей зажигания.
2. Переверните свечу зажигания.
3. Осторожно залейте чистое моторное масло в отверстие свечи зажигания.
4. Закройте отверстие свечи зажигания чистой тряпкой, чтобы предотвратить возможное появление искр.
5. Возьмите ручку стартера и аккуратно потяните её вверх дважды.
6. Эта процедура обеспечит равномерное распределение масла по стенкам цилиндра двигателя, защищая его от коррозии во время хранения. Это также поможет обеспечить лёгкий запуск двигателя после остановки.

Техобслуживание и сервис

Техобслуживание и очистка

- ► Очистку генератора следует проводить только при выключенном и остывшем двигателе.
- ► Не используйте абразивные чистящие средства, содержащие спирт или едкие растворители, для очистки генератора.
- ► Разрешается использовать специальные щелочные чистящие средства, предназначенные для генераторов.
- ► Для очистки используйте влажную мягкую ткань.
- ► Не допускайте попадания воды внутрь генератора.

Сервис

- ► Ремонт вашего электроинструмента поручайте только квалифицированному персоналу и только с применением оригинальных запасных частей. Этим обеспечивается безопасность электро-

инструмента.

► Список авторизованных сервисных центров можно посмотреть на официальном сайте P.I.T. по ссылке: https://pittools.ru/servises/

Хранение и транспортировка

Генератор в упаковке производителя допускается транспортировать всеми видами внутреннего транспорта при температуре воздуха от -10 до +40°C и относительной влажности не более 80 % (при температуре +25°C).

При транспортировке необходимо исключить любые возможные удары и повреждения упаковки продукции в транспортном средстве.

Все компоненты, такие как генератор, инструкция по эксплуатации и т. д., следует хранить в сухом и проветриваемом помещении, в недоступном для детей месте и вдали от прямых солнечных лучей. Это гарантирует, что у вас будет доступ ко всем деталям и всей необходимой информации позже.

ПОИСК НЕИСПРАВНОСТЕЙ

Неисправности	Возможные причины	Решение
Двигатель не может запуститься	В баке нет топлива.	Проверьте уровень масла и залейте в бак свежий бензин.
	Запускается система автоматического контроля уровня масла.	Проверьте уровень масла и при необходимости нагрейте его.
	Генератор находится в наклоненном положении.	Установите генератор в горизонтальном положении.
	Попадание масла в камеру сгорания (из-за сильного наклона или падения генератора).	Очистите карбюратор и воздушный фильтр.
	Нет искрbl на свече.	Снимите свечу зажигания, проверьте ее состояние и замените.
	В карбюратор не поступает топливо: закрыт топливный кран и засорен фильтр карбюратора.	Откройте топливный кран и очистите фильтр.
Работа генератора нестабильна	загрязнение воздушного фильтра.	Очистить или установить новый фильтр.
	Низкие обороты двигателя и отказ регулятора скорости.	Установите номинальную частоту вращения двигателя в сервисном центре.
Падение напряжения под нагрузкой или отдельно	Генератор перегружен.	Уменьшите нагрузку генератора, отключив некоторое электрооборудование.
	Выход из строя стабилизатора напряжения.	Обратитесь в сервисный центр.
Перегрев генератора	Работа генераторов на высоте более 2000 метров.	Если необходимо работать в аналогичных условиях, настройте генератор в сервисном центре.
	Температура окружающей среды слишком высокая.	Генератор рассчитан на работу при температуре окружающей среды не выше +40°C.

Утилизация



Инструмент и комплектующие изготовлены из материалов и веществ, безвредных для окружающей среды и здоровья человека. Однако во избежание негативного воздействия на окружающую среду, когда инструмент был использован (истек срок годности) или больше не пригоден для дальнейшего использования, инструмент должен быть утилизирован на станции переработки металлолома и пластика.

Утилизация инструментов и комплектующих предполагает их полную разборку и сортировку по видам материалов и веществ для последующей переплавки или вторичной утилизации. Инструмент следует утилизировать, не причиняя вреда окружающей среде.

Расшифровка даты изготовления изделия

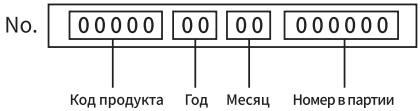

Дата изготовления изделия зашифрована в серийном номере, напечатанном на корпусе инструмента. Первые 2 цифры обозначают год выпуска, следующие 2 цифры – месяц.

УСЛОВИЯ ГАРАНТИЙНОГО ОБСЛУЖИВАНИЯ

1.Настоящее гарантийное свидетельство является единственным документом, подтверждающим ваше право на бесплатное гарантийное обслуживание. Без предъявления данного свидетельства претензии не принимаются. В случае утери или порчи гарантийное свидетельство не восстанавливается.

2. Гарантийный срок указан в гарантийном сертификате. В течение гарантийного срока сервисная служба бесплатно устраняет производственные дефекты и производит замену деталей, вышедших из строя по вине изготовителя. На период гарантийного ремонта эквивалентный исправный инструмент не предоставляется. Заменяемые детали переходят в собственность служб сервиса.

Компания P.I.T. не несет ответственности за вред, который может быть причинен при работе с электроинструментом.

3.В гарантийный ремонт инструмент принимается в чистом виде, при обязательном наличии надлежащим образом оформленных документов: настоящего гарантийного свидетельства, гарантийного талона, с полностью заполненными полями, штампом торговой организации и подписью покупателя.

4.Гарантийный ремонт не производится в следующих случаях:

- при отсутствии гарантийного свидетельства и гарантийного талона или неправильном их оформлении;
- степень износа диаметра коллектора ротора двигателя превышает 0,4 мм (за исключением инструментов с бесщеточным двигателем);
- при совместном выходе из строя якоря и статора электродвигателя, при обугливании или оплавлении первичной обмотки трансформатора сварочного аппарата, зарядного или пуско-зарядного устройства, при оплавлении внутренних деталей, прожиге электронных плат и других случаях;
- если гарантийное свидетельство или талон не принадлежат данному электроинструменту или не соответствует установленному поставщиком образцу;
- по истечении срока гарантии;
- при попытках самостоятельного вскрытия или ремонта электроинструмента вне гарантийной мастерской;
- внесения конструктивных изменений и смазки инструмента в гарантийный период, о чем свидетельствуют, например, заломы на шлицевых частях крепежа корпусных деталей;
- при использовании электроинструмента в производственных или иных целях, связанных с получением прибыли, а также при возникновении неисправностей связанных с нестабильностью параметров электросети, превышающих нормы, установленные ГОСТ;
- при неправильной эксплуатации, использованию электроинструмента не по назначению, указанному в инструкции по эксплуатации, установки на электроинструмент не предназначенных заводом-изготовителем насадок, дополнительных приспособлений и т.п.;
- при механических повреждениях корпуса, сетевого шнура и при повреждениях, вызванных воздействиями агрессивных средств и высоких и низких температур, попадании инородных предметов в вентиляционные решетки электроинструмента,

а также при повреждениях, наступивших в результате неправильного хранения (коррозия металлических частей);
- при естественном износе деталей электроинструмента, в результате длительной эксплуатации (определяется по признакам полной или частичной выработки ресурса, сильного загрязнения, ржавчины снаружи и внутри электроинструмента, отработанной смазки в редукторе);
- при возникновении повреждений в связи с несоблюдением предусмотренных инструкцией условий эксплуатации (см. главу «Указание по технике безопасности» в инструкции).
- при повреждении изделия вследствие несоблюдения правил хранения и транспортировки;
- при сильном внутреннем загрязнении инструмента;
- при работе с перегрузкой бензоинструмента, изменении цвета чашки и муфты сцепления в результате перегрева;
- при обрыве шнура стартера при условии исправности остальных деталей пускового устройства;
- на все виды работ, выполняемые при периодическом техническом обслуживании (регулировки, чистке, замене расходных материалов и др.);
- на неисправности, возникшие в результате нарушения требований и правил эксплуатации, установленным паспортом изделия. Например, перегрев изделия, несоблюдение требований к составу и качеству топливной смеси, повлекших выход из строя поршневой группы (безусловным признаком этого является залегание поршневого кольца и/или наличие царапин и потертостей на внутренней поверхности цилиндра и поверхности поршня, разрушение или оплавление опорных подшипников шатуна и поршневого пальца);
- на внешние и внутренние загрязнения, царапины, трещины, повреждения, возникшие в процессе эксплуатации или транспортировки.
- при работе электроинструментом с перегрузкой и заклиниванием оснастки, о чем свидетельствуют задиры, изменение цвета от температуры упорных и прижимных шайб, зажимного патрона, выхода из строя редуктора.

Профилактическое обслуживание электроинструмента (чистка, промывка, смазка, замена пыльников, поршневых и уплотнительных колец) в гарантийный период является платной услугой.

Срок службы изделия составляет 3 года.

Срок хранения – 2 года. Не рекомендуется к эксплуатации по истечении 2 лет хранения с даты изготовления, которая указана в серийном номере на этикетке инструмента, без предварительной проверки (определение даты выпуска смотрите ранее в Руководстве пользователя).

О возможных нарушениях, изложенных выше условий гарантийного обслуживания, владельцу сообщается после проведения диагностики в сервисном центре. Владелец инструмента доверяет проведение диагностики в сервисном центре в свое отсутствие.

Запрещается эксплуатация электроинструмента при проявлении признаков повышенного нагрева, искрения, а также шума в редукторной части. Для выяснения причин неисправности покупателю следует обратиться в гарантийную мастерскую.

Неисправности, вызванные несвоевременной заменой угольных щеток двигателя, устраняются за счет покупателя.

5.Гарантия не распространяется на:
- сменные принадлежности (аксессуары и оснастка), например: аккумуляторы, диски, ножи, сверла, буры, патроны, цепи, звездочки, цанговые зажимы, шины, элементы натяжения и крепления, головки триммеров, подошвы шлифовальных и ленточных машин, фильтры, головки шестигранные сменные насадки и т.п.
- быстроизнашивающиеся детали, например: угольные щетки, приводные ремни, сальники, защитные кожухи, направляющие ролики, направляющие, резиновые уплотнения, подшипники, зубчатые ремни и колеса, стволы, ленты тормоза, храповики и тросы стартеров, поршневые кольца и т.п.

Замена их в течение гарантийного срока является платной услугой.

- шнуры питания, в случае повреждения изоляции. В данном случае потребитель должен быть уведомлен и ремонт (услуга платная) должен быть выполнен после согласия потребителя. Если потребитель не согласен на замену, то в любом ремонте этого инструмента будет отказано. Факт отказа должен быть зафиксирован в гарантийном талоне или квитанции сервисного центра и подписан владельцем.

P.I.T. WARRANTY CERTIFICATE

Place of seal

Product Name_____

Product Serial Number □□□□□□□□□□□

Charger Serial Number □□□□□□□□□□□□□□

Sale Date _____

Trade Organization Name _____

Dear customer!

Thank you for purchasing the P.I.T. tool, and we hope that you will be satisfied with your choice. In the process of manufacturing the P.I.T. tools pass multilevel quality control, if nevertheless your product will need maintenance, please contact the authorized P.I.T. service centers.

Attention!

When buying, ask a seller to check the completeness and operability of the tool, to fill out the Warranty Certificate, the Warranty Card (the boxes shall be filled out by a seller) and to affix the seal of the trade organization in the Guarantee Certificate and the Warranty Card.

Warranty

By this Warranty Certificate, P.I.T. company guarantees the absence of defects of the production nature.

In the event any of the above defects are detected during the warranty period, the specialized P.I.T. service centers shall repair the product and replace the defective spare parts free of charge.

The warranty period for P.I.T. electric machines is 12 months from the date of sale.

“The warranty maintenance terms acknowledged and accepted. The operability and completeness of the product are checked in my presence. No claims on quality and appearance.”

Buyer’s Signature_____ Surname (legibly) _____

Phone _____

ГАРАНТИЙНОЕ СВИДЕТЕЛЬСТВО НА ИНСТРУМЕНТ P.I.T.

Наименование изделия_____

Серийный номер изделия □□□□□□□□□□□

Серийный номер зарядного устройства □□□□□□□□□□□

М.П.

Дата продажи «_____» _____

Наименование торговой организации_____

Уважаемый покупатель!

Благодарим Вас за покупку инструмента P.I.T. и надеемся, что Вы останетесь довольны своим выбором.
При необходимости обслуживания Вашего изделия обращайтесь в авторизированные сервисные центры P.I.T. Все сервисные центры представлены на сайте www.pittools.ru

Внимание!
При покупке требуйте у продавца проверки работоспособности инструмента и его комплектности, а также заполнения гарантийного свидетельства, гарантийного талона (графы «Заполняются продавцом») и простановки печати торговой организации в гарантийном свидетельстве и гарантийных талонах.

Гарантия
На основании данного гарантийного свидетельства компания P.I.T. гарантирует отсутствие дефектов производственного характера.
Если в течение гарантийного срока в Вашем изделии обнаружатся указанные дефекты, то специализированные сервисные центры P.I.T. бесплатно отремонтируют изделие и заменят дефектные запасные части.
Гарантийный срок на электроинструменты P.I.T. составляет 12 месяцев со дня продажи.

«С условиями гарантийного обслуживания ознакомлен(а). Работоспособность и комплектность изделия проверены в моем присутствии. Претензий к качеству и внешнему виду не имею».

Подпись покупателя_____Фамилия(разборчиво)_____

Телефон_____

P.I.T. WARRANTY CARD

Name_____
Serial Number_____
Sale Date _____20__
Date of Receipt from Repair ____20__

P.I.T. **№ 1**

Name_____
Serial Number_____
Sale Date _____20__ Place of Seal
(Filled out by a Seller)
WARRANTY REPAIR CARD
Date of Acceptance for Repair _____20___
Application for Repair _____
Customer _____
Phone (Address)_____
Cause of Application_____
Date of Receipt from Repair _____20__
The Tool is checked in my presence_____
(The Order shall be performed in a Service Center) (Signature)

Name_____
Serial Number_____
Sale Date _____20__
Date of Receipt from Repair ____20__

P.I.T. **№ 2**

Name_____
Serial Number_____
Sale Date _____20__ Place of Seal
(Filled out by a Seller)
WARRANTY REPAIR CARD
Date of Acceptance for Repair _____20___
Application for Repair _____
Customer _____
Phone (Address)_____
Cause of Application_____
Date of Receipt from Repair _____20__
The Tool is checked in my presence_____
(The Order shall be performed in a Service Center) (Signature)

Name_____
Serial Number_____
Sale Date _____20__
Date of Receipt from Repair ____20__

P.I.T. **№ 3**

Name_____
Serial Number_____
Sale Date _____20__ Place of Seal
(Filled out by a Seller)
WARRANTY REPAIR CARD
Date of Acceptance for Repair _____20___
Application for Repair _____
Customer _____
Phone (Address)_____
Cause of Application_____
Date of Receipt from Repair _____20__
The Tool is checked in my presence_____
(The Order shall be performed in a Service Center) (Signature)

ГАРАНТИЙНЫЙ ТАЛОН P.I.T.

P.I.T. Талон № 1

Наименование_____
Серийный номер_____
Дата продажи 《_____》 _____20__
(Заполняется продавцом)
КАРТА ГАРАНТИЙНОГО РЕМОНА
Дата приема ремонт _____20___
Заявка на ремонт _____
Заказчик _____
Телефон (адрес)_____
Причина обращения_____
Дата получения от ремонта _____20__
Инструмент проверен в моем присутствии_____
(Заказ заполняется в Сервисном Центре) (Подпись)

Место печати или штампа

Наименование_____
Серийный номер_____
Дата продажи ____20__
Дата получения от ремонта ___20__

P.I.T. Талон № 2

Наименование_____
Серийный номер_____
Дата продажи 《_____》 _____20__
(Заполняется продавцом)
КАРТА ГАРАНТИЙНОГО РЕМОНА
Дата приема ремонт _____20___
Заявка на ремонт _____
Заказчик _____
Телефон (адрес)_____
Причина обращения_____
Дата получения от ремонта _____20__
Инструмент проверен в моем присутствии_____
(Заказ заполняется в Сервисном Центре) (Подпись)

Место печати или штампа

Наименование_____
Серийный номер_____
Дата продажи ____20__
Дата получения от ремонта ___20__

P.I.T. Талон № 3

Наименование_____
Серийный номер_____
Дата продажи 《_____》 _____20__
(Заполняется продавцом)
КАРТА ГАРАНТИЙНОГО РЕМОНА
Дата приема ремонт _____20___
Заявка на ремонт _____
Заказчик _____
Телефон (адрес)_____
Причина обращения_____
Дата получения от ремонта _____20__
Инструмент проверен в моем присутствии_____
(Заказ заполняется в Сервисном Центре) (Подпись)

Место печати или штампа

Наименование_____
Серийный номер_____
Дата продажи ____20__
Дата получения от ремонта ___20__

P.I.T.

Media account

pit_global PIT Global YouTube PIT Global

bod@pit-tools.com www.pit-tools.com

Сделано в КНР / Made in China